(19)中华人民共和国国家知识产权局

(12)实用新型专利

(10)授权公告号 CN 204166741 U
(45)授权公告日 2015.02.18

(21)申请号 201420717451.2

(22)申请日 2014.11.14

(73)专利权人 曾君利
地址 272507 山东省济宁市汶上县康驿镇第一中学

(72)发明人 曾君利

(51)Int.Cl.
G09B 19/00(2006.01)

权利要求书1页 说明书4页 附图3页

(54)实用新型名称

一种语文教学挂板

(57)摘要

本实用新型提供了一种语文教学挂板，包括挂板板体单元，挂板板体单元的上端连接挂块，挂板板体单元的正面设有镂空的显示格，显示格的左右两侧设有转孔，转孔内插入第一转轴，第一转轴连接多个知识卡，显示格的左上角设有透明插袋，透明插袋内插入至少一张分类卡，挂板板体单元的上下两边设有固定孔，挂板板体单元背面的左右两侧设有插槽，插槽内插入抽板，抽板的中间连接折叠板；上述技术方案是通过多块挂板板体单元的单独和组合使用，第一转轴可以选择多个知识卡，透明插袋插入的分类卡也易于更换，形成灵活而且生动的系统教学用具，有效地提高了教学质量。

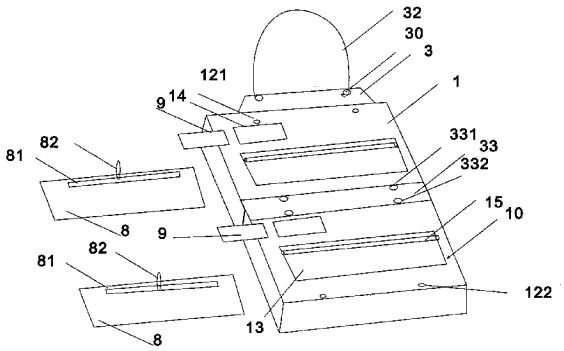

CN 204166741 U

1. 一种语文教学挂板，包括挂板板体单元，其特征在于：所述挂板板体单元至少设有一块，所述挂板板体单元的上端连接挂块，所述挂块整体形状为梯形，挂块上设有两个第一连接孔，挂块的底部设有第二连接孔，所述挂块的第二连接孔通过螺栓固定在挂板板体顶面的连接孔内，形成固定连接；所述挂板板体单元正面设有镂空的显示格，显示格的整体形状为长方形，显示格的左右两侧设有转孔，转孔内插入第一转轴，第一转轴连接多个知识卡，所述多个知识卡的上端设有横向挂槽，挂槽内连接悬挂绳，多个知识卡通过挂绳挂在转轴上；所述显示格的左上角设有透明插袋，透明插袋内插入至少一张分类卡，所述挂板板体单元的上下两边都设有固定孔，其为上边固定孔和下边固定孔，所述挂板板体单元背面的左右两侧都设有插槽，插槽内插入抽板，抽板的中间连接折叠板。

2. 根据权利要求 1 所述的一种语文教学挂板，其特征在于：所述挂板板体单元还可设有多块，多块挂板板体单元之间通过连板体固定连接。

3. 根据权利要求 2 所述的一种语文教学挂板，其特征在于：所述连板体的上下两边都设有螺丝孔，其为上边螺丝孔和下边螺丝孔，所述连板体的上边螺丝孔通过螺丝固定在挂板板体单元的下边固定孔上，连板体的下边螺丝孔通过螺丝固定在与另一块挂板板体单元的上边固定孔上。

4. 根据权利要求 1 所述的一种语文教学挂板，其特征在于：所述挂块的两个第一连接孔内连接挂绳。

5. 根据权利要求 1 所述的一种语文教学挂板，其特征在于：所述折叠板设有第一转轴部，所述抽板背面设有与折叠板相对应位置的第二转轴部，所述折叠板的第一转轴部通过第二转轴连接在抽板的第二转轴部上。

6. 根据权利要求 1 所述的一种语文教学挂板，其特征在于：所述折叠板设有拉口，拉口的整体形状为长方形。

一种语文教学挂板

技术领域

[0001] 本实用新型涉及语文教学用具，特别涉及到一种语文教学挂板。

背景技术

[0002] 现有的语文教学中使用的语文教学用具，其有很多种类，大多数的语文教学用具比较传统。现在，老师主要的教学方式还是通过在黑板上进行语文教学，当语文知识点十分多时，由于黑板面积有限，知识点就不能完全显示，有时老师擦除知识点过早，会导致学生抄写笔记不及时，遗漏了知识点，而造成学生没有学习透彻等问题；另一方面，老师上课教不同语文知识点时，需不断的擦和写，这样即浪费了时间，也影响了教学的速度，展示单一，且需要反复操作，特别是在学习语文课程中，学生需要记忆和理解很多知识要点，教师通常是罗列了一大堆的知识要点，这样容易使学生在学习过程中产生沉闷，降低学生的学习兴趣，学生无法完成系统化的学习及记忆，为后面更深入的理解带来了障碍，所以有待于改进。

实用新型内容

[0003] 为了解决现有技术中语文教学用具过于简单，不易操作的问题，本实用新型涉及到一种可以通过单块挂板板体单元的使用，还可以通过多块挂板板体单元可组合，形成完整的语文教学系统，方便学生学习知识点，减轻了老师的教学负担的语文教学挂板。

[0004] 本实用新型提供了一种语文教学挂板，包括挂板板体单元，所述挂板板体单元至少设有一块，所述挂板板体单元的上端连接挂块，所述挂块整体形状为梯形，挂块上设有两个第一连接孔，挂块的底部设有第二连接孔，所述挂块的第二连接孔通过螺栓固定在挂板板体顶面的连接孔内，形成固定连接；所述挂板板体单元正面设有镂空的显示格，显示格的整体形状为长方形，显示格的左右两侧设有转孔，转孔内插入第一转轴，第一转轴连接多个知识卡，所述多个知识卡的上端设有横向挂槽，挂槽内连接悬挂绳，多个知识卡通过挂绳挂在转轴上；所述显示格的左上角设有透明插袋，透明插袋内插入至少一张分类卡，所述挂板板体单元的上下两边都设有固定孔，其为上边固定孔和下边固定孔，所述挂板板体单元背面的左右两侧都设有插槽，插槽内插入抽板，抽板的中间连接折叠板。

[0005] 通过下列附属方案来实现。

[0006] 优选的，所述挂板板体单元可设有多块，多块挂板板体单元之间通过连板体固定连接。

[0007] 优选的，所述连板体的上下两边都设有螺丝孔，其为上边螺丝孔和下边螺丝孔，所述连板体的上边螺丝孔通过螺丝固定在挂板板体单元的下边固定孔上，连板体的下边螺丝孔通过螺丝固定在与另一块挂板板体单元的上边固定孔上。

[0008] 优选的，所述挂块的两个第一连接孔内连接挂绳。

[0009] 优选的，所述折叠板设有第一转轴部，所述抽板背面设有与折叠板相对应位置的第二转轴部，所述折叠板的第一转轴部通过第二转轴连接在抽板的第二转轴部上。

[0010] 优选的，所述折叠板设有拉口，拉口的整体形状为长方形。

[0011] 与现有技术相比，本实用新型有益效果是：通过单块挂板体单元的独立使用，或多块挂板板体单元的组合使用，可分立和组合，使得语文教学可实现系统化；挂板板体单元上设有的转轴可以选择翻转多张知识卡，有助于学生分类学习所学的要点，知识卡可换取，十分方便；可抽出挂板板体单元背面的抽板，方便更换知识卡；透明插袋内插入的分类卡，有助于分清所学知识的类别，而且分类卡还便于插取及更换；挂块连接的挂绳和抽板设有的折叠板的结合使用，使得教学的使用方式带来了多样性；整个设计灵活方便，有效地提高了教学质量和便捷性，提升了教学的生动度和灵活度，提高了学生学习的兴趣和记忆，减少了老师教学的负担。

附图说明

[0012] 图 1 是本实用新型中单块挂板板体单元的分解结构示意图；

[0013] 图 2 是本实用新型中多块挂板板体单元的组合结构示意图。

[0014] 图 3 是本实用新型中单块挂板板体单元的正面结构示意图。

[0015] 图 4 是本实用新型中单块挂板板体单元的背面结构示意图。

[0016] 图 5 是本实用新型中知识卡的结构示意图。

[0017] 图 6 是本实用新型中知识卡的连接示意图。

[0018] 图 7 是本实用新型中多张知识卡的连接示意图。

[0019] 图中：挂板板体单元 1、挂板板体单元背面 10，插槽 101，固定孔 12，上边固定孔 121，下边固定孔 122，显示格 13，透明插袋 14，第一转轴 15，转孔 16，挂块 3，第一连接孔 30，第二连接孔 31，挂绳 32，连板体 33，上边螺丝孔 331，下边螺丝孔 332，抽板 5，第二转轴部 51，折叠板 6，第一转轴部 61，第二转轴 62，拉口 63，知识卡 8，挂槽 81，悬挂绳 82，分类卡 9，第二挂板板体单元 10。

具体实施方式

[0020] 下面结合附图对本实用新型做进一步说明，应当理解，此处所描述的具体实施例仅用于解释本实用新型，并不用于限定本实用新型。

[0021] 图 1 至图 4 所示，一种语文教学挂板，包括挂板板体单元 1，所述挂板板体单元 1 至少设有一块，所述挂板板体单元 1 的上端连接挂块 3，所述挂块 3 整体形状为梯形，挂块 3 上设有两个第一连接孔 30，所述挂块 3 的两个第一连接孔 30 内连接有挂绳 32，这样设置，便于挂板板体悬挂在立面上，如墙面或黑板板体上，便于后排学生学习。所述挂块 3 的底部设有第二连接孔 31，所述挂块 33 的第二连接孔 31 通过螺栓（图中未示）固定在挂板板体单元 1 的顶面设有的连接孔（图中未示）内，形成固定连接，这样设置，挂块连接在挂板板体单元上，便于悬挂；所述挂板板体单元 1 的正面设有镂空的显示格 13，显示格 13 的整体形状为长方形，显示格 13 的左右两侧设有转孔 16，转孔 16 内插入了第一转轴 15，第一转轴 15 连接多个知识卡 8，所述多个知识卡 8 的上端设有横向挂槽 81，挂槽 81 内连接悬挂绳 82，多个知识卡 8 通过悬挂绳 82 挂在第一转轴 15 上，这样设置，便于多个知识卡连接在第一转轴上，多个知识卡的挂绳均匀排列在第一转轴上，便于翻取，其翻取方式如挂历，日历的翻取方式，操作方便。所述显示格 13 的左上角设有透明插袋 14，透明插袋 14 内插入至少一张分

类卡 9，这样设置，便于老师教学过程中，有效地分类悬挂多张知识卡的挂板板体单元，便于识别。所述挂板板体单元 1 的上下两边 11 设有固定孔 12，其为上边固定孔 121 和下边固定孔 122，其连接连板体 33，这样设置，便于连接两块挂板板体单元。所述连板体 33 所述连板体的上下两边都设有螺丝孔，这样设置，便于多块挂板板体单元的组合，方便连接，使得教学系统化。所述挂板板体单元背面 10 的左右两侧设有插槽 101，插槽 101 内插入抽板 5，抽板 5 中间连接折叠板 6，这样设置，便于挂板板体单元支撑在平面上进行语文教学。所述折叠板 6 设有第一转轴部 61 其通过第二转轴 62 固定在抽板 5 的背面设有的第二转轴部 51，形成固定连接，这样设置，便于单一的挂板板体单元放置在平面，如讲台或桌子。所述折叠板 6 上设有拉口 63，其整体形状为长方形，这样设置，便于拉开折叠板，方便收放。

[0022] 如图 2 所示，所述挂板板体单元 1 可设有多块，比如第一挂板板体单元，第二挂板板体单元，第三挂板板体单元，以此类推。所述多块挂板板体单元 1 之间通过连板体 33 固定连接。所述连板体 33 的上下两边设有螺丝孔，其为上边螺丝孔 341 和下边螺丝孔 342，其上边螺丝孔 341 通过螺丝固定在挂板体的下边固定孔 122 上，连板体 33 的下边螺丝孔 34 通过螺丝（图中未示）固定在与第二块挂板板体单元 10 的上边固定孔 121 上，这样设置，当语文教学知识过多时，一块挂板板体单元无法满足知识点的分布，连接多块挂板板体单元有助于分类和理清知识点，方便学生的理解。

[0023] 图 5 至图 7 所示，所述多个知识卡 8 的上端设有横向挂槽 81，挂槽 81 内连接挂绳 82，多个知识卡 8 通过挂绳 82 挂在转轴 15 上，这样设置，可以在显示格内显示多个知识点，方便学生分开理解和记忆。

[0024] 在具体使用过程中，老师可以预先把所需要的知识卡的所需知识点罗列完整，将知识卡连接悬挂绳，将其悬挂在显示格的第一转轴上，可以根据教学的需要悬挂多张知识卡，这样悬挂绳连接知识卡，通过悬挂绳在转轴上可以翻转，方便了学习不同知识点，由此形成了一个语文教学系统，而且知识卡还可以反复使用，十分环保；然后把多张分类卡插在透明插袋内，便于教学时，分清教学课目或知识的类别，清楚教的是哪方面的知识；当需要教的知识比较多时，可以通过连板体连接多个挂板板体单元，如图 2 所示连板体可连接第二挂板板体单元，再通过另一块连板体再连接第三块挂板板体单元，也就是，两块挂板板体单元之间通过一块连板体连接，多个挂板体单元通过多个连板体固定连接，以此类推，这样设置，可以进行不同的教学，还可以在挂板板体单元上连接挂块，用于悬挂教学，方便坐在后排的学生学习。另一种方式，可以通过挂板板体单元后面的折叠板支撑在台面上，这样适合用于教学内容较少，挂板板体单元单一时使用，所以使得老师在语文教学中的使用十分灵活，而且其写有的知识卡上的知识点可以反复使用，也十分节约时间，使用十分方便，而且当老师没教透的知识点或学生不理解需要再次重复听知识点时，老师只需翻开那一页知识卡再次进行说明，避免了老师在教学过程中过早擦除黑板，而带来学生没有及时抄写或漏抄笔记等问题。

[0025] 本实用新型中的一种语文教学挂板，通过单块挂板板体单元的独立使用，或多块挂板板体单元的组合使用，可分立和组合，使得语文教学可实现系统化；挂板板体单元上设有的转轴可以选择翻转多张知识卡，有助于学生分类学习所学的要点，知识卡可换取，十分方便；可抽出挂板板体单元背面的抽板，换取知识卡；透明插袋内插入的分类卡，有助于分清所学知识的类别，而且分类卡还便于插取及更换；挂块连接的挂绳和抽板设有的折叠板

的结合使用，使得教学的使用方式带来了多样性；整个设计灵活方便，有效地提高了教学质量和便捷性，提升了教学的生动度和灵活度，提高了学生学习的兴趣和记忆，减少了老师教学的负担。需要指出的是，上述较佳实施方式仅为说明本实用新型的技术构思及特点，其目的在于让熟悉此项技术的人士能够了解本实用新型的内容并据以实施，并不能以此限制本实用新型的保护范围。凡根据本实用新型精神实质所作的有效变化或修饰，都应涵盖在本实用新型的保护范围之内。

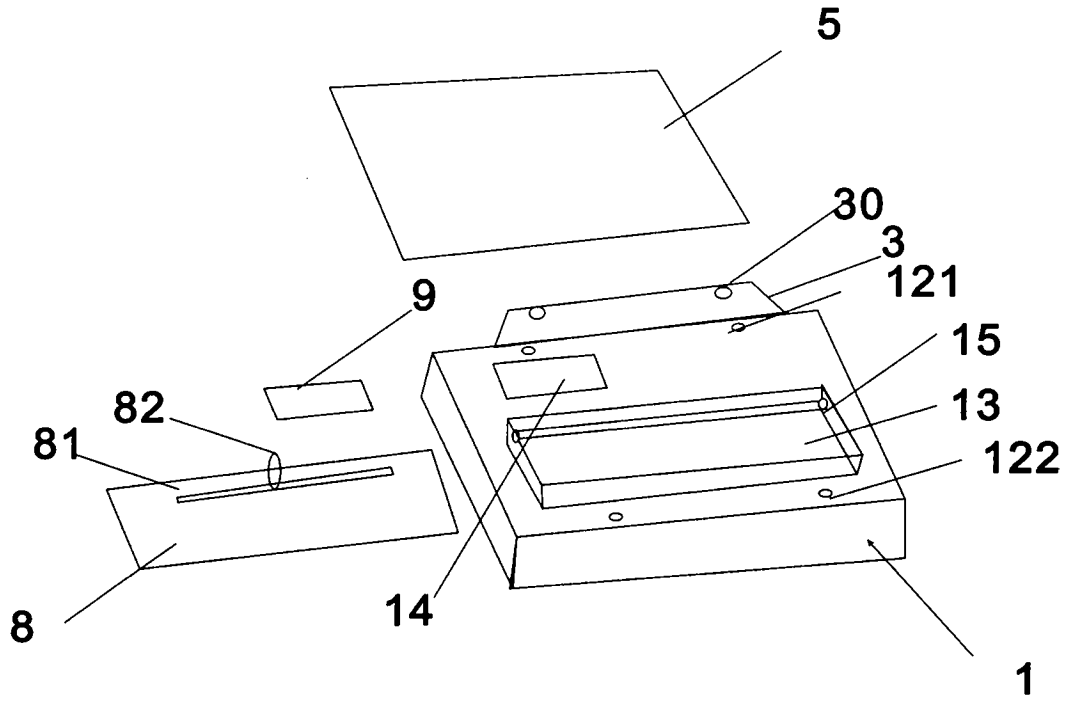
5
30
3
121
9
15
82
13
81
122
8
14
1

图 1

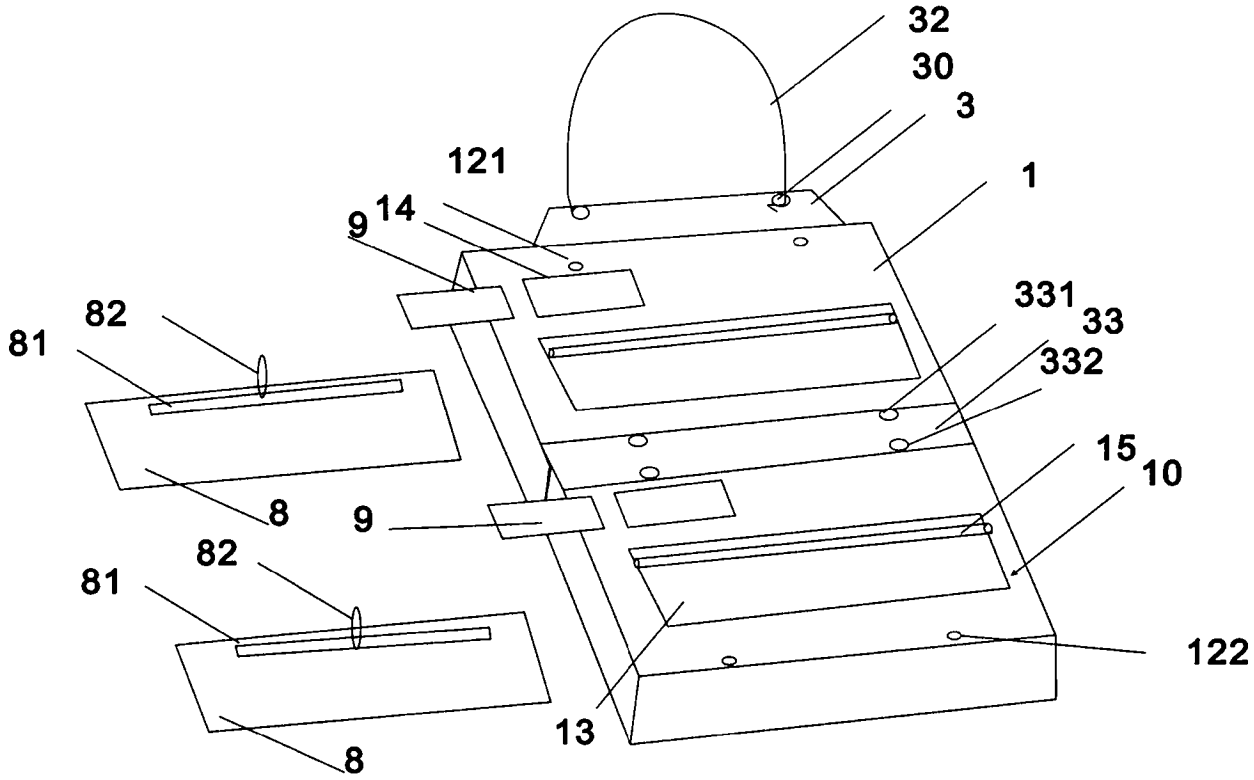
32
30
3
121
1
14
9
331
82
33
81
332
15
10
8
9
82
81
122
13
8

图 2

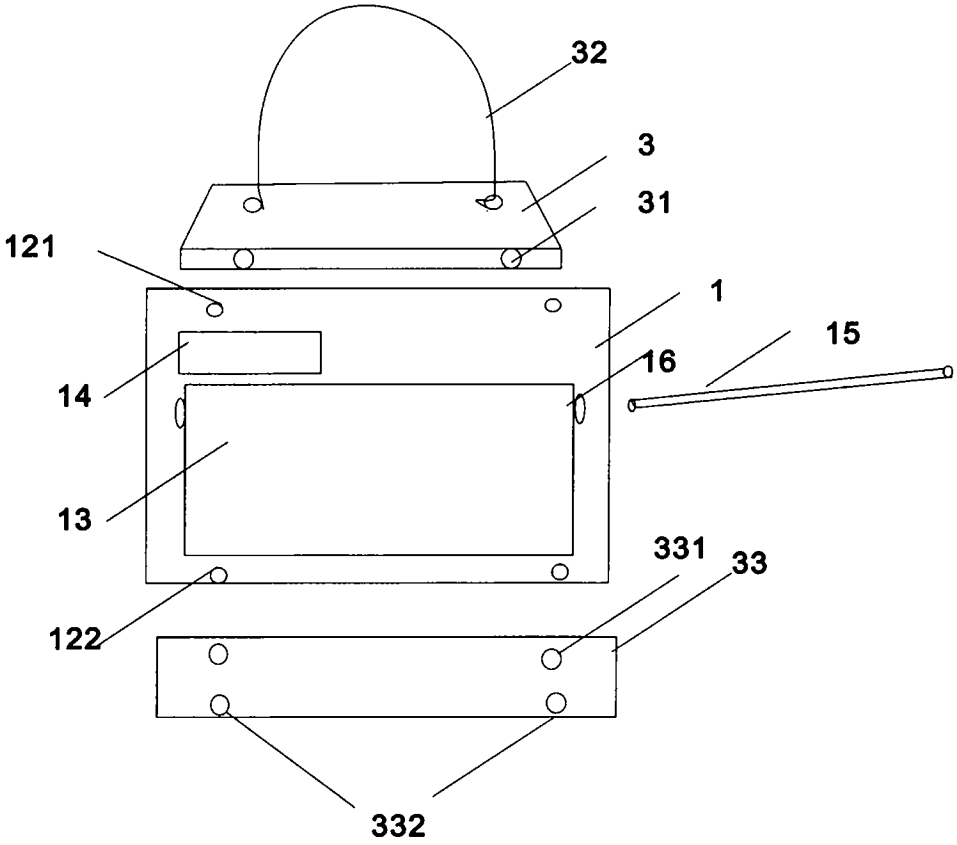

图 3

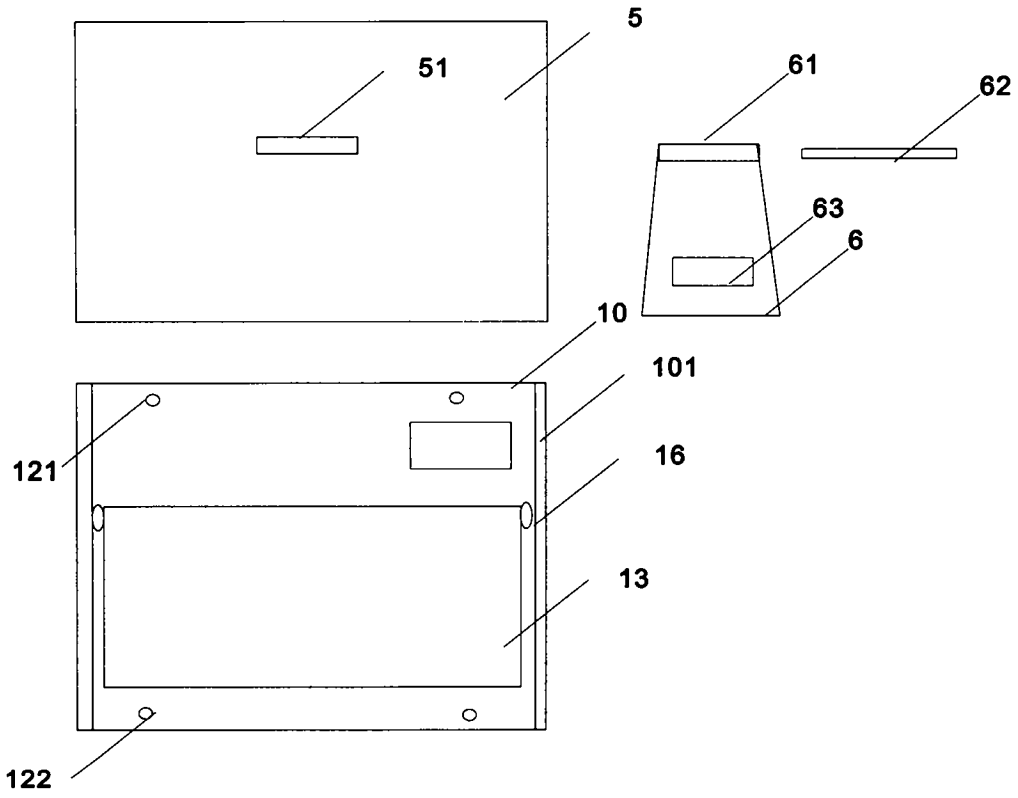

图 4

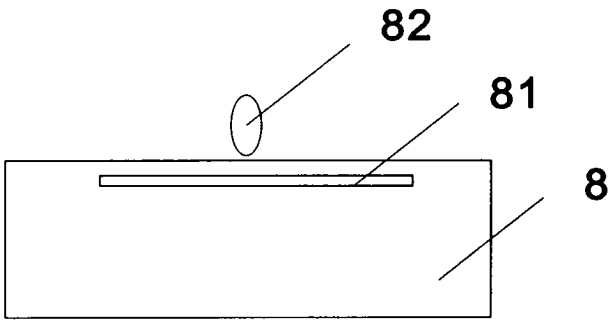

图 5

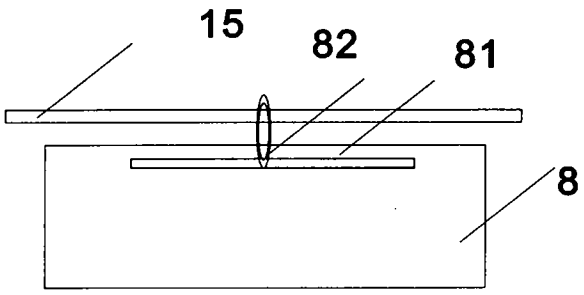

图 6

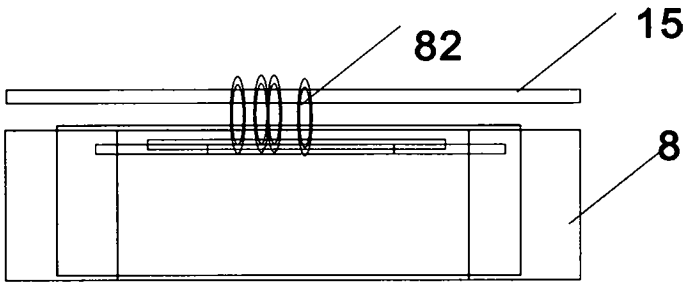

图 7