(19)中华人民共和国国家知识产权局

(12)实用新型专利

(10)授权公告号 CN 216305031 U
(45)授权公告日 2022.04.15

(21)申请号 202122834198.1

(22)申请日 2021.11.18

(73)专利权人 湖南中翔建设集团有限公司
地址 410000 湖南省长沙市望城区乌山街道高乌大道中段8号

(72)发明人 陶亮周 张巍 易郑森 张启 赵亮

(51)Int.Cl.
E04B 2/74(2006.01)
E04B 2/82(2006.01)
E04C 2/54(2006.01)

权利要求书1页 说明书3页 附图3页

(54)实用新型名称

一种优化钢化玻璃固定连接结构

(57)摘要

本实用新型提供一种优化钢化玻璃固定连接结构，包括结构梁，所述结构梁上设有槽口，所述槽口内可拆卸连接固定组件，所述固定组件上端可拆卸连接玻璃板，所述玻璃板上端可拆卸连接盖板，所述盖板后端可拆卸连接加固结构。本实用新型通过设置有固定组件，利用固定组件对玻璃板进行限定，在通过加固结构来使得整体结构更为的稳定。

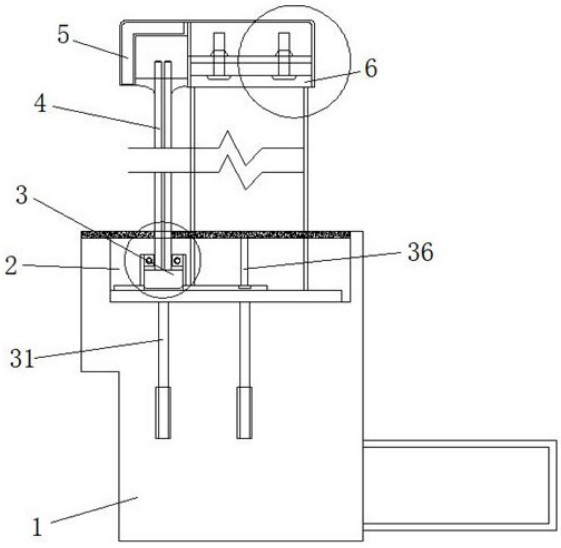

CN 216305031 U

1.一种优化钢化玻璃固定连接结构,包括结构梁(1),其特征在于:所述结构梁(1)上设有槽口(2),所述槽口(2)内可拆卸连接固定组件(3),所述固定组件(3)上端可拆卸连接玻璃板(4),所述玻璃板(4)上端可拆卸连接盖板(5),所述盖板(5)后端可拆卸连接加固结构(6)。

2.根据权利要求1所述的一种优化钢化玻璃固定连接结构,其特征在于:所述固定组件(3)包括两根定位销(31),两根所述定位销(31)螺旋连接所述结构梁(1),两根所述定位销(31)上端可拆卸连接定位钢板(32),所述定位钢板(32)上端可拆卸连接加固钢板(33),所述加固钢板(33)上设有固定槽(34),所述玻璃板(4)可拆卸连接于所述固定槽(34)内。

3.根据权利要求2所述的一种优化钢化玻璃固定连接结构,其特征在于:所述固定槽(34)内侧可拆卸连接限位杆(35),所述玻璃板(4)下方呈类“T”字型设置。

4.根据权利要求3所述的一种优化钢化玻璃固定连接结构,其特征在于:所述加固钢板(33)一侧可拆卸连接支撑螺栓(36),所述支撑螺栓(36)可拆卸连接混凝土压板(37)。

5.根据权利要求1所述的一种优化钢化玻璃固定连接结构,其特征在于:所述加固结构(6)包括安装板(61),所述安装板(61)通过螺栓连接盖板(5),所述安装板(61)下方可拆卸连接第二加固钢板(62),所述第二加固钢板(62)可拆卸连接所述结构梁(1)。

一种优化钢化玻璃固定连接结构

技术领域

[0001] 本实用新型涉及玻璃栏杆技术领域，主要涉及一种优化钢化玻璃固定连接结构。

背景技术

[0002] 钢化玻璃属于安全玻璃。钢化玻璃其实是一种预应力玻璃，为提高玻璃的强度，通常使用化学或物理的方法，在玻璃表面形成压应力，玻璃承受外力时首先抵消表层应力，从而提高了承载能力，增强玻璃自身抗风压性，寒暑性，冲击性等。

[0003] 现有的钢化玻璃在进行安装的时候通过在墙体上螺栓连接立杆，通过立杆可拆卸连接在立杆上。

[0004] 但是，由于客户追求落地玻璃的时候，玻璃较长的时候安全系数得不到保证的技术问题。

实用新型内容

[0005] 本实用新型主要提供了一种优化钢化玻璃固定连接结构，用以解决上述背景技术中提出的由于客户追求落地玻璃的时候，玻璃较长的时候安全系数得不到保证的技术问题。

[0006] 本实用新型解决上述技术问题采用的技术方案为：一种优化钢化玻璃固定连接结构，包括结构梁，所述结构梁上设有槽口，所述槽口内可拆卸连接固定组件，所述固定组件上端可拆卸连接玻璃板，所述玻璃板上端可拆卸连接盖板，所述盖板后端可拆卸连接加固结构。

[0007] 进一步的，所述固定组件包括两根定位销，两根所述定位销螺旋连接所述结构梁，两根所述定位销上端可拆卸连接定位钢板，所述定位钢板上端可拆卸连接加固钢板，所述加固钢板上设有固定槽，所述玻璃板可拆卸连接于所述固定槽内。

[0008] 进一步的，所述固定槽内侧可拆卸连接限位杆，所述玻璃板下方呈类“T”字型设置。

[0009] 进一步的，所述加固钢板一侧可拆卸连接支撑螺栓，所述支撑螺栓可拆卸连接混凝土压板。

[0010] 进一步的，所述加固结构包括安装板，所述安装板通过螺栓连接盖板，所述安装板下方可拆卸连接连接加固钢板，所述加固钢板可拆卸连接所述结构梁。

[0011] 与现有技术相比，本实用新型的有益效果为：

[0012] 本实用新型首先通过在结构梁上设有槽口，槽口内设有固定组件，利用固定组件来对玻璃板进行限定，在通过加固组件来对盖板进行对应的夹持，从而来实现整体结构更为的稳定。

附图说明

[0013] 图1是本实用新型的结构示意图；

[0014] 图2是本实用新型的固定组件结构示意图；

[0015] 图3是本实用新型的加固结构示意图。

[0016] 图中：1、结构梁；2、槽口；3、固定组件；31、定位销；32、定位钢板；33、加固钢板；34、固定槽；35、限位杆；36、支撑螺栓；37、混凝土压板；4、玻璃板；5、盖板；6、加固结构；61、安装板；62、第二加固钢板。

具体实施方式

[0017] 为了便于理解本实用新型，下面将参照相关附图对本实用新型进行更加全面的描述，附图中给出了本实用新型的若干实施例，但是本实用新型可以通过不同的形式来实现，并不限于文本所描述的实施例，相反的，提供这些实施例是为了使对本实用新型公开的内容更加透彻全面。

[0018] 需要说明的是，当元件被称为“固设于”另一个元件，它可以直接在另一个元件上也可以存在居中的元件，当一个元件被认为是“连接”另一个元件，它可以是直接连接到另一个元件或者可能同时存在居中元件，本文所使用的术语“垂直的”、“水平的”、“左”、“右”以及类似的表述只是为了说明的目的。

[0019] 除非另有定义，本文所使用的所有的技术和科学术语与属于本实用新型的技术领域的技术人员通常连接的含义相同，本文中在本实用新型的说明书中所使用的术语知识为了描述具体的实施例的目的，不是旨在于限制本实用新型，本文所使用的术语“及/或”包括一个或多个相关的所列项目的任意的和所有的组合。

[0020] 实施例，请着重参照附图1-3，一种优化钢化玻璃固定连接结构，包括结构梁1，所述结构梁1上设有槽口2，所述槽口2内可拆卸连接固定组件3，所述固定组件3上端可拆卸连接玻璃板4，所述玻璃板4上端可拆卸连接盖板5，所述盖板5后端可拆卸连接加固结构6。

[0021] 请着重参照附图1-2，所述固定组件3包括两根定位销31，两根所述定位销31螺旋连接所述结构梁1，两根所述定位销31上端可拆卸连接定位钢板32，所述定位钢板32上端可拆卸连接加固钢板33，所述加固钢板33上设有固定槽34，所述玻璃板4可拆卸连接于所述固定槽34内，所述固定槽34内侧可拆卸连接限位杆35，所述玻璃板4下方呈类“T”字型设置，所述加固钢板33一侧可拆卸连接支撑螺栓36，所述支撑螺栓36可拆卸连接混凝土压板37，通过两根定位销来实现对结构梁的固定，同时，利用定位钢板和加固钢板来对玻璃板进行对应的限位，同时设置有限位杆使得玻璃板进行对应的限位，同时对应的在上方设有混凝土压板，利用混凝土压板来实现结构更为的稳定。

[0022] 请着重参照附图3，所述加固结构6包括安装板61，所述安装板61通过螺栓连接盖板5，所述安装板61下方可拆卸连接连接第二加固钢板62，所述第二加固钢板62可拆卸连接所述结构梁1。

[0023] 操作原理：本实用新型首先通过在结构梁1上设有槽口，通过在槽口内设有定位钢板，定位钢板的上方可拆卸连接加固钢板，利用加固钢板上的固定槽可拆卸连接玻璃板，同时利用两个限位杆俩进行对应的限位；

[0024] 最后，通过盖板一侧可拆卸连接第二加固钢板，第二加固钢板可拆卸连接结构梁，从而来实现整体结构更为的稳定。

[0025] 上述结合附图对本实用新型进行了示例性描述，显然本实用新型具体实现并不受

上述方式的限制，只要采用了本实用新型的方法构思和技术方案进行的这种非实质改进，或未经改进将本实用新型的构思和技术方案直接应用于其他场合的，均在本实用新型的保护范围之内。

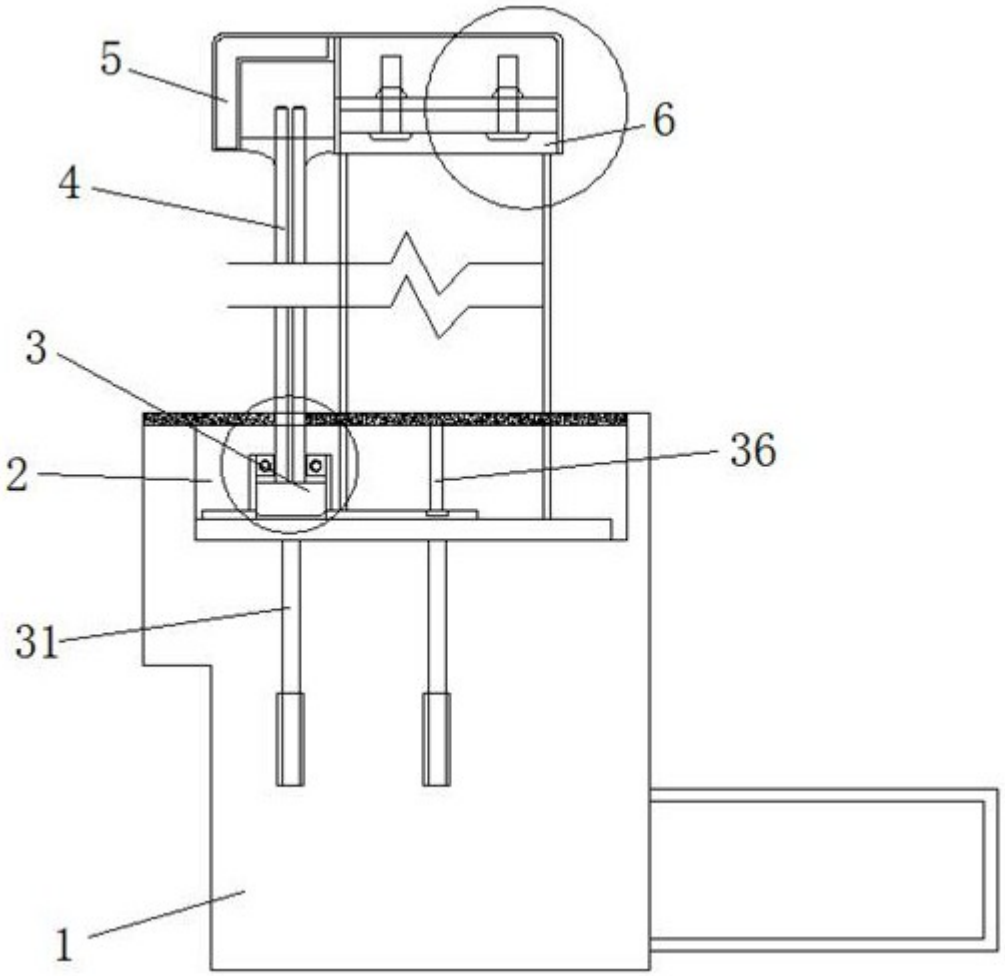

图1

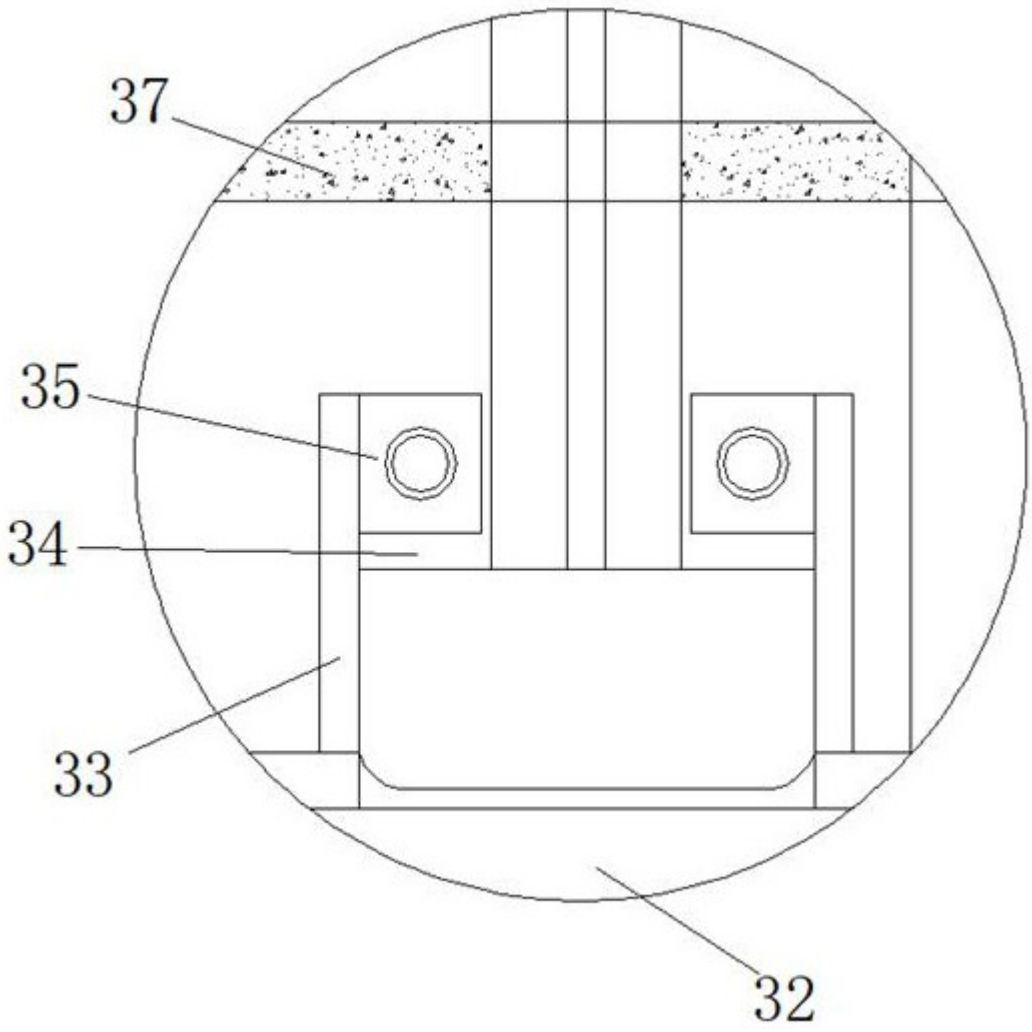

图2

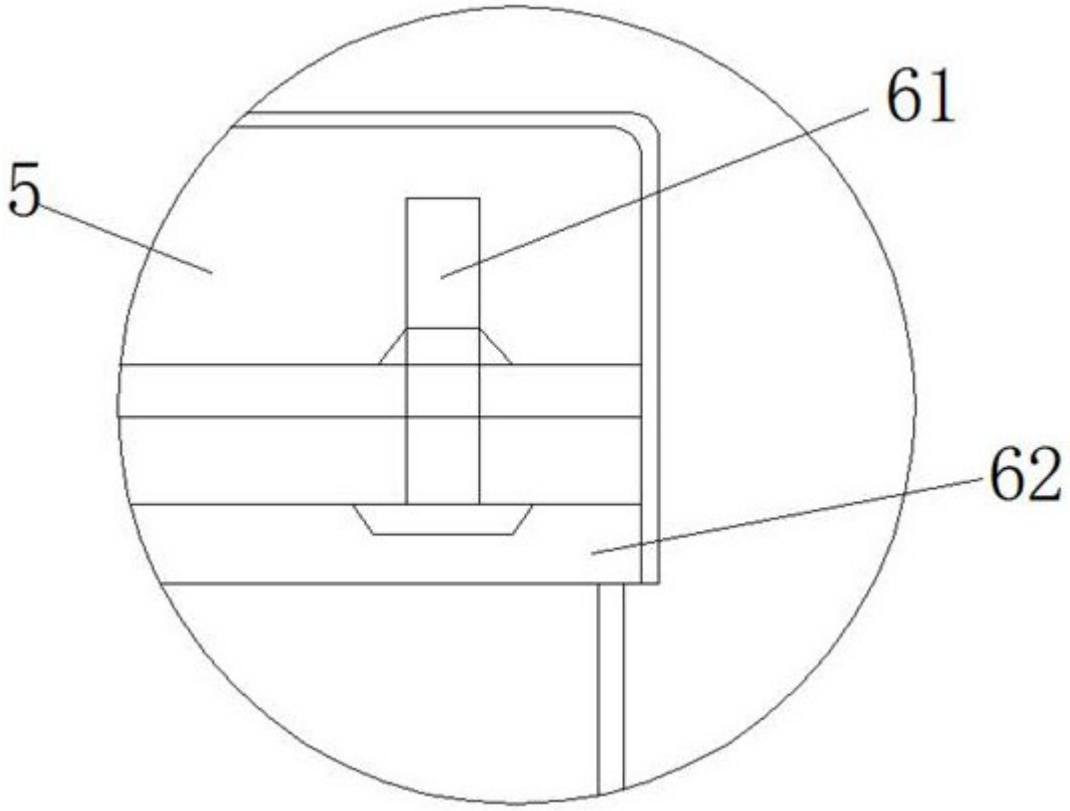

图3