(19)中华人民共和国国家知识产权局

(12)实用新型专利

(10)授权公告号 CN 214423872 U
(45)授权公告日 2021.10.19

(21)申请号 202022896899.3

(22)申请日 2020.12.03

(73)专利权人 江苏昊星新材料有限公司
地址 225700 江苏省泰州市兴化市安丰镇钟南工业园区振兴路128号

(72)发明人 吴犇

(74)专利代理机构 泰州市鑫宏专利代理事务所(普通合伙) 32391
代理人 曹进

(51)Int.Cl.
E04F 15/02(2006.01)

权利要求书1页 说明书2页 附图3页

(54)实用新型名称

一种精准易组合地板基材

(57)摘要

本实用新型涉及地板辅助配件技术领域，尤其涉及一种精准易组合地板基材。本实用新型采用的技术方案是：包括圆柱形主体配合稳定连接座，主体配合稳定连接座的上端中心位置设有圆柱形中心避位连接孔，主体配合稳定连接座的外圆柱面上设有圆周均匀分布的安装紧固连接支角，安装紧固连接支角的上端设有圆柱形锁紧固定连接孔，主体配合稳定连接座的上端设有圆周均匀分布的圆柱形精准配合定位连接柱，精准配合定位连接柱的上端边缘位置设有配合安装导向连接圆角。本实用新型的优点是：在使用时能够对地板的安装配合架进行组合连接，能够为多个方向拼接的地板提供精准的配合连接，不仅保障了安装位置的连接精度，并且提高了整体的组合装配效率。

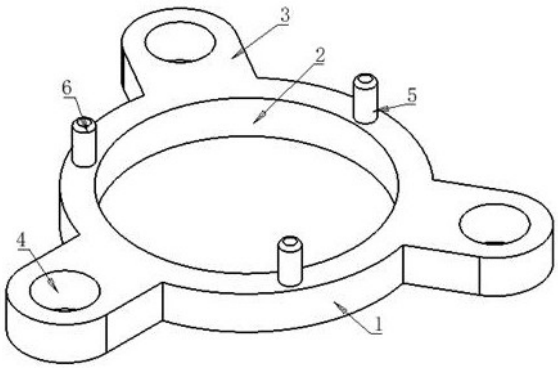

CN 214423872 U

1.一种精准易组合地板基材,其特征在于:包括圆柱形主体配合稳定连接座(1),所述主体配合稳定连接座(1)的上端中心位置设有圆柱形中心避位连接孔(2),所述主体配合稳定连接座(1)的外圆柱面上设有一体成型且为圆周均匀分布的安装紧固连接支角(3),所述安装紧固连接支角(3)的上端设有圆柱形锁紧固定连接孔(4),所述主体配合稳定连接座(1)的上端设有圆周均匀分布的圆柱形精准配合定位连接柱(5),所述精准配合定位连接柱(5)的上端边缘位置设有配合安装导向连接圆角(6),所述精准配合定位连接柱(5)在水平面上的投影未超出所述主体配合稳定连接座(1)在水平面上投影的区域。

2.根据权利要求1所述的一种精准易组合地板基材,其特征在于:所述安装紧固连接支角(3)上下方向的厚度与所述主体配合稳定连接座(1)上下方向的厚度相同。

3.根据权利要求1所述的一种精准易组合地板基材,其特征在于:所述安装紧固连接支角(3)的外侧为圆弧形结构面。

4.根据权利要求1所述的一种精准易组合地板基材,其特征在于:所述精准配合定位连接柱(5)位于相邻两个所述安装紧固连接支角(3)之间的位置。

一种精准易组合地板基材

技术领域

[0001] 本实用新型涉及地板辅助配件技术领域，尤其涉及一种精准易组合地板基材。

背景技术

[0002] 地板在进行安装时通常需要进行拼接组合，对于多个方向组合连接的地板结构需要配合地板安装支架来完成安装，在进行安装时拼接位置的精度很难得到保障，不仅导致后期的使用寿命无法估计，在安装时的组合效率也相对比较低。

实用新型内容

[0003] 本实用新型的目的是提供一种精准易组合地板基材，它采用全新的结构设计，在使用时能够对地板的安装配合架进行组合连接，能够为多个方向拼接的地板提供精准的配合连接，不仅保障了安装位置的连接精度，并且提高了整体的组合装配效率，也能够有效加固地板的拼接配合，降低了地板组合连接时的安装成本。

[0004] 本实用新型的技术方案如下：

[0005] 一种精准易组合地板基材，其特征在于：包括圆柱形主体配合稳定连接座，所述主体配合稳定连接座的上端中心位置设有圆柱形中心避位连接孔，所述主体配合稳定连接座的外圆柱面上设有一体成型且为圆周均匀分布的安装紧固连接支角，所述安装紧固连接支角的上端设有圆柱形锁紧固定连接孔，所述主体配合稳定连接座的上端设有圆周均匀分布的圆柱形精准配合定位连接柱，所述精准配合定位连接柱的上端边缘位置设有配合安装导向连接圆角，所述精准配合定位连接柱在水平面上的投影未超出所述主体配合稳定连接座在水平面上投影的区域。

[0006] 进一步的，所述安装紧固连接支角上下方向的厚度与所述主体配合稳定连接座上下方向的厚度相同。

[0007] 进一步的，所述安装紧固连接支角的外侧为圆弧形结构面。

[0008] 进一步的，所述精准配合定位连接柱位于相邻两个所述安装紧固连接支角之间的位置。

[0009] 本实用新型的有益效果：

[0010] 本实用新型采用全新的结构设计，在使用时能够对地板的安装配合架进行组合连接，能够为多个方向拼接的地板提供精准的配合连接，不仅保障了安装位置的连接精度，并且提高了整体的组合装配效率，也能够有效加固地板的拼接配合，降低了地板组合连接时的安装成本。

附图说明

[0011] 图1为本实用新型的立体结构示意图；

[0012] 图2为本实用新型的正面示意图；

[0013] 图3为本实用新型的左侧示意图；

[0014] 图4为本实用新型的俯视示意图；

[0015] 图5为本实用新型的仰视示意图；

[0016] 图6为本实用新型第二方向的立体结构示意图；

[0017] 图中：1、主体配合稳定连接座，2、中心避位连接孔，3、安装紧固连接支角，4、锁紧固定连接孔，5、精准配合定位连接柱，6、配合安装导向连接圆角。

具体实施方式

[0018] 如图1至图6所示，一种精准易组合地板基材，它采用全新的结构设计，在使用时能够对地板的安装配合架进行组合连接，能够为多个方向拼接的地板提供精准的配合连接，不仅保障了安装位置的连接精度，并且提高了整体的组合装配效率，也能够有效加固地板的拼接配合，降低了地板组合连接时的安装成本。它包括圆柱形主体配合稳定连接座1，它时地板进行组合拼接时的装配基准。所述主体配合稳定连接座1的上端中心位置设有圆柱形中心避位连接孔2，在使用时能够配合电线或管道进行输送，能够起到可靠的避位作用。所述主体配合稳定连接座1的外圆柱面上设有一体成型且为圆周均匀分布的安装紧固连接支角3，所述安装紧固连接支角3的上端设有圆柱形锁紧固定连接孔4，通过它进行整体的固定安装，能够将本零件与地板的主体安装支撑架配合在一起。所述主体配合稳定连接座1的上端设有圆周均匀分布的圆柱形精准配合定位连接柱5，能够与地板安装面的配合孔进行精准连接在一起。所述精准配合定位连接柱5的上端边缘位置设有配合安装导向连接圆角6，在进行配合时的操作更方便。所述精准配合定位连接柱5在水平面上的投影未超出所述主体配合稳定连接座 1在水平面上投影的区域，保障主体结构的强度更可靠。

[0019] 作为优选，所述安装紧固连接支角3上下方向的厚度与所述主体配合稳定连接座1上下方向的厚度相同，使主体固定配合位置的强度更好，在后期使用过程中的整体耐用性更强。

[0020] 作为优选，所述安装紧固连接支角3的外侧为圆弧形结构面，使外侧位置的装配安全性更好。

[0021] 作为优选，所述精准配合定位连接柱5位于相邻两个所述安装紧固连接支角3之间的位置，使整体的结构稳定性更好，在进行组合配合连接时的整体安全性更可靠。

[0022] 以上所述是本实用新型的优选实施方式，应当指出，对于本技术领域的普通技术人员来说，在不脱离本实用新型所述原理的前提下，还可以作出若干改进或替换，这些改进或替换也应视为本实用新型的保护范围。

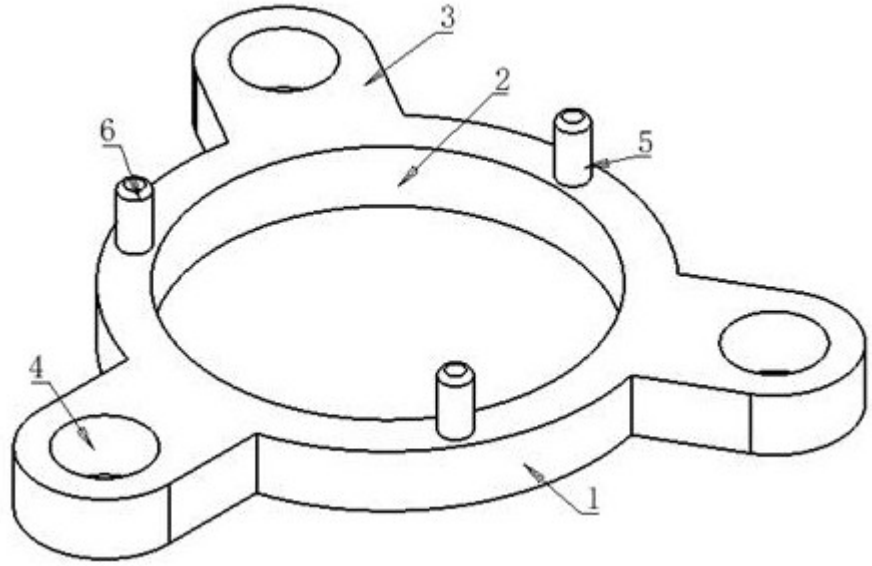

图 1

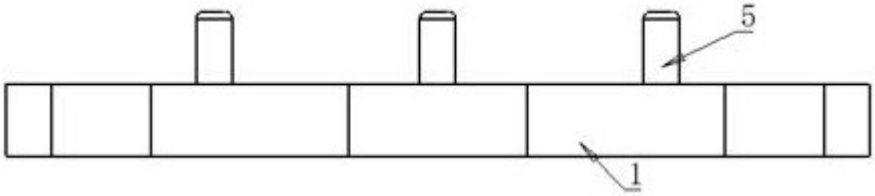

图 2

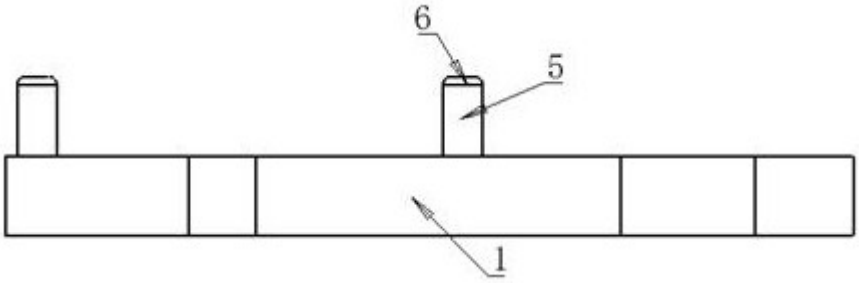

图 3

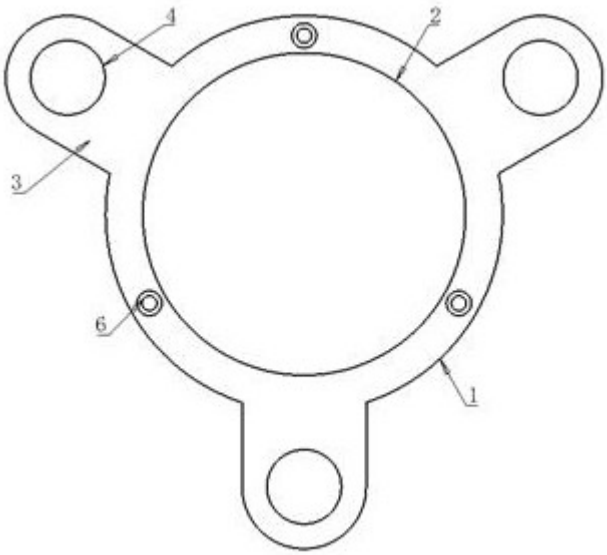

图 4

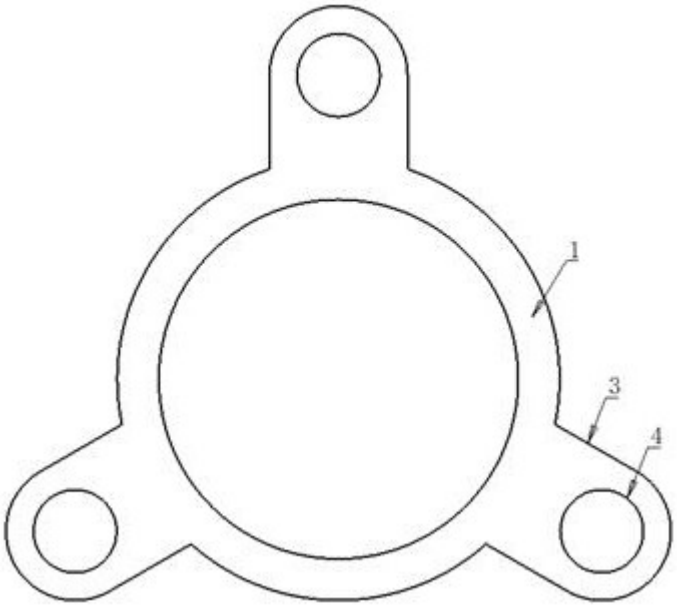

图 5

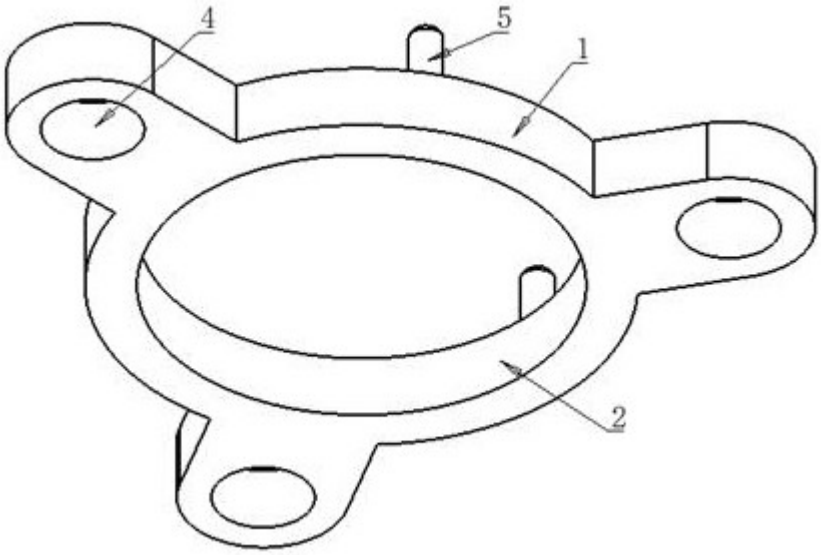

图 6