(19)中华人民共和国国家知识产权局

(12)发明专利

(10)授权公告号 CN 106408340 B
(45)授权公告日 2019.12.31

(21)申请号 201610833301.1

(22)申请日 2010.11.22

(65)同一申请的已公布的文献号
申请公布号 CN 106408340 A

(43)申请公布日 2017.02.15

(30)优先权数据
12/787505 2010.05.26 US

(62)分案原申请数据
201080040436.3 2010.11.22

(73)专利权人 艾拜公司
地址 美国德克萨斯州

(72)发明人 C.布里格斯 H.麦伯内特
D.加林多 F.克努思

(74)专利代理机构 中国专利代理(香港)有限公司 72001
代理人 申屠伟进 刘春元

(51)Int.Cl.
G06Q 30/02(2012.01)

(56)对比文件
CN 101477669 A,2009.07.08,
US 2008163283 A1,2008.07.03,
US 2009119169 A1,2009.05.07,
US 2008163283 A1,2008.07.03,
US 2007288518 A1,2007.12.13,
US 2009199230 A1,2009.08.06,
US 2008249834 A1,2008.10.09,
US 2009172793 A1,2009.07.02,
US 2007157228 A1,2007.07.05,
CN 1809796 A,2006.07.26,

审查员 洪汇隆

权利要求书2页 说明书5页 附图10页

(54)发明名称

病毒联合交互式产品系统及其方法

(57)摘要

一种用于结合媒体内容的显示而便于商业产品的订购的方法,由此播放器(500)包括嵌入其中的媒体产生组件(502)和交互式电子商务组件(110)。可以以病毒方式将具有电子商务组件(110)的播放器(500)从一个网页拷贝并传播至任何数目的其他网页。

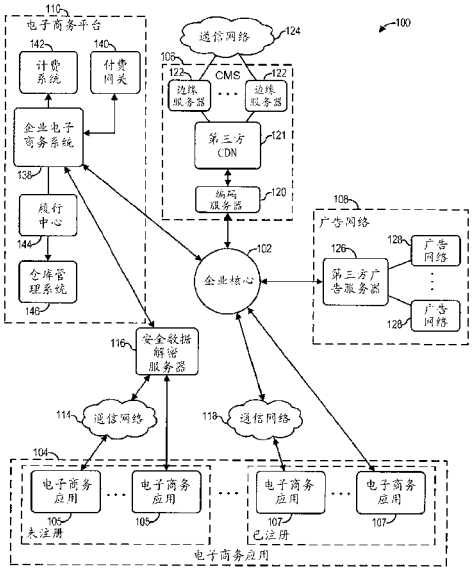

CN 106408340 B

1.一种处理器实现的方法,包括:

发送一个或多个嵌入代码到第一设备,或者从第一设备接收一个或多个嵌入代码,所述一个或多个嵌入代码在被第一设备执行时被配置为在网页内再现播放器基框,所述播放器基框具有媒体内容子框架和电子商务子框架,所述一个或多个嵌入代码被配置为通过以下来自动再现播放器基框:

接收包含一个或多个产品或服务的媒体内容,以用于在播放器基框中呈现;

与接收媒体内容分开地在第一设备处接收交互式电子商务接口;

响应于用户输入,呈现关于之前没有被呈现在播放器基框中的一个或多个产品或服务的进一步信息;

响应于与一个或多个产品或服务中的至少一个相关联的购买请求,使用交互式电子商务接口确定与该购买请求相关联的用户是否已注册;

响应于用户已注册的确定,在用户观看或收听所述媒体内容时发起并完成与在播放器基框内的购买请求相关联的交易,而用户没有从播放器基框被重定向;以及

提供病毒共享接口,所述病毒共享接口被配置为允许用户在播放器基框内发起一个或多个嵌入代码到第二设备的复制,所述一个或多个嵌入代码在复制到第二设备且被第二设备执行时被配置为通过接收媒体内容、接收交互式电子商务接口以及提供被配置为复制一个或多个嵌入代码到第三设备的病毒共享接口来在另一个网页内自动再现另一个播放器基框。

2.根据权利要求1所述的处理器实现的方法,其中播放器基框被配置为控制交互式电子商务接口以呈现内容作为在媒体内容之上的覆盖。

3.根据权利要求1所述的处理器实现的方法,其中进一步信息的呈现中的至少某个或针对交易的显示中的至少某个至少部分覆盖其中媒体内容被呈现在播放器基框中的区域。

4.根据权利要求1所述的处理器实现的方法,其中交互式电子商务接口包括一个或多个产品或服务的可选择图形列表。

5.根据权利要求1所述的处理器实现的方法,还包括:

通过一个或多个嵌入代码接收媒体内容的可选择列表并将其呈现在播放器基框内;

在用户从列表选择媒体内容时,接收基于正与选择的媒体内容相关联的电子商务接口的交互式电子商务接口。

6.根据权利要求1所述的处理器实现的方法,还包括:

在播放器基框内呈现购物车作为交互式电子商务接口的部分。

7.根据权利要求1所述的处理器实现的方法,其中媒体内容包括视频内容。

8.根据权利要求1所述的处理器实现的方法,其中媒体内容是游戏。

9.根据权利要求1所述的处理器实现的方法,其中媒体内容包括音频内容。

10.根据权利要求1所述的处理器实现的方法,其中交互式电子商务接口被配置为在播放器基框内提供购买订单被批准或拒绝的指示。

11.一种用于当用户观看或收听媒体内容时结合媒体内容的显示来实现产品的交易而用户不从所述显示被重定向的系统,该系统包括:

企业核心,包括至少一个处理器和与所述处理器可操作地耦合的存储器,所述企业核心被配置为用来控制系统的操作的集线器,所述企业核心被耦合成与被配置为管理交易的

电子商务平台数据通信;以及

一个或多个联合电子商务应用,被耦合成与所述企业核心数据通信,所述一个或多个联合电子商务应用包括用于便于用户输入数据的输入终端以及用于将数据传送至用户的输出终端。

12.根据权利要求11所述的系统,还包括用来提供媒体内容的内容管理系统,所述内容管理系统包括被耦合成与企业核心并且与至少一个内容分发网络数据通信的编码服务器。

13.根据权利要求11所述的系统,还包括用来将用户与企业核心对接的可嵌入联合电子商务播放器。

14.根据权利要求13所述的系统,其中可嵌入联合电子商务播放器包括播放器基框,第一子框架用来显示媒体内容并且第二子框架用来显示相关联的电子商务组件。

15.根据权利要求14所述的系统,还包括用来提供媒体内容的内容管理系统,所述内容管理系统包括被耦合成与企业核心并且与至少一个内容分发网络数据通信的编码服务器,其中播放器基框还包括嵌入的代码用来:从内容管理系统获取媒体内容、在第一子框架内显示媒体内容、从企业核心获取相关联的电子商务组件以及在第二子框架中显示电子商务组件。

16.根据权利要求11所述的系统,还包括:用来对从一个或多个联合电子商务应用接收的应用数据解密的安全数据解密服务器(SDDS),该SDDS还被耦合至电子商务平台以将解密的应用数据发送至一个或多个电子商务平台。

病毒联合交互式产品系统及其方法

[0001] 相关申请的交叉引用

[0002] 本申请是申请号为2010800404363、发明名称为“病毒联合交互式产品系统及其方法”的专利申请的分案申请。

技术领域

[0003] 本发明一般涉及交互式媒体内容分发，更具体地涉及用于交互式购买的与媒体内容相关联的产品在病毒(viral)播放器中的安置。

背景技术

[0004] 使用常规技术，典型地通过经过指定网站引导消费者购买产品，在互联网上便于电子商务购买。具体地，可以经由在线广告或赞助链接将互联网上的消费者引导至具体网站，其中这种网站描述了对购买而言可获得的具体产品，允许消费者选择要购买的产品，并引导消费者经过来自该网站的电子商务应用来购买该产品。因此，常规技术的一个缺陷在于：其要求消费者导航至具体网站来购买产品，这可能是耗时的并阻碍产品购买。

[0005] 此外，使用常规技术，传统地经过标语广告、“可点击”广告、赞助链接等来广告互联网上广告的产品。这种广告可以从静态图形图像到丰富媒体内容变动，从而允许用户“点击”广告并被重定向至新网页(处于新浏览器窗口中或者用户的浏览器中的新标签)以显示产品、描述产品并提供用于经过该网站便于经过电子商务应用而进行的购买的机制。如果在期望购买时用户正在收看和/或收听媒体内容，则必须导航至另一网页来购买产品可能是非常分心的，并且当试图返回至该媒体内容时，用户可能潜在地丢失该媒体内容或丢失该媒体内容的位置，从而要求重新启动媒体内容、挫败用户并阻碍未来购买、并且进一步导致丢失收入和生意。

[0006] 此外，利用常规技术，互联网上出售的大多数产品是经过标语广告、“点击量(click-through)”广告或者在具体网站上的媒体播放器上运行的类似商业广告来实现的。尽管可以经过与网站拥有者和广告服务器网络的合同性布置将这种广告安置于不同网站上，但是这种广告限于被指定用于在这种网站上进行广告的具体区域，从而将广告的范围限于访问这种具体网站的用户并进一步将这种范围限于与去往这种网站的业务相关联的广告卷(ad roll)的具体数目或者对在这种网站上呈现这种产品广告的次数施加其他广告服务提供商限制，从而约束用户购买所广告的产品的机会。

[0007] 因此，所需要的是一种系统和方法以便于电子商务交易而不要求消费者导航至另一网站以参与用于产品购买的交易、在收看和/或收听媒体内容时不使消费者过度分心、不将通过广告而对产品的出售限制在被指定用于在具体网站上进行广告的具体区域中、不将广告的范围限于访问这种具体网站的用户、并且不将产品的出售限于具体数目的广告卷或者对在这种网站上呈现产品广告的次数的其他广告服务提供商限制。

发明内容

[0008] 因此，本发明允许消费者结合病毒播放器观看产品并在播放器内选择要购买的产品，而不是被重定向至分离的网站。因此，不再需要去往具体网站以购买产品；病毒播放器充当便于购买的“前端”的媒介物(vehicle)。

[0009] 此外，可以在播放器级别结合指定的内容显示产品——本发明将电子商务“商店”直接带给用户，而不是将用户引导至指定的网站。具体地，播放器可以运行播放器框架内的媒体内容，其中在用户可以“点击”以便于经过电子商务平台后端而进行的购买的播放器的分离区域中列出关联的产品。实质上，用户能够在收看或收听媒体内容的同时在播放器内观看并购买产品，从而带来便于产品销售的能力作为丰富媒体体验的一部分。

[0010] 此外，可以“以病毒方式”出售产品，从而允许内容拥有者对内容进行货币化。根据本发明，联合(syndicated)电子商务播放器被设计为可嵌入的，使得用户可以将其安置于发往朋友的电子邮件中、社交网站(例如Facebook、MySpace、Google Buzz、Yelp等)上或其他网站上，从而允许联合电子商务播放器以病毒方式在互联网上分发。结果，可以在没有这种约束的情况下以病毒方式将在联合电子商务播放器中列出的产品直接出售给潜在的消费者，所述消费者将能够观看或收听联合电子商务播放器的媒体内容并立即从联合电子商务播放器内购买(一个或多个)关联的产品，而不从媒体体验进行重定向。

[0011] 在一个优选实施例中，本发明在以下方法中实现上述特征：所述方法用于结合媒体内容的显示而便于商业产品的购买，由此播放器包括嵌入其中的媒体产生组件和交互式电子商务组件。可以以病毒方式将具有电子商务组件的播放器从一个网页拷贝和传播至任何数目的其他网页。

[0012] 在另一优选实施例中，在第一网页中生成播放器框架。针对所述媒体内容预留所述播放器框架的至少第一部分，并针对交互式电子商务组件预留所述播放器框架的至少第二部分。在所述播放器框架中嵌入用于获取媒体内容并将媒体内容安置于所述播放器的第一部分中的代码，并且在所述播放器框架中嵌入用于获取交互式电子商务组件并将交互式电子商务组件安置于所述播放器的第二部分中的代码。然后，可以以病毒方式将播放器框架从一个网页拷贝和传播至任何数目的其他网页。

[0013] 一种用于结合媒体内容的显示而实现产品的销售的系统包括：企业核心；以及一个或多个联合电子商务应用，以数据通信的方式耦合至所述企业核心。所述一个或多个联合电子商务应用包括：输入终端，用于便于用户输入数据；以及输出终端，用于将数据传送至用户。电子商务平台以数据通信的方式耦合至所述企业核心以便于产品的购买。

[0014] 优选地，所述系统包括至少一个内容分发网络(CDN)和至少一个广告网络，它们两者均以数据通信的方式耦合至所述企业核心。

[0015] 优选地，所述系统的企业核心还包括计算机，所述计算机至少具有处理器和与所述处理器可操作地耦合的存储器，所述存储器被配置为存储由所述处理器可执行的计算机程序，所述计算机程序被配置为执行以下步骤：从所述一个或多个电子商务应用中的一个电子商务应用接收针对媒体、产品和供应中的至少一个的请求，并将所述请求发送至所述CDN和所述广告网络中的至少一个；从所述CDN和所述广告网络中的所述至少一个接收媒体、产品和供应中的所述至少一个，并将媒体、产品和供应中的所述至少一个发送至所述一个或多个电子商务应用中的所述一个电子商务应用；从所述一个或多个电子商务应用中的

所述一个电子商务应用接收注册ID和购买订单，并将所述注册ID和购买订单发送至所述电子商务平台；以及从所述电子商务平台接收与所述注册ID和购买订单相关的交易数据，并将所述交易数据发送至所述一个或多个电子商务应用中的所述一个电子商务应用。

附图说明

[0016] 为了更完整地理解本发明及其优势，现在参照结合附图进行的以下描述，在附图中：

[0017] 图1是示出了体现本发明的特征的数据流程III交互式产品安置系统的高级框图；

[0018] 图2和3示出了利用用于去往(call into)远程在线目的地的标准嵌入代码的接口应用线框；

[0019] 图4示出了利用向远程在线目的地中的标准嵌入代码的联合电子商务接口应用线框；

[0020] 图5和6示出了用于实现本发明的特征的联合电子商务接口应用线框的实现实施例；

[0021] 图7是示出了本发明中利用的逻辑的流程图；以及

[0022] 图8至10示出了图1的系统的备选实施例。

具体实施方式

[0023] 在以下讨论中，阐述了许多具体细节以提供对本发明的透彻理解。然而，对于本领域的技术人员来说将显而易见，可以在没有这种具体细节的情况下实施本发明。在其他实例中，以示意或框图的形式示意了公知的元件，以便不以不必要的细节使本发明模糊。此外，对于大多数部分，省略了涉及互联网、HTML(包括HTML5)、HTTP、HTTPS、SWF、XML、PHP、Adobe Flash、FLV等的细节，由于这种细节不被认为是获得对本发明的完整理解所必需的并且被认为处于相关领域的普通技术人员的技术内。

[0024] 注意，这里描述的所有功能可以由处理器(诸如微处理器、控制器、微控制器、专用集成电路(ASIC)、电子数据处理器、计算机等)根据代码(诸如被编码为执行这种功能的程序代码、软件、集成电路等)来执行，除非另有指示。此外，认为，基于对本发明的本说明书的回顾，所有这种代码的设计、开发和实现细节将对本领域的普通技术人员来说显而易见。

[0025] 参照附图中的图1，参考标记100一般表示体现本发明的特征的交互式内容分发系统。系统100包括：企业核心102，被配置为用于控制系统100的所有操作的集线器，以下更详细讨论。与企业核心102耦合的是一个或多个电子商务应用104、内容管理系统(“CMS”)106、广告网络108和电子商务平台110。

[0026] 与企业核心102耦合的电子商务应用104包括：电子商务应用105，其中终端用户未注册至电子商务平台110；以及电子商务应用107，其中终端用户注册至电子商务平台110。作为示例而非限制，电子商务应用105和107包括移动设备(例如iPhone、运行Android操作系统的智能电话、便携式游戏平台(诸如Nintendo DS))的移动设备应用、社交媒体应用(例如Facebook、MySpace、Google Buzz)、联合媒体播放器应用、联合商店应用、针对游戏控制台(例如X-box、Playstaion、Nintendo、Wii)而编写的应用、互联网协议电视(“IPTV”)以及任何将允许插入联合电子商务应用且进行以下讨论的联合电子商务过程的设备和/或平

台。优选地，未注册的电子商务应用105中的每一个直接地(例如线缆、卫星、光纤)或经由通信网络(例如互联网、VPN、蜂窝通信网络)114耦合至安全数据解密服务器(“SDDS”)116，该SDDS进而耦合至以下更详细描述的电子商务平台110。优选地，已注册的电子商务应用107中的每一个直接地或经由通信网络(例如互联网、蜂窝通信网络)118耦合至企业核心102。

[0027] CMS 106包括编码服务器120，编码服务器120耦合至企业核心102和第三方内容分发网络(“CDN”)121。优选地，CDN 121耦合至一个或多个诸如由Akamai提供的边缘服务器122，所述边缘服务器122经由通信网络(例如互联网)124提供CDN 121与一个或多个内容提供商(未示出)之间的接口。作为示例而非限制，由CMS 106提供的内容包括电影、电影预告片、视频和音频。

[0028] 广告(“ad”)网络108包括与企业核心102耦合的第三方广告服务器126(例如Ad-Tech)以及一个或多个广告网络128(例如AdMob和Tremor Media)。作为示例而非限制，广告网络108提供产品列表，所述产品列表示出了哪些产品关联于或相关于与特定媒体相关联或在特定媒体中显示的至少一个项目、和其他产品信息(诸如定价、可用性等)。

[0029] 电子商务平台110包括与企业核心102耦合的企业电子商务系统138。一个或多个付费网关140(例如Paypal)、计费系统142和履行中心144耦合至企业电子商务系统138。一个或多个仓库管理系统146连接至每个履行中心144。优选地，企业电子商务系统138还耦合至SDDS 116以从电子商务应用105接收注册应用数据。

[0030] 图2示出了体现本发明的特征的播放器框架200。优选地，框架200包括页首202和页脚204以及夹在页首与页脚之间的多个子框206。子框206可以被配置为显示账户信息、类别、产品、特色产品、特色供应、购物车、总收费和附加链接(例如，关于我们、货运、返还、私密性和安全性、使用条件、联系信息、礼券FAQ)。

[0031] 图3示出了播放器框架400的备选实施例，其中在播放器框架上覆盖视频内容、广告和电子商务组件以及病毒工具。

[0032] 图4示出了播放器基框400，其具有主框402、针对视频产生而配置的子框404(不是基框的一部分)以及针对电子商务应用而配置的子框406(不是基框的一部分)。播放器基框400还包括嵌入代码(未示出)(诸如HTML代码)用于从CMS 106获取媒体内容、从广告网络108获取广告内容和产品列表、以及从企业核心102获取播放器的电子商务组件，如以下更详细讨论的那样。可以以病毒方式将具有用于获取媒体内容、广告内容和电子商务组件的嵌入代码的播放器基框400从一个网页拷贝并传播至互联网上的任何数目的其他网页。

[0033] 图5和6示出了在图4的播放器基框上构建的播放器500和播放器600，如其例如在计算机监视器(未示出)上将显示的那样。优选地，播放器500包括子框404内(例如使用Flash编码)呈现的媒体内容(例如视频、电影、音频)以及子框中的联合电子商务组件。电子商务组件被配置为用户与电子商务平台110和SDDS 116(以下关于图7的步骤714至738所讨论)之间的接口，并且优选地在定制编码上构建，并且优选地包括集成于此以供用户使用的产品列表504(图5)和媒体播放列表506(图6)。优选地，产品列表504显示与媒体产生窗口502中使用的产品相对应的产品508，所述产品可以经过子框中的交互式电子商务组件而被选择进行购买。优选地，媒体播放列表506显示多个媒体510，用户可以从所述媒体中选择以在媒体产生窗口502中观看或收听。

[0034] 图7示出了流程图700，流程图700示出了使用本发明的一个优选实施例。在步骤

702中，用户参与电子商务应用104，并且在步骤704中，用户(例如经由媒体播放列表506)请求要呈现的媒体内容(例如视频、音频、游戏)。然后，电子商务应用104生成针对该媒体内容以及关联的产品和产品供应的请求，并将该请求发送至企业核心102，企业核心102将该请求转发至CMS106和广告网络108。在步骤706中，CMS106获取所请求的媒体内容，并且广告网络108获取与该媒体内容相关联的广告内容(即，产品和产品供应)。在步骤708中，将所请求的媒体内容以及关联的广告内容发送至电子商务应用104，并且在步骤710中，电子商务应用接收该媒体内容。在步骤712中，经由媒体产生窗口502呈现媒体内容以向用户显示，并在子框406中呈现关联的广告内容。

[0035] 在观看媒体内容时，如果用户/观众应当看到用户/观众将发现期望具有的项目或产品，则在步骤714中，用户/观众可以参与电子商务组件以对产品下订单。在步骤716中，确定用户是否注册至电子商务平台以订购产品。如果在步骤716处确定了用户已注册，则执行继续至步骤717，在步骤717中电子商务应用104生成包括用户的注册数据和购买订单的消息，并将其转发至电子商务平台110。如果在步骤716处确定了用户未注册，则执行继续至步骤718，在步骤718中提示用户提供信息以变为注册以购买产品。在步骤720中，对用户的注册应用数据进行加密并将其发送至安全数据解密服务器(SDDS)，并且在步骤722中，对加密的数据进行解密并将其转发至电子商务平台110。

[0036] 在步骤724处，电子商务平台接收注册数据，并检验以确定用户是否具有现有账户。在步骤726中，如果用户具有现有账户，则执行继续至步骤730；否则，执行继续至步骤728。在步骤728处，对注册应用数据进行处理并以该用户的名义建立账户，并且执行继续至步骤730。在步骤730处，对要购买的产品的支付进行处理，并且在步骤732处，确定是公告(post)还是拒绝交易。如果拒绝交易，则将拒绝交易的报告发送至电子商务应用104。如果公告交易，则在步骤734中，指示履行中心144与仓库管理系统146一起填写订单，并将公告交易的报告发送至电子商务应用104。

[0037] 在步骤736中，电子商务应用104接收拒绝或公告交易的报告，并将该报告呈现给用户，并且在步骤738处终止该交易。在步骤740处，用户重新开始观看或收听媒体内容。

[0038] 要理解的是，本发明可以采用许多形式和实施例。因此，在不脱离本发明的精神或范围的情况下，可以对上述内容进行多种变型。例如，图8示出了系统800，其中第三方广告服务器126可以直接耦合至第三方CDN；图9示出了系统900，其中第三方广告服务器126可以直接耦合至CMS边缘服务器122；以及图10示出了系统1000，其中第三方广告服务器126可以以图1、8和9所描绘的方式的任何组合以及特别地直接耦合至企业核心102和CMS边缘服务器122。

[0039] 因此通过参照某些本发明的优选实施例描述了本发明，要注意的是：所公开的实施例在本质上是示意性的而非限制性的，并且可以在上述公开中想到多种多样的变型、修改、改变和替代，并且在一些实例中可以采用本发明的一些特征而不对应地使用其他特征。基于对优选实施例的上述描述的回顾，本领域的技术人员可以认为许多这种变型和修改是显而易见和期望的。因此，适当的是，宽泛地且以与本发明的范围相一致的方式解释所附权利要求。

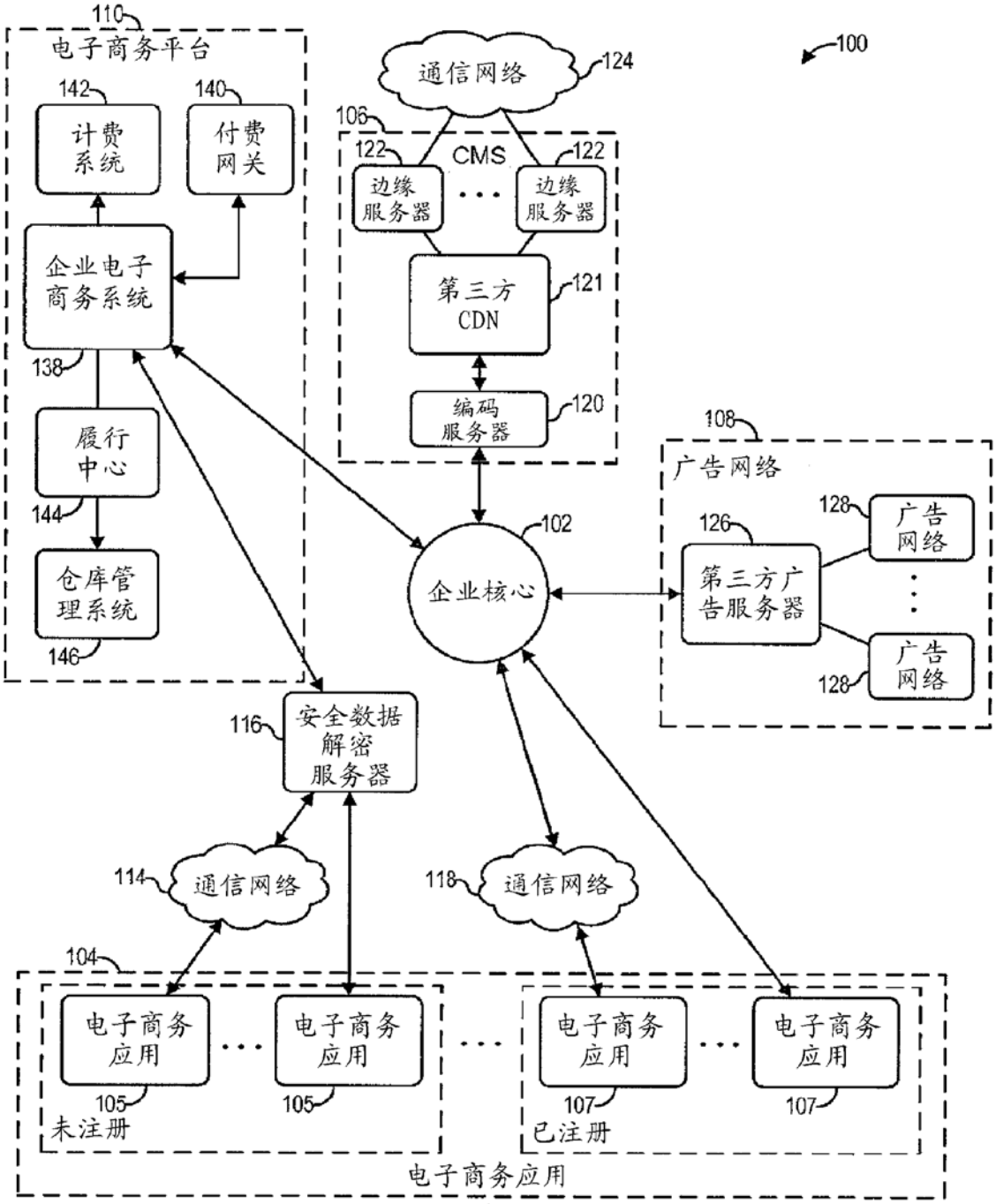
110
电子商务平台
142
计费系统
140
付费网关
企业电子商务系统
138
履行中心
144
仓库管理系统
146
通信网络
124
100
106
CMS
122
边缘服务器
122
边缘服务器
第三方CDN
121
编码服务器
120
108
广告网络
126
第三方广告服务器
128
广告网络
128
广告网络
102
企业核心
116
安全数据解密服务器
114
通信网络
118
通信网络
104
电子商务应用
105
电子商务应用
105
未注册
电子商务应用
107
电子商务应用
107
已注册
电子商务应用

图 1

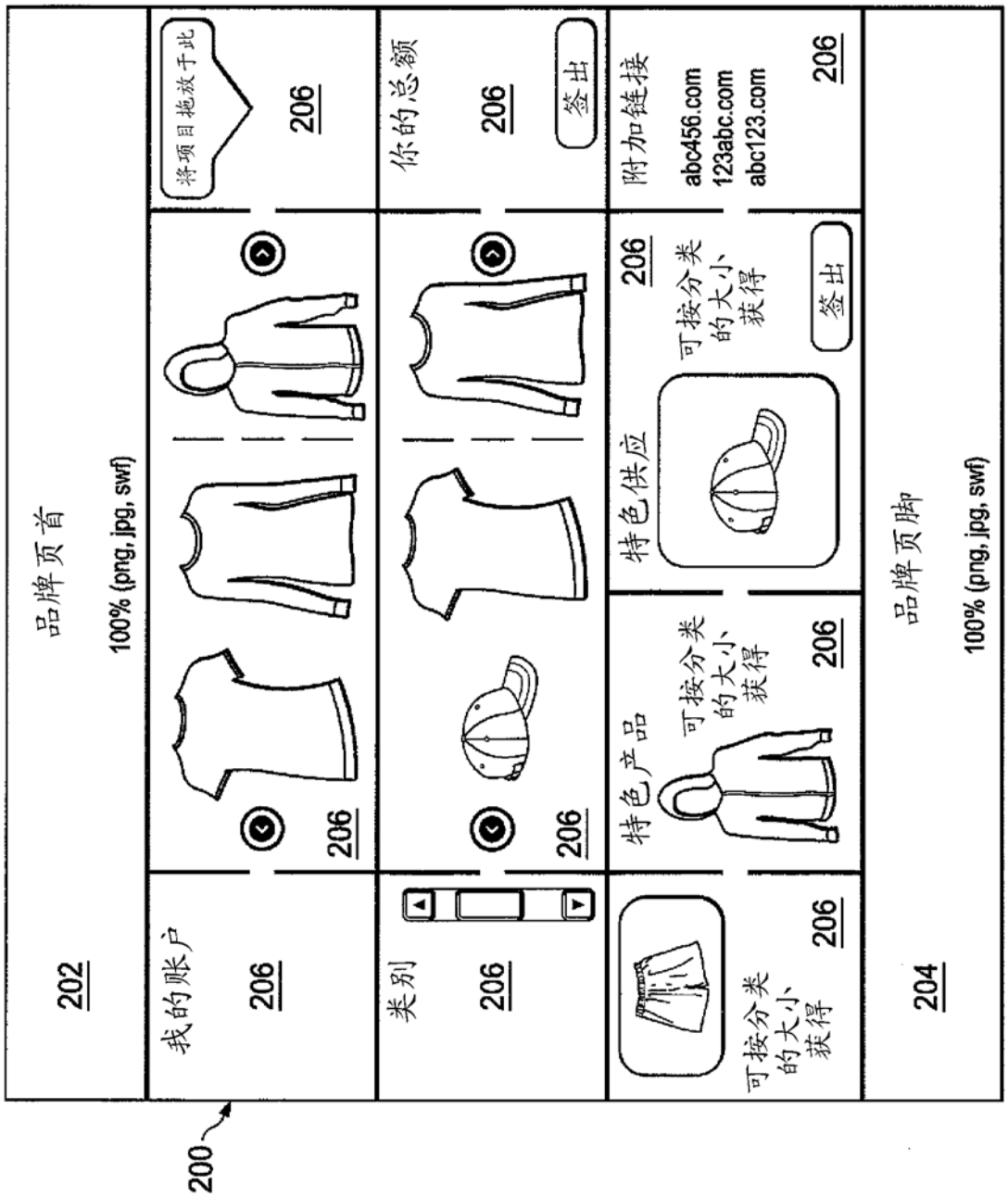
品牌页首
100% (png, jpg, swf)
202
我的账户
206
类别
206
可按分类的大小获得
206
206
206
将项目拖放于此
206
你的总额
206
签出
特色产品
可按分类的大小获得
206
特色供应
206
可按分类的大小获得
签出
附加链接
abc456.com
123abc.com
abc123.com
206
品牌页脚
204
100% (png, jpg, swf)
200

图 2

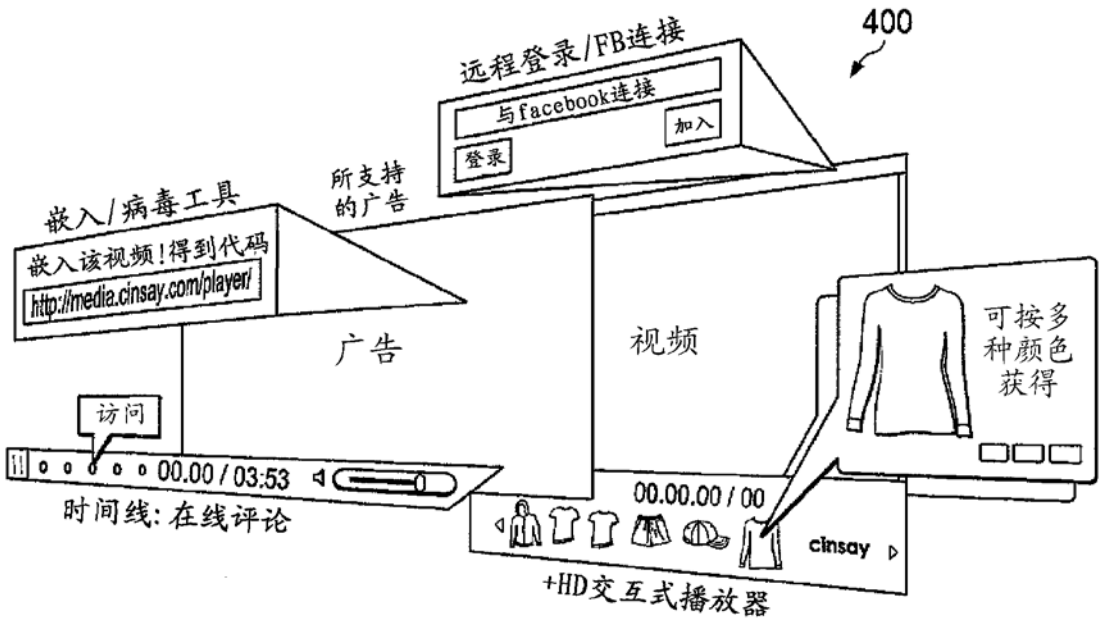

应用嵌入代码示例

(利用向远程在线目的地中的标准嵌入代码整合)

```
<object classid='clsid:D27CDB6E-AE6D-11cf-96B8-444553540000'
            id='Syndicated Player' width='315' height='448'
            codebase='http://fpdownload.macromedia.com/get/flashplayer/current/swflash.cab'>
            <param name='movie' value='http://www.cinsay.com/player/SyndicatedPlayer.swf?
playerId=fs000080000iaj31pel0000000' />
            <param name='quality' value='high' />
            <param name='bgcolor' value='#000000' />
            <param name='wmode' value='transparent' />
            <param name='allowfullscreen' value='true' />
            <param name='allowScriptAccess' value='sameDomain' />
            <embed src='http://www.cinsay.com/player/SyndicatedPlayer.swf?
playerId=fs000080000iaj31pel0000000' quality='high' bgcolor='#000000'
                  width='100%' height='100%' name='SyndicatedPlayer' align='middle'
                  play='true'
                  loop='false'
                  quality='high'
                  wmode='transparent'
                  allowScriptAccess='sameDomain'
                  allowFullScreen='true'
                  type='application/x-shockwave-flash'
                  pluginspage='http://www.adobe.com/go/getflashplayer'>
            </embed>
      </object>
</noscript>
```

图 3

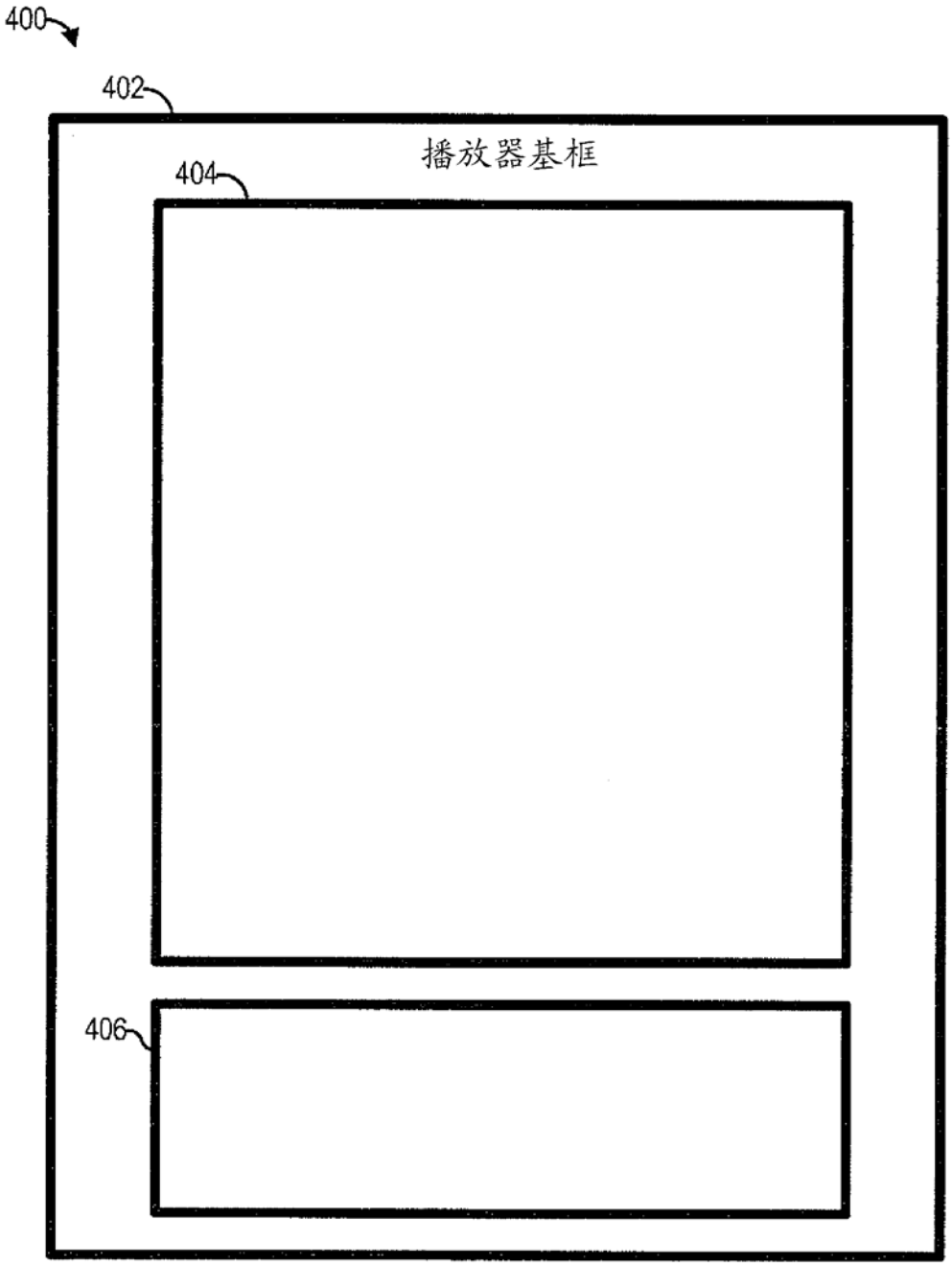

图 4

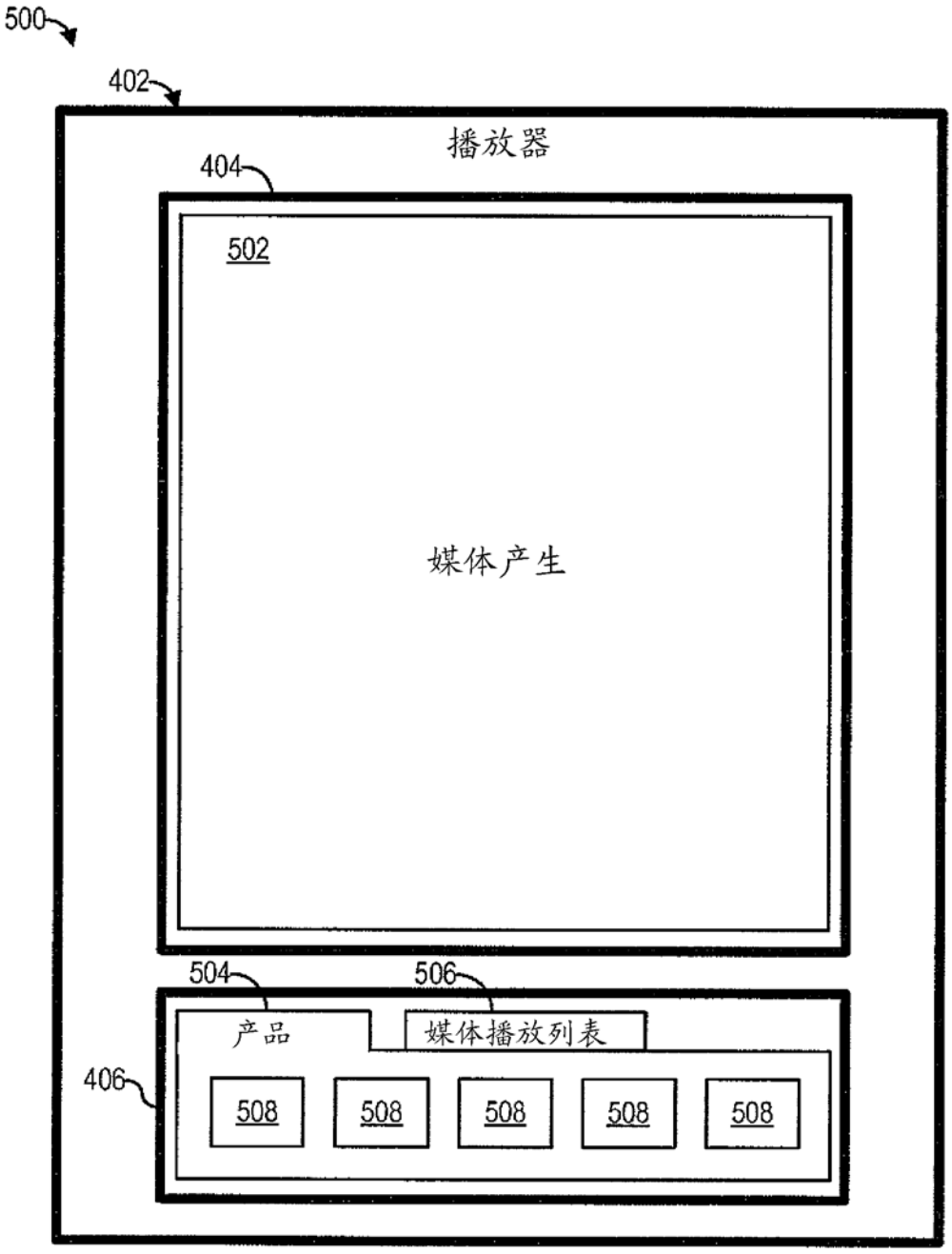
500
402
播放器
404
502
媒体产生
504
506
产品
媒体播放列表
406
508
508
508
508
508

图 5

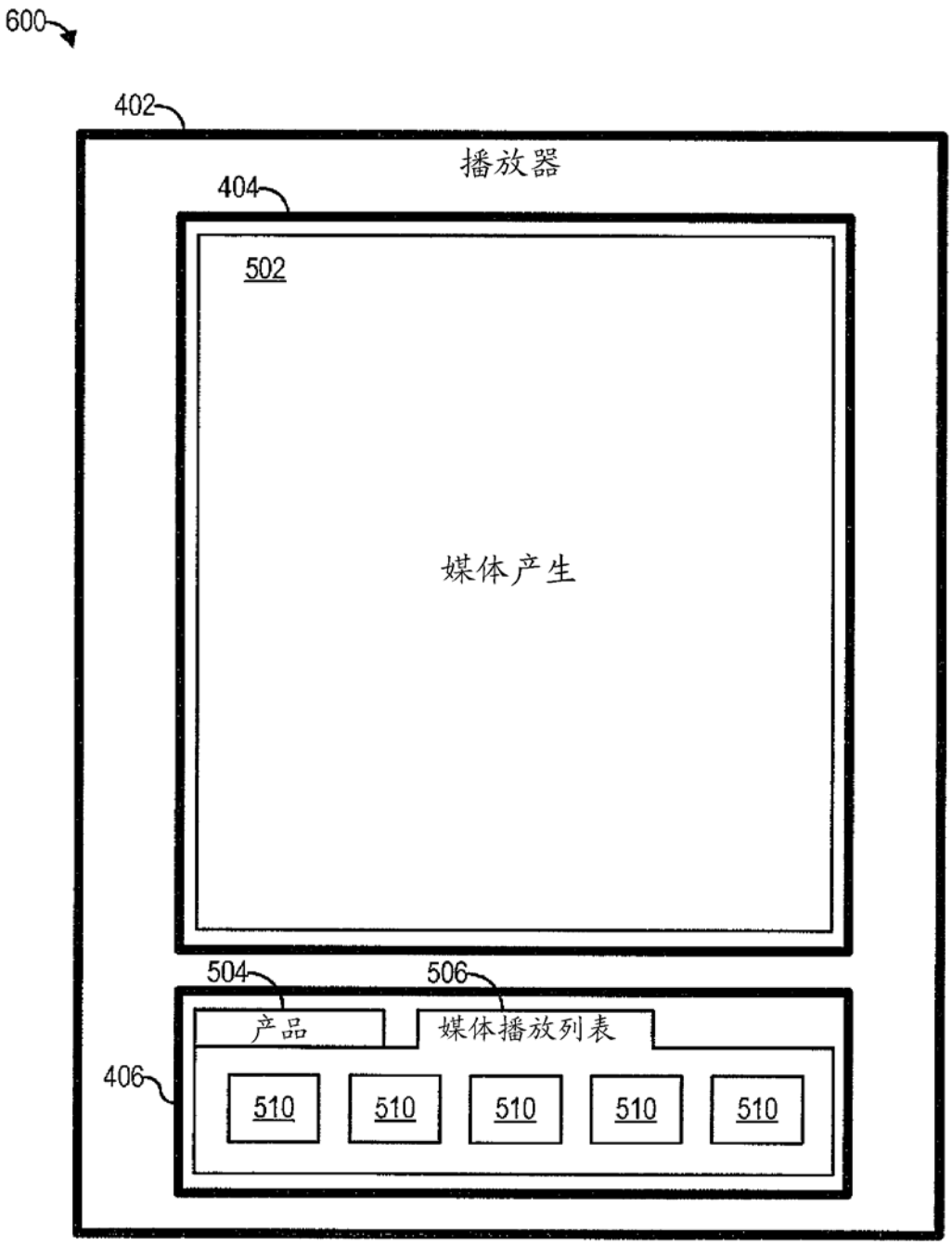
600
402
播放器
404
502
媒体产生
504
506
产品
媒体播放列表
406
510
510
510
510
510

图 6

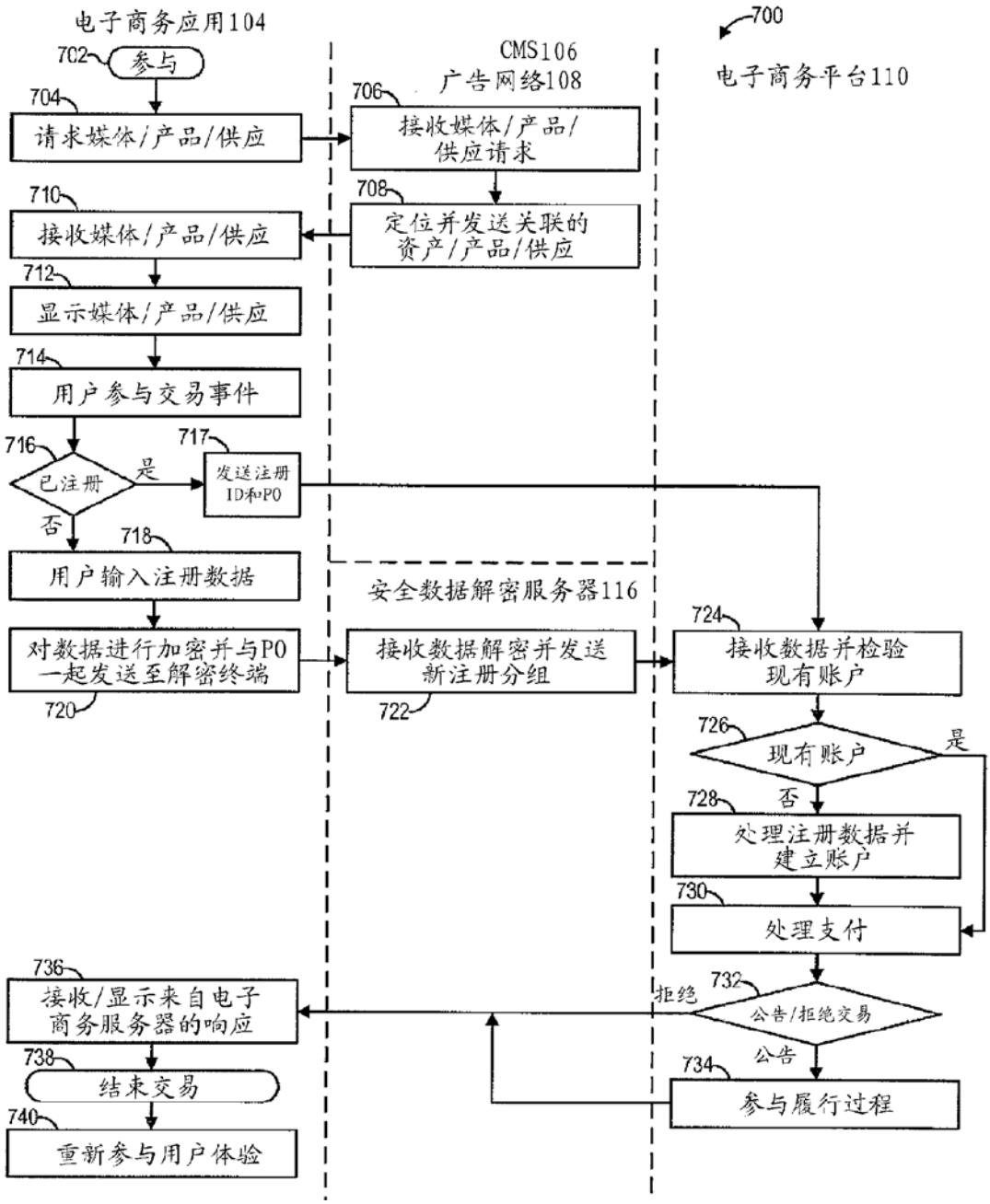
电子商务应用104
700
CMS106
广告网络108
电子商务平台110
702
参与
704
请求媒体/产品/供应
706
接收媒体/产品/供应请求
708
定位并发送关联的资产/产品/供应
710
接收媒体/产品/供应
712
显示媒体/产品/供应
714
用户参与交易事件
716
已注册
是
否
717
发送注册ID和PO
718
用户输入注册数据
安全数据解密服务器116
720
对数据进行加密并与PO一起发送至解密终端
722
接收数据解密并发送新注册分组
724
接收数据并检验现有账户
726
现有账户
是
否
728
处理注册数据并建立账户
730
处理支付
732
公告/拒绝交易
拒绝
公告
734
参与履行过程
736
接收/显示来自电子商务服务器的响应
738
结束交易
740
重新参与用户体验

图 7

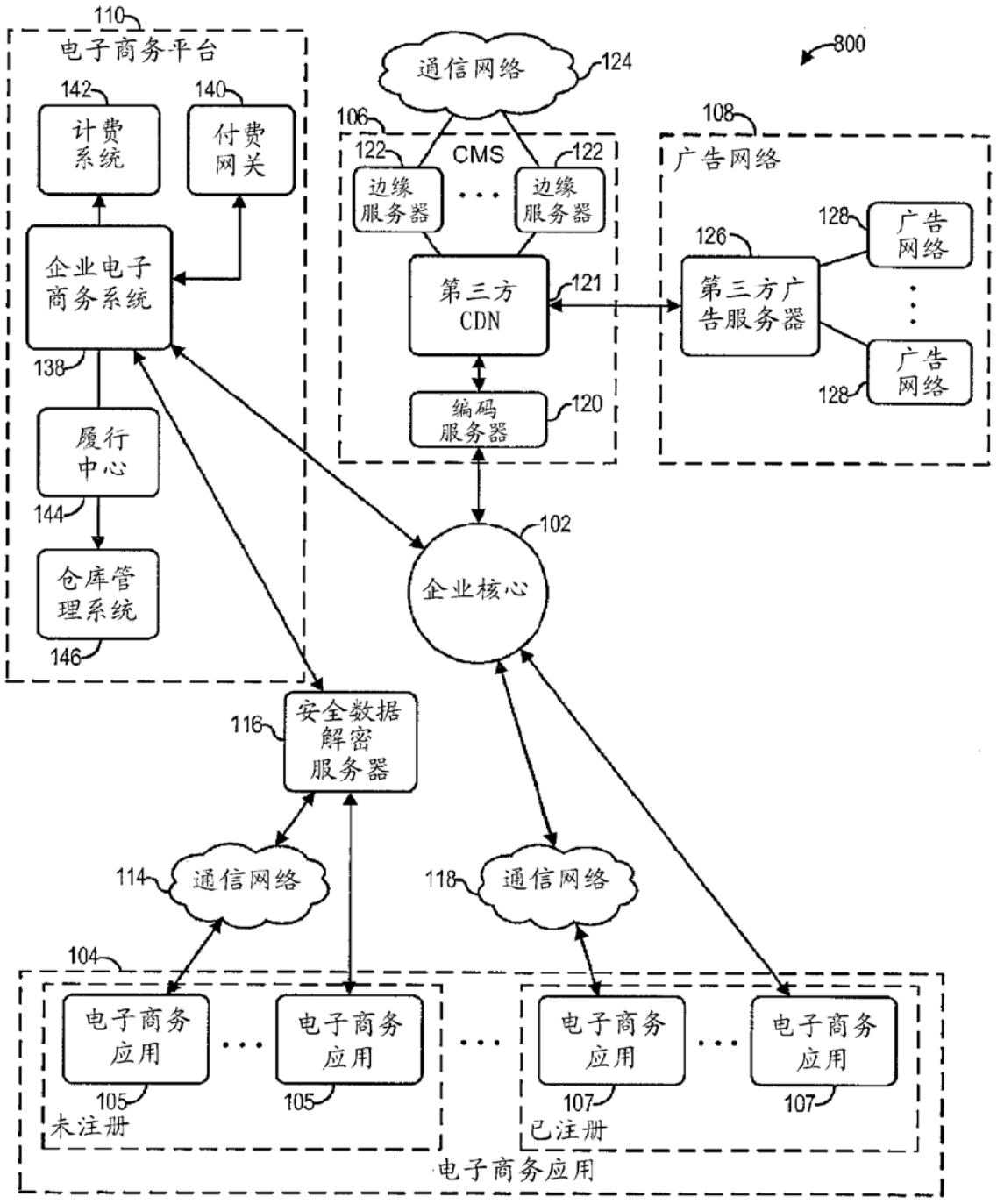
800
110
电子商务平台
142
计费系统
140
付费网关
企业电子商务系统
138
履行中心
144
仓库管理系统
146
通信网络
124
106
CMS
122
边缘服务器
122
边缘服务器
第三方CDN
121
编码服务器
120
108
广告网络
126
第三方广告服务器
128
广告网络
128
广告网络
102
企业核心
116
安全数据解密服务器
114
通信网络
118
通信网络
104
电子商务应用
105
电子商务应用
105
未注册
电子商务应用
107
电子商务应用
107
已注册
电子商务应用

图 8

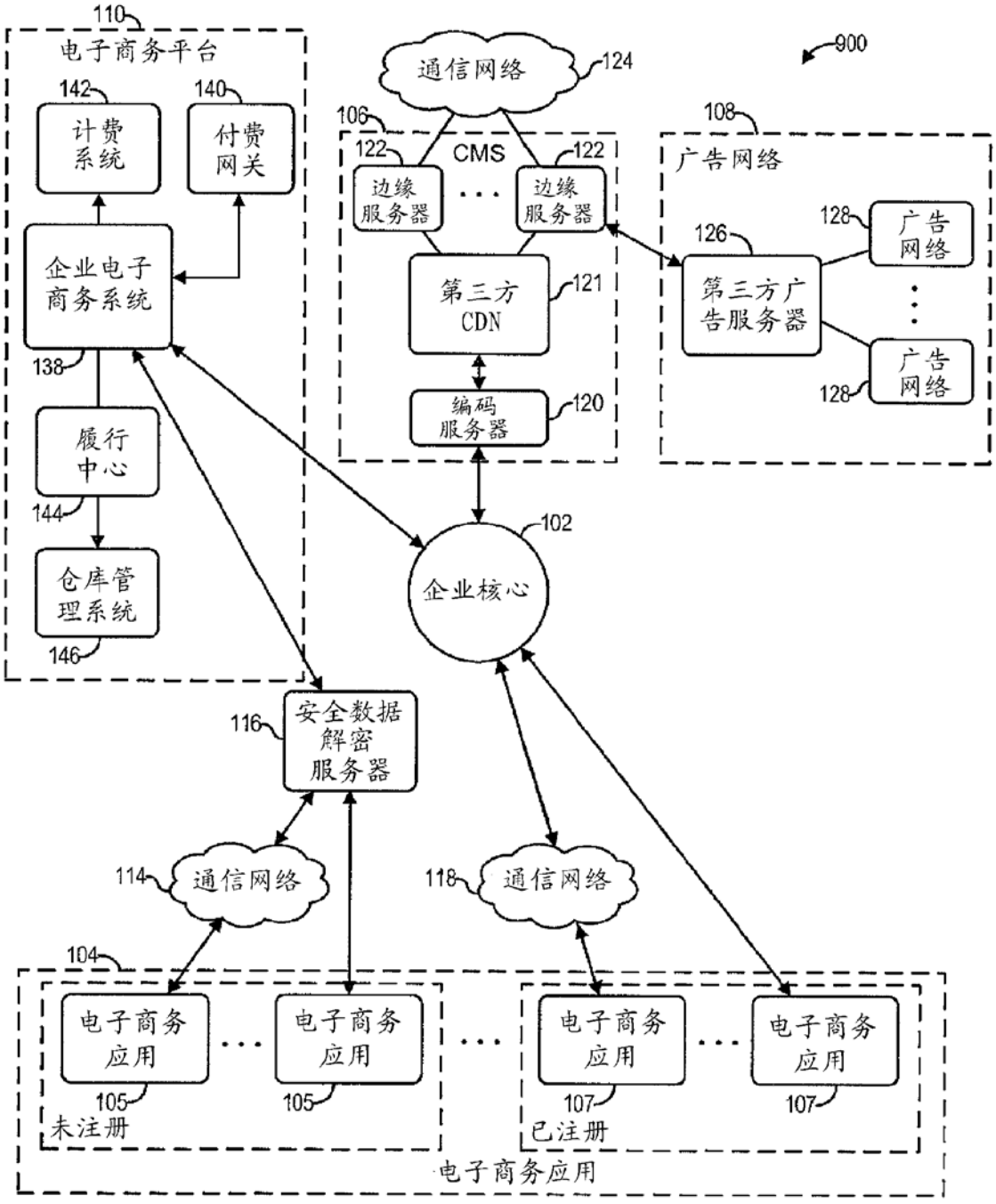
110
电子商务平台
142
计费系统
140
付费网关
企业电子商务系统
138
履行中心
144
仓库管理系统
146
900
通信网络
124
106
CMS
122
边缘服务器
122
边缘服务器
第三方CDN
121
编码服务器
120
108
广告网络
126
第三方广告服务器
128
广告网络
128
广告网络
102
企业核心
116
安全数据解密服务器
114
通信网络
118
通信网络
104
电子商务应用
105
电子商务应用
105
未注册
电子商务应用
107
电子商务应用
107
已注册
电子商务应用

图 9

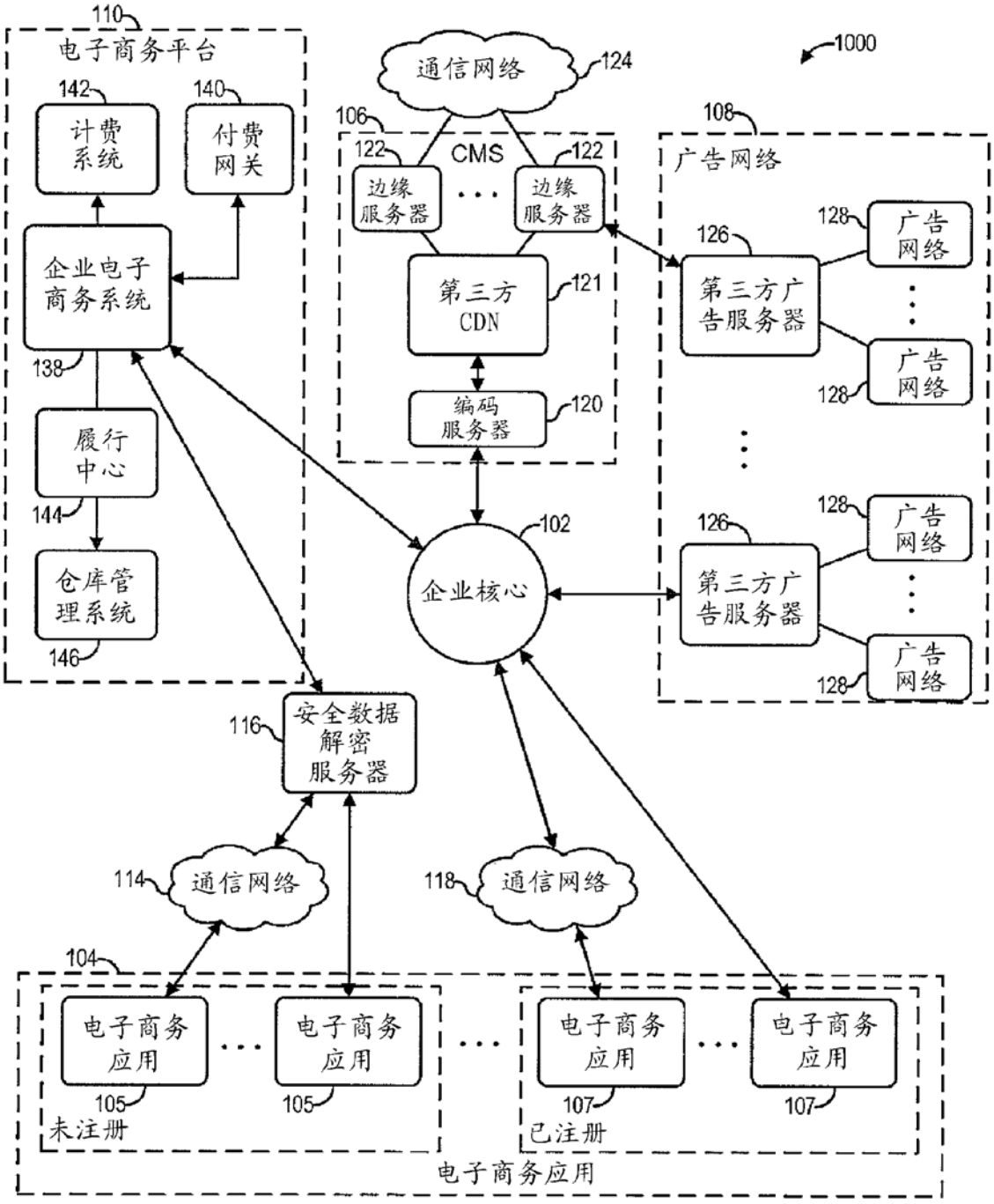
1000
110
电子商务平台
142
计费系统
140
付费网关
企业电子商务系统
138
履行中心
144
仓库管理系统
146
通信网络
124
106
CMS
122
边缘服务器
122
边缘服务器
第三方CDN
121
编码服务器
120
108
广告网络
126
第三方广告服务器
128
广告网络
128
广告网络
126
第三方广告服务器
128
广告网络
128
广告网络
102
企业核心
116
安全数据解密服务器
114
通信网络
118
通信网络
104
电子商务应用
105
电子商务应用
105
未注册
电子商务应用
107
电子商务应用
107
已注册
电子商务应用

图 10