(19)中华人民共和国国家知识产权局

(12)实用新型专利

(10)授权公告号 CN 203079517 U
(45)授权公告日 2013.07.24

(21)申请号 201320019103.3

(22)申请日 2013.01.15

(73)专利权人 朱志祥
地址 163000 黑龙江省大庆市中国石油天然气股份有限公司大庆石化公司化肥厂合成车间

(72)发明人 孙少杰 朱志祥 聂云龙 刘醒愚 顾金宝 曾凡强 张延涛 杨晓峰 常爱玉 陈伟光 陈伟

(74)专利代理机构 大庆市远东专利商标事务所 23202
代理人 马洪发

(51)Int.Cl.
B66C 1/12(2006.01)

权利要求书1页 说明书2页 附图1页

(54)实用新型名称

一种热管吊具

(57)摘要

本实用新型的一种热管吊具属于一种用于起重机的热管吊装装置，是由吊具框架、吊环和吊腿构成，在吊具框架的上面和下面分别设有上部吊腿Ⅰ、下面吊腿Ⅰ，下面吊腿Ⅰ通过钢丝绳Ⅰ与吊环上部的吊腿Ⅱ连接，吊环是由两个半圆环构成、通过螺栓连接在一起。吊环的内径与热管的光杆处相同。本实用新型的一种热管吊具，结构合是，不但容易操作，而且吊具结构简单，自身重量轻，容易制造，成本低；操作时可以吊装多根热管，热管能紧紧被夹牢，起重时被吊物不易脱落下来，安全可靠。

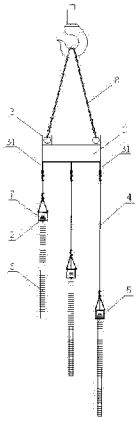

CN 203079517 U

1. 一种热管吊具，是由吊具框架（1）、吊环（2）和吊腿构成，其特征在于吊具框架（1）的上面和下面分别设有上部吊腿Ⅰ（3）、下面吊腿Ⅰ（31），下面吊腿Ⅰ（31）通过钢丝绳Ⅰ（4）与吊环（2）上部的吊腿Ⅱ（7）连接，吊环（2）是由两个半圆环构成、通过螺栓（5）连接在一起。

2. 根据权利要求 1 所述的一种热管吊具，其特征在于吊环（2）的内径与热管（6）的光杆处相同。

3. 根据权利要求 1 所述的一种热管吊具，其特征在于吊具框架（1）下面均布两个以上的下面吊腿Ⅰ（31）。

4. 根据权利要求 1 所述的一种热管吊具，其特征在于吊具框架（1）上部吊腿Ⅰ（3）通过钢丝绳Ⅱ（8）与起重机械相连。

一种热管吊具

技术领域

[0001] 本实用新型属于一种用于起重机的热管吊装装置，特别是涉及到一种热管吊具。

背景技术

[0002] 在化工生产装置中，经常用起重机或吊车吊挂的吊具，目前已有的是电动夹紧吊具、液压夹紧吊具、机械自锁式吊具等已广泛使用，使用电动夹紧吊具、机械自锁吊具和机械自锁式吊具，被吊物能够被吊具紧紧夹牢，起重时被吊物不易脱落，操作安全可靠，但操作起来比较繁琐麻烦，吊具结构复杂，吊具自身重量大，成本高，投资大。在热管吊装过程中，可以利用钢丝绳捆扎热管的办法进行吊装，但这种方法虽然简单易行，但需要人工捆扎、人工串绳挂钩、摘钩，不但劳动强度大、工作效率低，而具有不安全的生产隐患。

发明内容

[0003] 针对上述问题，本实用新型提供了一种热管吊具，该吊具不但容易操作，且结构简单，自身重量轻，容易制造，成本低，而且操作时可以吊装多根热管，热管能紧紧被夹牢，起重时被吊物不易脱落下来，安全可靠。

[0004] 本实用的一种热管吊具，是由吊具框架、吊环和吊腿构成，在吊具框架的上面和下面分别设有上部吊腿Ⅰ、下面吊腿Ⅰ，下面吊腿Ⅰ通过钢丝绳Ⅰ与吊环上部的吊腿Ⅱ连接，吊环是由两个半圆环构成、通过螺栓连接在一起。

[0005] 作为本实用新型的进一步改进，吊环的内径与热管的光杆处相同。

[0006] 作为本实用新型的进一步改进，在吊具框架下面均布两个以上的下面吊腿Ⅰ。

[0007] 作为本实用新型的进一步改进，在吊具框架上部吊腿Ⅰ通过钢丝绳Ⅱ与起重机械相连。

[0008] 本实用新型的一种热管吊具，结构合是，不但容易操作，而且吊具结构简单，自身重量轻，容易制造，成本低；操作时可以吊装多根热管，热管能紧紧被夹牢，起重时被吊物不易脱落下来，安全可靠。

附图说明

[0009] 图 1 为本实用新型的一种热管吊具结构示意图。

具体实施方式

[0010] 本实用新型的一种热管吊具，是由吊具框架 1、吊环 2 和吊腿构成，在吊具框架 1 的上面和下面分别设有上部吊腿Ⅰ 3、下面吊腿Ⅰ 31，上部吊腿Ⅰ 3 通过钢丝绳Ⅱ 8 与起重机械相连、下面吊腿Ⅰ 31 通过钢丝绳Ⅰ 4 与吊环 2 上部的吊腿Ⅱ 7 连接，吊环 2 是由两个半圆环构成、通过螺栓 5 连接在一起。其吊环 2 的内径与热管 6 的光杆处相同。

[0011] 根据实际需要，可在吊具框架 1 下面均布两个以上的下面吊腿Ⅰ 31。

[0012] 本实用新型一种热管吊具是这样实现的，吊具框架顶部两个上部吊腿用钢丝绳与

起重机械相连，下面吊腿用钢丝绳与吊环相连。每段钢丝绳长度不一样，防止同时受力拉起，起重机满足不了载荷。将吊环拆开卡在热管凸起处，然后用螺栓拧上；可以吊起分别多根，然后吊到预定位置再分别落下。

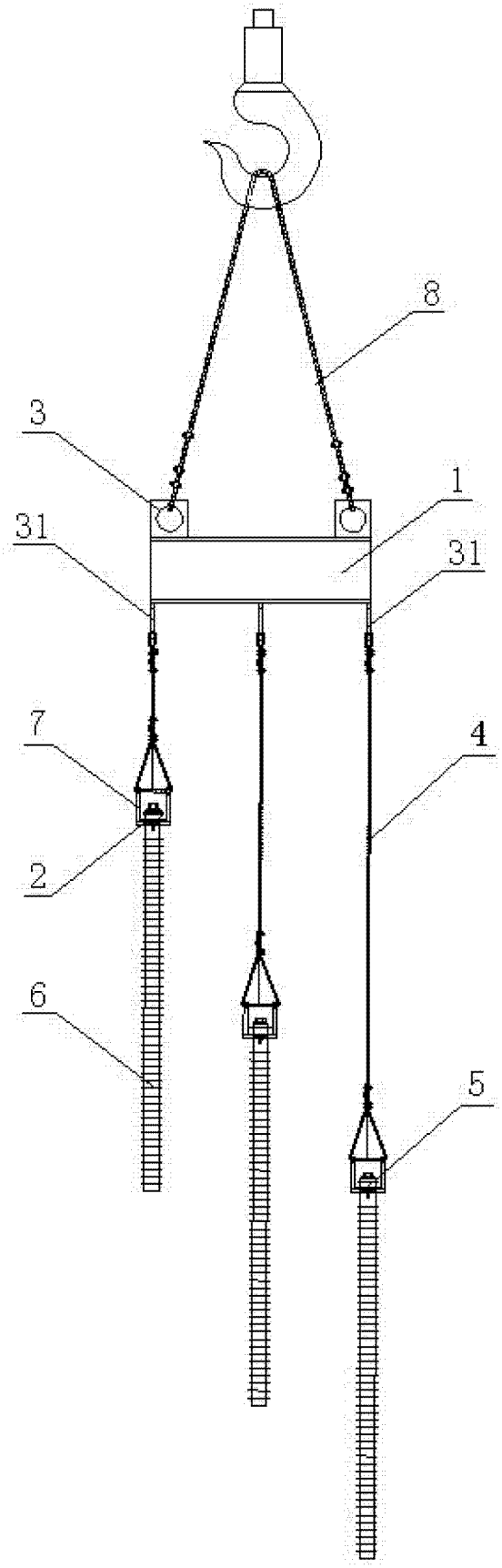

图 1