(19)国家知识产权局

(12)实用新型专利

(10)授权公告号 CN 222636792 U
(45)授权公告日 2025.03.18

(21)申请号 202420451252.5

(22)申请日 2024.03.08

(73)专利权人 深圳市科尔创科技有限公司
地址 518101 广东省深圳市宝安区福海街道和平社区永和路双金惠工业城B栋5层

(72)发明人 肖晓清

(51)Int.Cl.
G09F 9/302(2006.01)
H02S 20/30(2014.01)
F16M 11/08(2006.01)
F16M 11/18(2006.01)
F24S 30/422(2018.01)

权利要求书1页 说明书3页 附图5页

(54)实用新型名称

一种能够多面显示的广告机

(57)摘要

本实用新型公开了一种能够多面显示的广告机,包括旋转底座,所述旋转底座的顶端表面固定连接有四方安装箱,所述四方安装箱的内部表面固定安装有显示装置,所述四方安装箱的顶端表面固定安装有光伏顶棚,本实用新型所述的一种能够多面显示的广告机,通过设置旋转底座可以让连接的四方安装箱进行旋转从而让宣传的内容让站在各种角度的人观看得到,通过设置四方安装箱将显示装置安装在内部,提高安全性,同时也能抗风抗雨提高内部显示装置的使用寿命,通过设置显示装置增加显示屏的个数,四个方向的显示屏可以同时展示多个不同的广告,再配合旋转底座进行转动,可以大大提高宣传效果,通过设置光伏顶棚可以进行电力的补给降低。

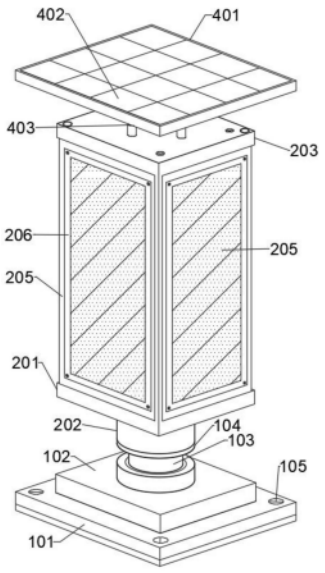

CN 222636792 U

1.一种能够多面显示的广告机,其特征在于:包括旋转底座(1),所述旋转底座(1)的顶端表面固定连接有四方安装箱(2),所述四方安装箱(2)的内部表面固定安装有显示装置(3),所述四方安装箱(2)的顶端表面固定安装有光伏顶棚(4),所述旋转底座(1)、底板(101)、驱动装置(102)、转动轴(103)、对接盘(104)和固定螺母(105),所述底板(101)的表面固定安装有驱动装置(102),所述驱动装置(102)的表面固定安装有转动轴(103),所述转动轴(103)的一端表面固定设置有对接盘(104),所述底板(101)的表面固定安装有固定螺母(105),所述四方安装箱(2)包括箱体(201)、对接柱(202)、对接顶板(203)、铰链转动杆(204)、翻动开合门(205)和透明玻璃(206),所述箱体(201)的底端表面固定连接有对接柱(202),所述箱体(201)的顶端表面固定设置有对接顶板(203),所述对接顶板(203)的表面固定套设有铰链转动杆(204),所述铰链转动杆(204)的表面固定安装有翻动开合门(205),所述翻动开合门(205)的表面固定设置有透明玻璃(206)。

2.根据权利要求1所述的一种能够多面显示的广告机,其特征在于:所述显示装置(3)包括显示驱动箱(301)、固定板(302)、对接板(303)、安装板(304)和显示屏(305),所述显示驱动箱(301)的两端表面固定设置有固定板(302),所述显示驱动箱(301)的表面固定设置有对接板(303),所述对接板(303)的表面固定连接有安装板(304),所述安装板(304)的表面固定安装有显示屏(305)。

3.根据权利要求2所述的一种能够多面显示的广告机,其特征在于:所述光伏顶棚(4)包括安装框(401)、光伏板(402)、固定杆(403)和传输线(404),所述安装框(401)的表面固定安装有光伏板(402),所述安装框(401)的底端表面固定安装有固定杆(403),所述光伏板(402)的底端表面固定连接有传输线(404)。

4.根据权利要求3所述的一种能够多面显示的广告机,其特征在于:所述旋转底座(1)的对接盘(104)与四方安装箱(2)的对接柱(202)连接固定,所述四方安装箱(2)的箱体(201)与显示装置(3)的固定板(302)连接安装,所述四方安装箱(2)的对接顶板(203)与光伏顶棚(4)的固定杆(403)固定连接。

一种能够多面显示的广告机

技术领域

[0001] 本实用新型涉及广告机领域,特别涉及一种能够多面显示的广告机。

背景技术

[0002] 一般商品在销售时为了加深消费者对于商品的印象,通常会利用广告的方式来推销商品,有些商品是利用例如:电视、网络等的媒体来达到广告的效果,有的则是利用可以产生广告画面的广告机来介绍商品,现有的广告机的观察角度为固定角度,且多为单面或正反两面的样式无法让站在多个方向的人同时注意到,因此降低了宣传效果,因此提出一种能够多面显示的广告机。

实用新型内容

[0003] 本实用新型的主要目的在于提供一种能够多面显示的广告机,可以有效解决背景技术中的问题。

[0004] 为实现上述目的,本实用新型采取的技术方案为:

[0005] 一种能够多面显示的广告机,包括旋转底座,所述旋转底座的顶端表面固定连接有四方安装箱,所述四方安装箱的内部表面固定安装有显示装置,所述四方安装箱的顶端表面固定安装有光伏顶棚。

[0006] 优选的,所述旋转底座、底板、驱动装置、转动轴、对接盘和固定螺母,所述底板的表面固定安装有驱动装置,所述驱动装置的表面固定安装有转动轴,所述转动轴的一端表面固定设置有对接盘,所述底板的表面固定安装有固定螺母。

[0007] 优选的,所述四方安装箱包括、对接柱、对接顶板、铰链转动杆、翻动开合门和透明玻璃,所述箱体的底端表面固定连接有对接柱,所述箱体的顶端表面固定设置有对接顶板,所述对接顶板的表面固定套设有铰链转动杆,所述铰链转动杆的表面固定安装有翻动开合门,所述翻动开合门的表面固定设置有透明玻璃。

[0008] 优选的,所述显示装置包括显示驱动箱、固定板、对接板、安装板和显示屏,所述显示驱动箱的两端表面固定设置有固定板,所述显示驱动箱的表面固定设置有对接板,所述对接板的表面固定连接有安装板,所述安装板的表面固定安装有显示屏。

[0009] 优选的,所述光伏顶棚包括安装框、光伏板、固定杆和传输线,所述安装框的表面固定安装有光伏板,所述安装框的底端表面固定安装有固定杆,所述光伏板的底端表面固定连接有传输线。

[0010] 优选的,所述旋转底座的对接盘与四方安装箱的对接柱连接固定,所述四方安装箱的箱体与显示装置的固定板连接安装,所述四方安装箱的对接顶板与光伏顶棚的固定杆固定连接。

[0011] 与现有技术相比,本实用新型具有如下有益效果:

[0012] 本实用新型,一种能够多面显示的广告机,通过设置旋转底座可以让连接的四方安装箱进行旋转从而让宣传的内容让站在各种角度的人观看得到,通过设置四方安装箱将

显示装置安装在内部,提高安全性,同时也能抗风抗雨提高内部显示装置的使用寿命,通过设置显示装置增加显示屏的个数,四个方向的显示屏可以同时展示多个不同的广告,再配合旋转底座进行转动,可以大大提高宣传效果,通过设置光伏顶棚可以进行电力的补给降低。

附图说明

[0013] 图1为本实用新型一种能够多面显示的广告机的整体示意图;

[0014] 图2为本实用新型一种能够多面显示的广告机的旋转底座示意图;

[0015] 图3为本实用新型一种能够多面显示的广告机的四方安装箱示意图;

[0016] 图4为本实用新型一种能够多面显示的广告机的显示装置示意图;

[0017] 图5为本实用新型一种能够多面显示的广告机的光伏顶棚示意图;

[0018] 图中:1、旋转底座;101、底板;102、驱动装置;103、转动轴;104、对接盘;105、固定螺母;2、四方安装箱;201、箱体;202、对接柱;203、对接顶板;204、铰链转动杆;205、翻动开合门;206、透明玻璃;3、显示装置;301、显示驱动箱;302、固定板;303、对接板;304、安装板;305、显示屏;4、光伏顶棚;401、安装框;402、光伏板;403、固定杆;404、传输线。

具体实施方式

[0019] 为使本实用新型实现的技术手段、创作特征、达成目的与功效易于明白了解,下面结合具体实施方式,进一步阐述本实用新型。

[0020] 如图1-5所示,一种能够多面显示的广告机,包括旋转底座1,旋转底座1的顶端表面固定连接有四方安装箱2,四方安装箱2的内部表面固定安装有显示装置3,四方安装箱2的顶端表面固定安装有光伏顶棚4;

[0021] 旋转底座1、底板101、驱动装置102、转动轴103、对接盘104和固定螺母105,底板101的表面固定安装有驱动装置102,驱动装置102的表面固定安装有转动轴103,转动轴103的一端表面固定设置有对接盘104,底板101的表面固定安装有固定螺母105;四方安装箱2包括、对接柱202、对接顶板203、铰链转动杆204、翻动开合门205和透明玻璃206,箱体201的底端表面固定连接有对接柱202,箱体201的顶端表面固定设置有对接顶板203,对接顶板203的表面固定套设有铰链转动杆204,铰链转动杆204的表面固定安装有翻动开合门205,翻动开合门205的表面固定设置有透明玻璃206;显示装置3包括显示驱动箱301、固定板302、对接板303、安装板304和显示屏305,显示驱动箱301的两端表面固定设置有固定板302,显示驱动箱301的表面固定设置有对接板303,对接板303的表面固定连接有安装板304,安装板304的表面固定安装有显示屏305;光伏顶棚4包括安装框401、光伏板402、固定杆403和传输线404,安装框401的表面固定安装有光伏板402,安装框401的底端表面固定安装有固定杆403,光伏板402的底端表面固定连接有传输线404;旋转底座1的对接盘104与四方安装箱2的对接柱202连接固定,四方安装箱2的箱体201与显示装置3的固定板302连接安装,四方安装箱2的对接顶板203与光伏顶棚4的固定杆403固定连接。

[0022] 需要说明的是,本实用新型为一种能够多面显示的广告机,可以通过旋转底座1可以让连接的四方安装箱2进行旋转从而让宣传的内容让站在各种角度的人观看得到,驱动装置102带动转动轴103对对接盘104连接的四方安装箱2进行旋转,四方安装箱2将显示装

置3安装在内部,提高安全性,同时也能抗风抗雨提高内部显示装置3的使用寿命,显示驱动箱301内部设置有储电盒、转换器和显示终端,对接板303与安装板304连接安装,显示屏安装在安装板304表面,显示装置3增加显示屏305的个数,四个方向的显示屏305可以同时展示多个不同的广告,再配合旋转底座1进行转动,可以大大提高宣传效果,光伏顶棚4可以进行电力的补给降低,传输线404将电力传输到内部的储电盒,整个装置的电力通过外接传输。

[0023] 以上显示和描述了本实用新型的基本原理和主要特征和本实用新型的优点。本行业的技术人员应该了解,本实用新型不受上述实施例的限制,上述实施例和说明书中描述的只是说明本实用新型的原理,在不脱离本实用新型精神和范围的前提下,本实用新型还会有各种变化和改进,这些变化和改进都落入要求保护的本实用新型范围内。本实用新型要求保护范围由所附的权利要求书及其等效物界定。

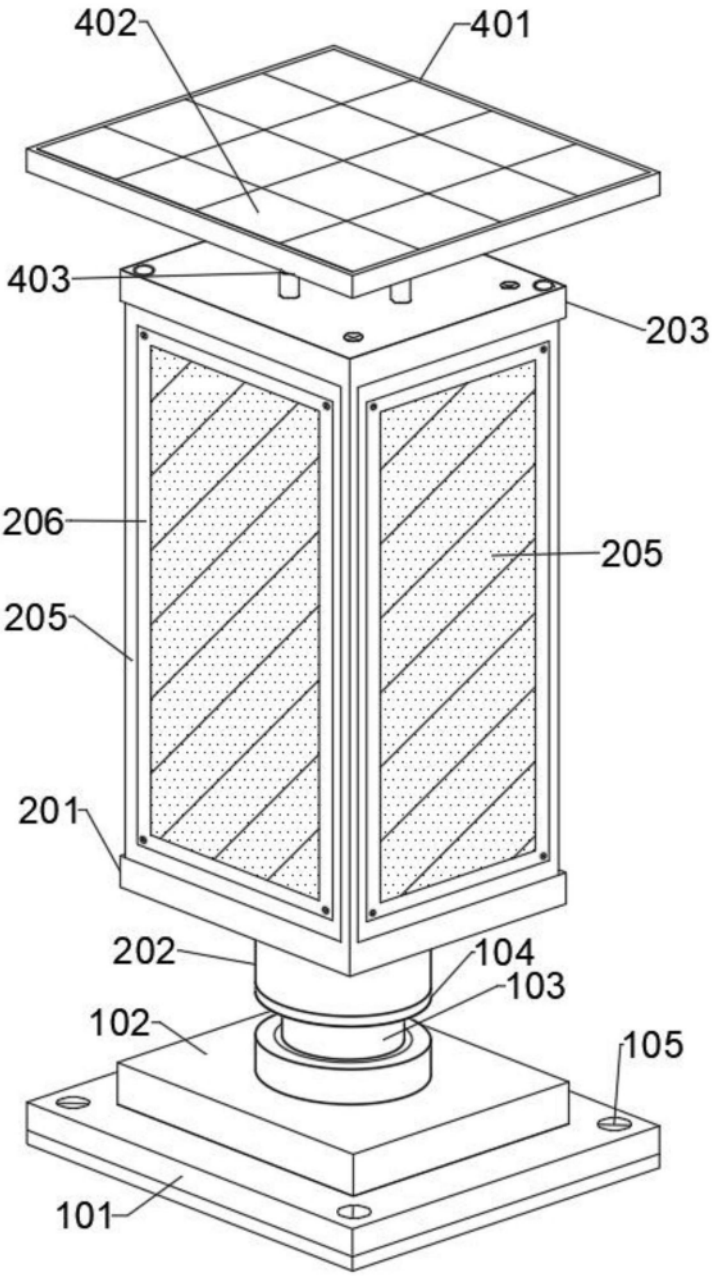

图1

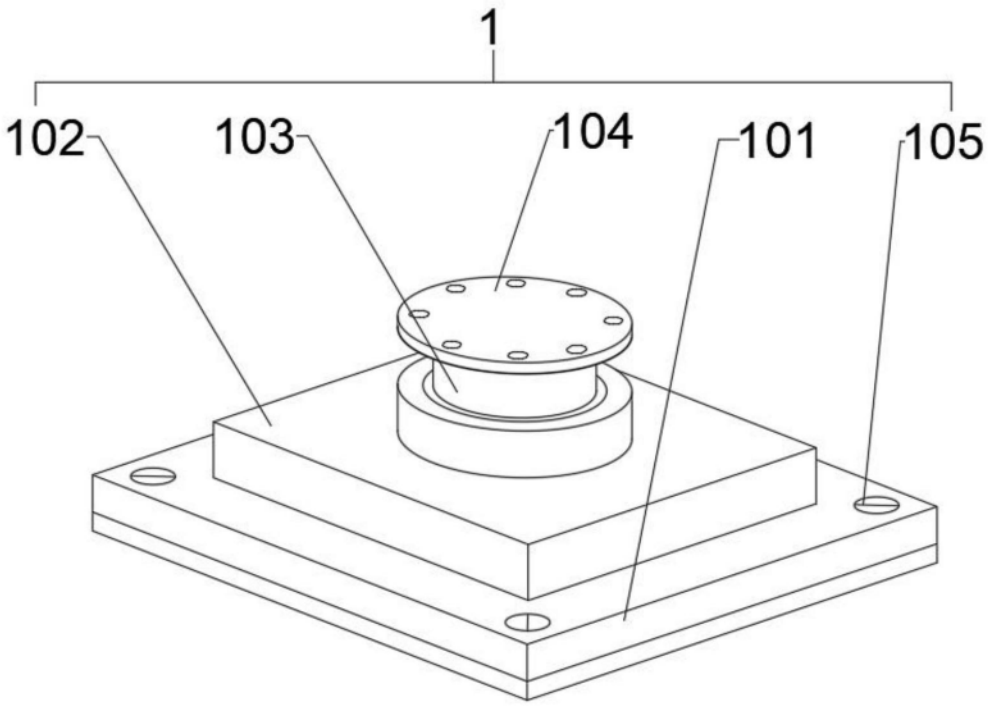

图2

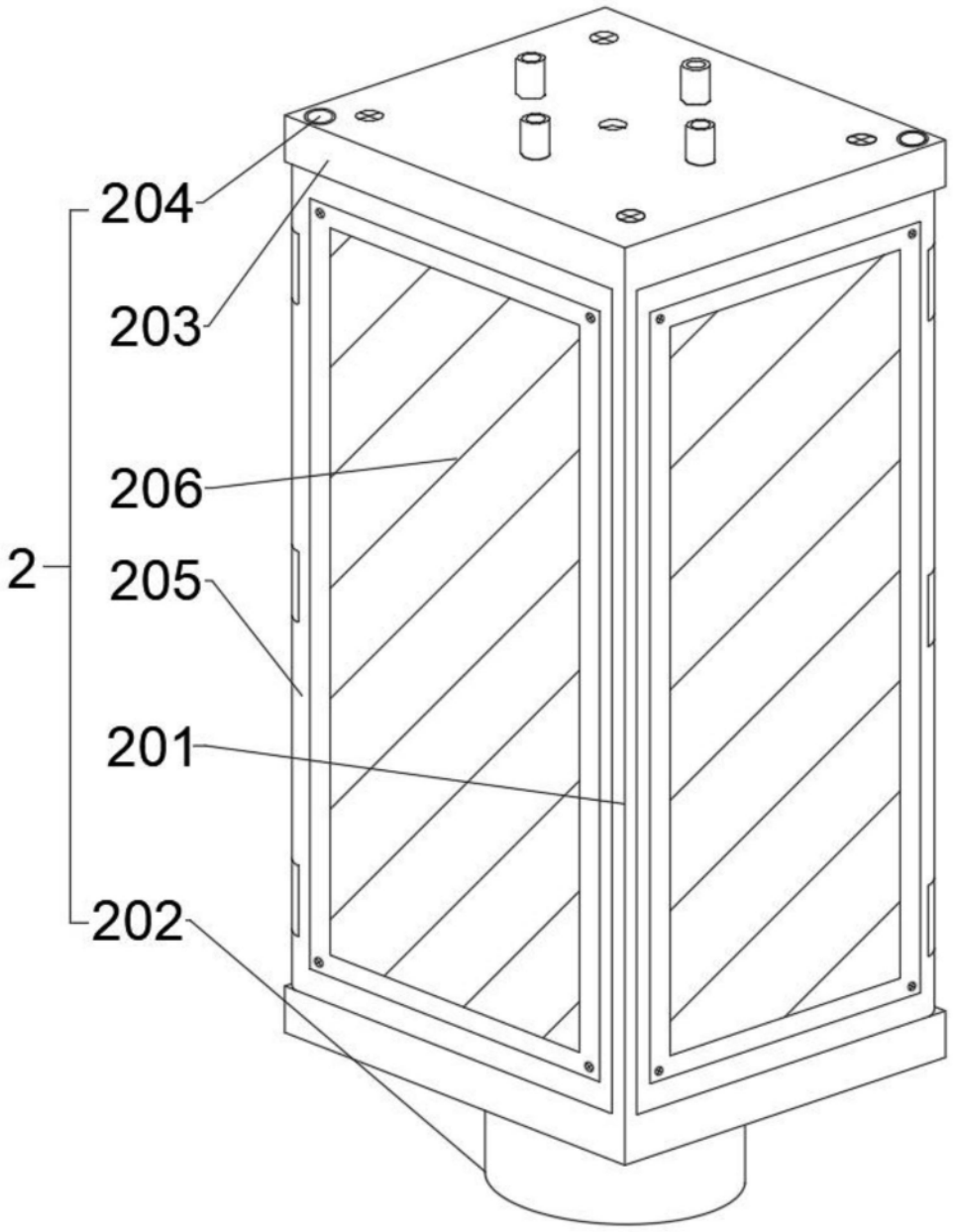

图3

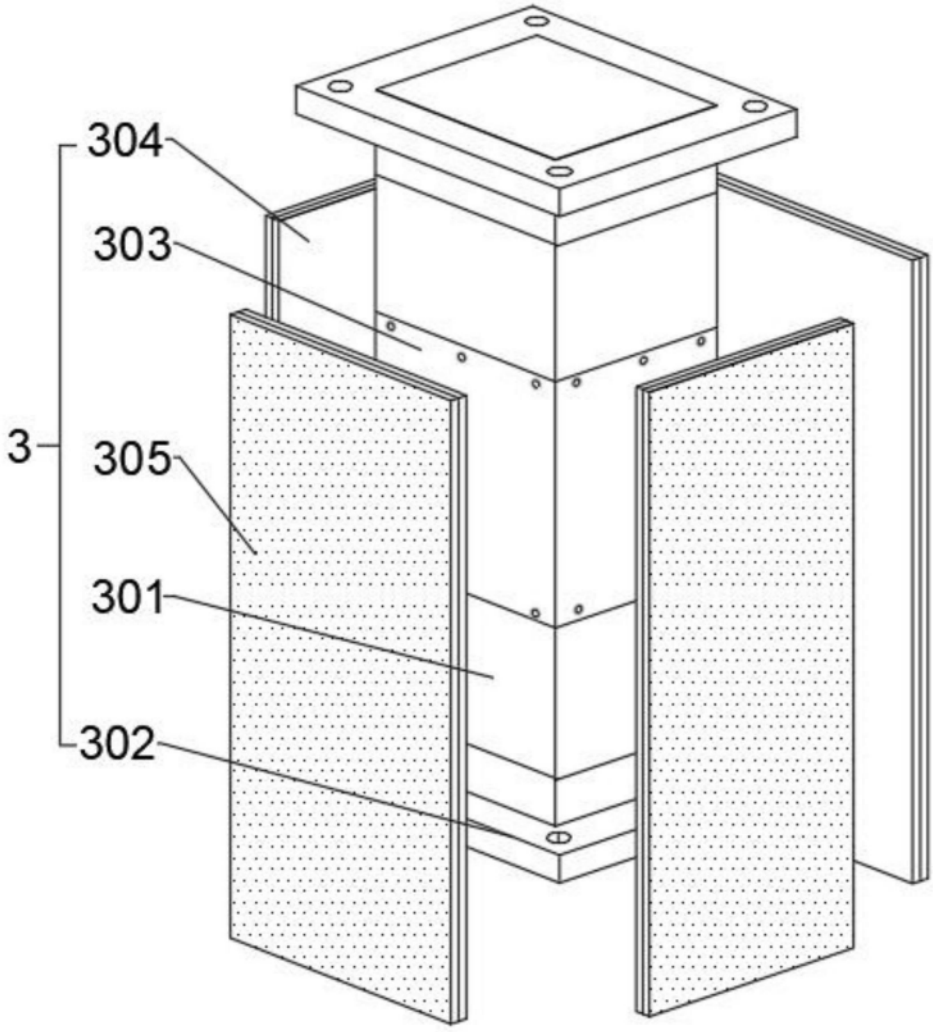

图4

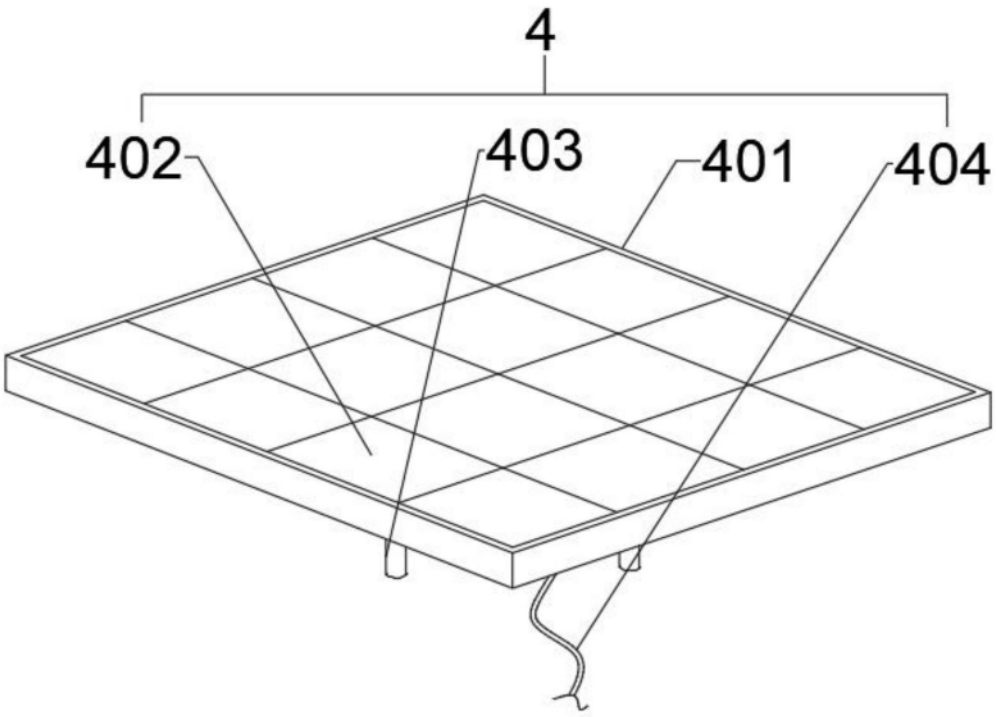

图5