(19)中华人民共和国国家知识产权局

(12)实用新型专利

(10)授权公告号 CN 204327258 U
(45)授权公告日 2015.05.13

(21)申请号 201420719059.1

(22)申请日 2014.11.25

(73)专利权人 王雅文
地址 200000 上海市杨浦区四平路1239号
同济大学经济与管理学院

(72)发明人 王雅文

(74)专利代理机构 烟台上禾知识产权代理事务所（普通合伙） 37234
代理人 齐素立

(51)Int.Cl.
F01P 11/00(2006.01)
F01P 7/16(2006.01)

权利要求书1页 说明书1页 附图1页

(54)实用新型名称

一种汽车水箱散热装置

(57)摘要

本实用新型涉及一种汽车水箱散热装置，其组成包括：水箱，所述水箱内设置有温度传感器，所述温度传感器与控制装置连接，所述水箱外壁上固定环绕有螺旋状的散热管，所述散热管与储液罐连接，所述储液罐上设有进水口，所述散热管上设置有阀门，所述阀门与控制装置连接，回流管上设置有节流阀，所述节流阀与控制装置连接，所述回流管外侧设有散热片。有益效果是：本实用新型通过控制装置可智能控制水箱中的水温，在温度过高时，通过冷却液将水箱中的温度冷却，在通过回流管时，液体流速变慢，可能大大加快冷却液的温度。

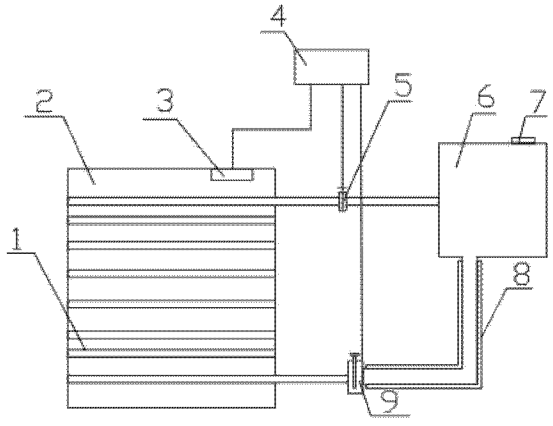

CN 204327258 U

1.一种汽车水箱散热装置，其组成包括：水箱，其特征在于，所述水箱内设置有温度传感器，所述温度传感器与控制装置连接，所述水箱外壁上固定环绕有螺旋状的散热管，所述散热管与储液罐连接，所述储液罐上设有进水口，所述散热管上设置有阀门，所述阀门与控制装置连接，回流管上设置有节流阀，所述节流阀与控制装置连接，所述回流管外侧设有散热片。

一种汽车水箱散热装置

技术领域

[0001] 本实用新型涉及一种散热装置，尤其涉及一种汽车水箱散热装置，属于汽车领域。

背景技术

[0002] 汽车散热器是汽车水冷发动机冷却系统中不可缺少的重要部件，正朝着轻型、高效、经济的方向发展。散热器性能的好坏直接影响到汽车发动机的散热效果及其动力性、经济性和可靠性，但是现有的散热器，散热速度仍然不够快，限制了汽车的性能。

实用新型内容

[0003] 本实用新型针对上述现存技术存在的不足，提供一种汽车水箱散热装置。

[0004] 本实用新型解决上述技术问题的技术方案如下：一种汽车水箱散热装置，其组成包括：水箱，所述水箱内设置有温度传感器，所述温度传感器与控制装置连接，所述水箱外壁上固定环绕有螺旋状的散热管，所述散热管与储液罐连接，所述储液罐上设有进水口，所述散热管上设置有阀门，所述阀门与控制装置连接，回流管上设置有节流阀，所述节流阀与控制装置连接，所述回流管外侧设有散热片。

[0005] 本实用新型的有益效果是：本实用新型通过控制装置可智能控制水箱中的水温，在温度过高时，通过冷却液将水箱中的温度冷却，在通过回流管时，液体流速变慢，可能大大加快冷却液的温度。

附图说明

[0006] 图 1 为本实用新型结构示意图。

具体实施方式

[0007] 以下结合附图对本实用新型的原理和特征进行描述，所举实例只用于解释本实用新型，并非用于限定本实用新型的范围。

[0008] 一种汽车水箱散热装置，其组成包括：水箱 2，所述水箱内设置有温度传感器 3，所述温度传感器与控制装置 4 连接，所述水箱外壁上固定环绕有螺旋状的散热管 1，所述散热管与储液罐 6 连接，所述储液罐上设有进水口 7，所述散热管上设置有阀门 5，所述阀门与控制装置连接，回流管上设置有节流阀 9，所述节流阀与控制装置连接，所述回流管外侧设有散热片 8。

[0009] 以上所述仅为本实用新型的较佳实施例，并不用以限制本实用新型，凡在本实用新型的精神和原则之内，所作的任何修改、等同替换、改进等，均应包含在本实用新型的保护范围之内。

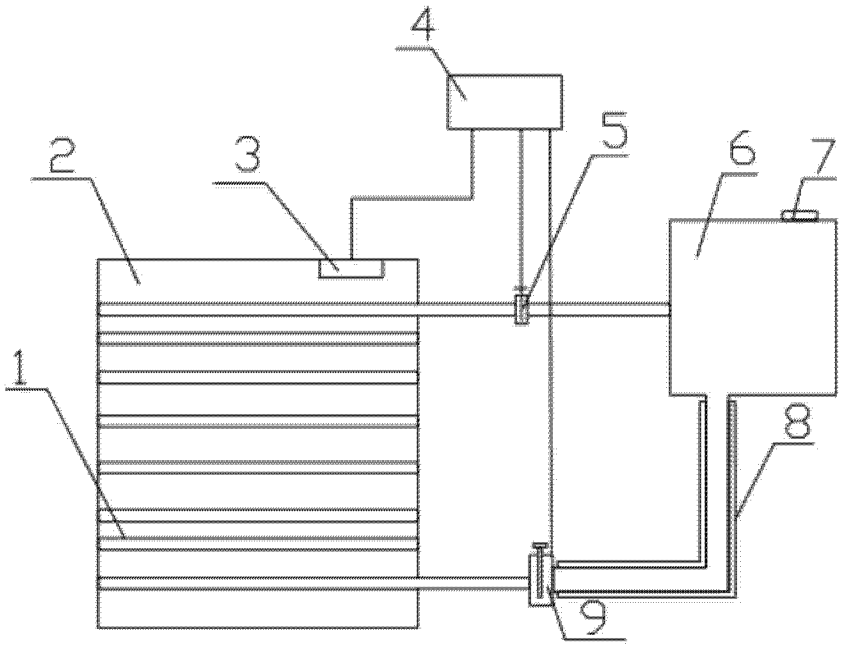

图 1