(19)中华人民共和国国家知识产权局

(12)实用新型专利

(10)授权公告号 CN 206979059 U
(45)授权公告日 2018.02.09

(21)申请号 201720723712.5

(22)申请日 2017.06.21

(73)专利权人 陈天昊
地址 276017 山东省临沂市罗庄区罗四路351号友谊村中国银行斜对过

(72)发明人 陈天昊

(51)Int.Cl.
A45F 3/04(2006.01)
H02J 7/00(2006.01)
A45C 15/06(2006.01)

权利要求书1页 说明书2页 附图2页

(54)实用新型名称

一种带有充电功能的双肩背包

(57)摘要

本实用新型公开了一种带有充电功能的双肩背包，包括：背带、锁扣、主包体、前包体、拉链、侧包、充电接口、照明灯、移动电源，主包体的后侧设有两条背带，主包体的前侧端面靠近底部设有前包体，主包体的前侧端面靠近顶部安装有两个位置对称的锁扣，前包体的内部设有移动电源，前包体的顶部设有拉链，主包体的左、右两侧底部分别设有侧包体，左侧背带从上到下安装有充电接口和照明灯，移动电源与充电接口、照明灯导线连接。本实用新型可随时对电子设备进行充电，无需打开背包，使用方便；自带太阳能充电板，续航更持久；设有照明灯，方便夜晚徒步行走时照明。

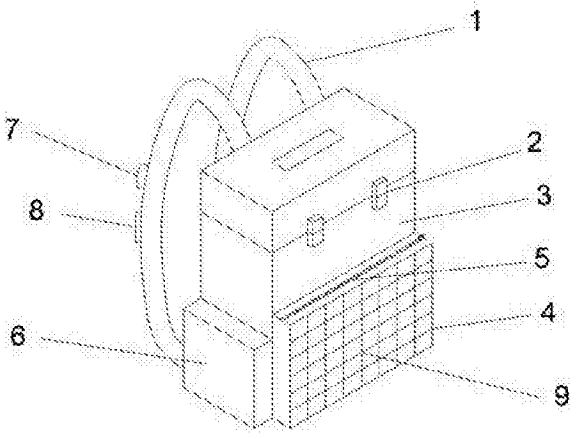

CN 206979059 U

1.一种带有充电功能的双肩背包，包括：背带(1)、锁扣(2)、主包体(3)、前包体(4)、拉链(5)、侧包体(6)、充电接口(7)、照明灯(8)、移动电源(9)，其特征在于：所述主包体(3)的后侧设有两条背带(1)，所述主包体(3)的前侧端面靠近底部设有前包体(4)，所述主包体(3)的前侧端面靠近顶部安装有两个位置对称的锁扣(2)，所述前包体(4)的内部设有移动电源(9)，所述前包体(4)的顶部设有拉链(5)，所述主包体(3)的左、右两侧底部分别设有侧包体(6)，左侧的背带(1)从上到下安装有充电接口(7)和照明灯(8)，所述移动电源(9)与充电接口(7)、照明灯(8)导线连接。

2.根据权利要求1所述的一种带有充电功能的双肩背包，其特征在于：所述充电接口(7)包括开口朝上的USB接口(10)和防尘塞(13)。

3.根据权利要求1所述的一种带有充电功能的双肩背包，其特征在于：所述照明灯(8)包括LED灯(11)和按钮开关(12)。

4.根据权利要求1所述的一种带有充电功能的双肩背包，其特征在于：所述移动电源(9)包括固定板(15)、太阳能充电板(14)、储物格(16)、蓄电池(17)，所述蓄电池(17)和太阳能充电板(14)被固定在固定板(15)上，所述蓄电池(17)的右侧设有储物格(16)，所述太阳能充电板(14)与蓄电池(17)导线连接。

5.根据权利要求1所述的一种带有充电功能的双肩背包，其特征在于：所述前包体(4)的前侧端面采用透明塑料制作。

一种带有充电功能的双肩背包

技术领域

[0001] 本实用新型涉及一种背包，尤其涉及一种带有充电功能的双肩背包。

背景技术

[0002] 电子产品已经普遍存在于我们的日常生活中，人们在日常外出游玩时，往往会携带手机、相机、平板电脑等电子设备，可能存在由于在户外时间较长，电子产品电量不够用的问题，因此移动电源的重要性就显得尤为突出。考虑到舒适性及实用性，人们往往会选用体积大能容纳较多物品且舒适性较高的双肩背包。但是如手机等频繁使用的电子设备一般会拿在手里或是放在衣服的口袋内，而移动电源往往比较沉重会放在包里，每次充电时都需要打开背包，将移动电源连接线接出，不用时再放回，使用起来十分不便。

实用新型内容

[0003] 本实用新型的目的在于提供一种带有充电功能的双肩背包，以解决上述技术问题。

[0004] 为实现上述目的本实用新型采用以下技术方案：

[0005] 一种带有充电功能的双肩背包，包括：背带、锁扣、主包体、前包体、拉链、侧包体、充电接口、照明灯、移动电源，所述主包体的后侧设有两条背带，所述主包体的前侧端面靠近底部设有前包体，所述主包体的前侧端面靠近顶部安装有两个位置对称的锁扣，所述前包体的内部设有移动电源，所述前包体的顶部设有拉链，所述主包体的左、右两侧底部分别设有侧包体，左侧的背带从上到下安装有充电接口和照明灯，所述移动电源与充电接口、照明灯导线连接。

[0006] 在上述技术方案基础上，所述充电接口包括开口朝上的USB接口和防尘塞。

[0007] 在上述技术方案基础上，所述照明灯包括LED灯和按钮开关。

[0008] 在上述技术方案基础上，所述移动电源包括固定板、太阳能充电板、储物格、蓄电池，所述蓄电池和太阳能充电板被固定在固定板上，所述蓄电池的右侧设有储物格，所述太阳能充电板与蓄电池导线连接。

[0009] 在上述技术方案基础上，所述前包体的前侧端面采用透明塑料制作。

[0010] 与现有技术相比，本实用新型具有以下优点：本实用新型充电接口设于背带上，可随时对电子设备进行充电，并无需打开背包；背带上设有照明灯，方便夜间徒步行走时照明；采用较大太阳能充电板，有太阳就有电，充电更高效，电源使用更持久。

附图说明

[0011] 图1为本实用新型结构示意图。

[0012] 图2为本实用新型的充电接口和照明灯结构示意图。

[0013] 图3为本实用新型的移动电源结构示意图。

[0014] 图中：1、背带，2、锁扣，3、主包体，4、前包体，5、拉链，6、侧包体，7、充电接口，8、照

明灯，9、移动电源，10、USB接口，11、LED灯，12、按钮开关，13、防尘塞，14、太阳能充电板，15、固定板，16、储物格，17、蓄电池。

具体实施方式

[0015] 下面结合附图和具体实施例对本实用新型作进一步详细阐述。

[0016] 如图1所示，一种带有充电功能的双肩背包，包括：背带1、锁扣2、主包体3、前包体4、拉链5、侧包体6、充电接口7、照明灯8、移动电源9，所述主包体3的后侧设有两条背带1，所述主包体3的前侧端面靠近底部设有前包体4，所述主包体3的前侧端面靠近顶部安装有两个位置对称的锁扣2，所述前包体4的内部设有移动电源9，所述前包体4的顶部设有拉链5，所述主包体3的左、右两侧底部分别设有侧包体6，左侧的背带1从上到下安装有充电接口7和照明灯8，所述移动电源9与充电接口7、照明灯8导线连接，所述前包体4的前侧端面采用透明塑料制作。

[0017] 如图2所示，所述充电接口7包括开口朝上的USB接口10和防尘塞13，所述照明灯8包括LED灯11和按钮开关12。

[0018] 如图3所示，所述移动电源9包括固定板15、太阳能充电板14、储物格16、蓄电池17，所述蓄电池17和太阳能充电板14被固定在固定板15上，所述蓄电池17的右侧设有储物格16，所述太阳能充电板14与蓄电池17导线连接。

[0019] 当电子设备需要充电时，将充电接口的防尘塞拔出，将充电线一端与充电接口连接另一端与电子设备连接，可方便使用者随时使用该电子设备，不使用时还可以将该电子设备置于衣服兜内，使用时将其掏出即可；在夜间徒步行走时，按一下背带上照登的按钮开关，开启背带上的照明灯，再按一下可关闭，使用方便；

[0020] 以上所述为本实用新型较佳实施例，对于本领域的普通技术人员而言，根据本实用新型的教导，在不脱离本实用新型的原理与精神的情况下，对实施方式所进行的改变、修改、替换和变型仍落入本实用新型的保护范围之内。

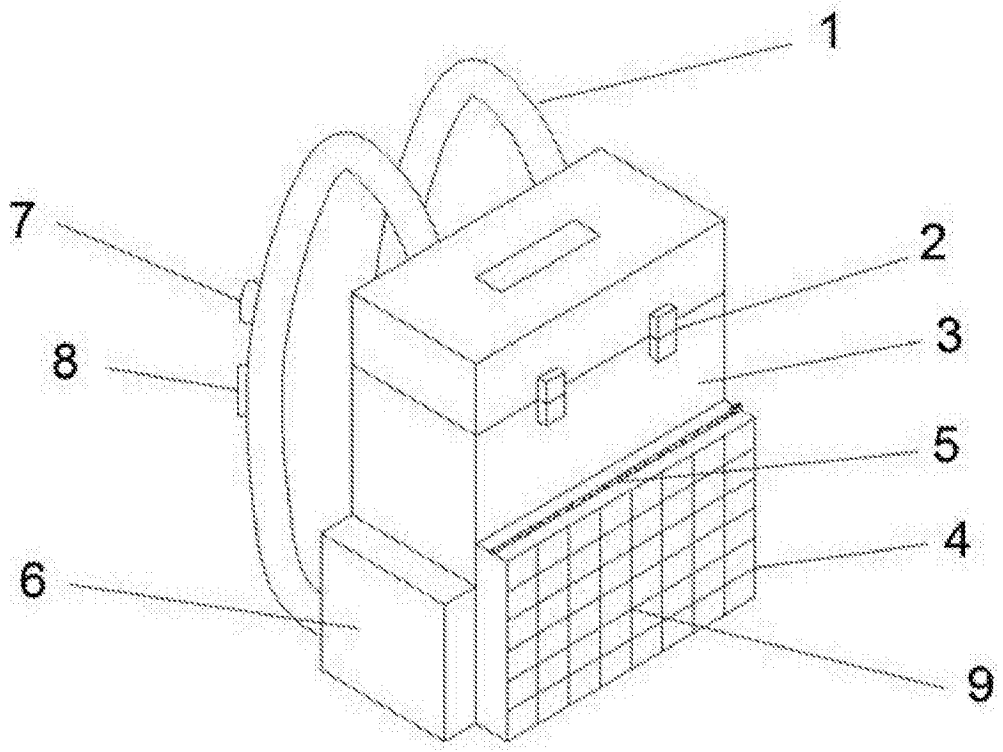

图1

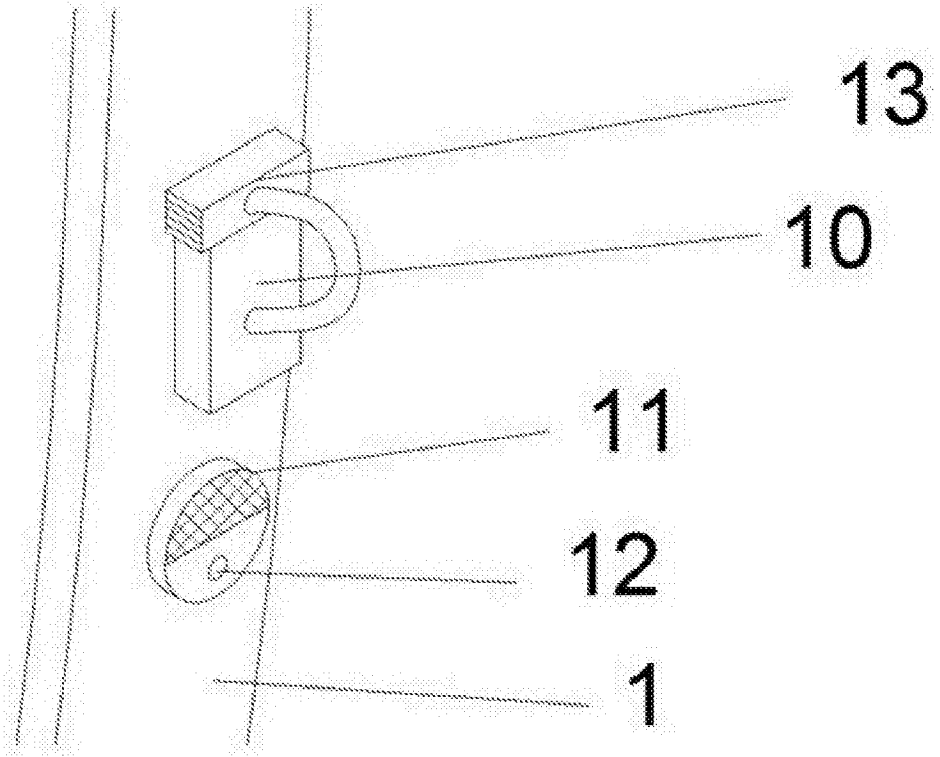

图2

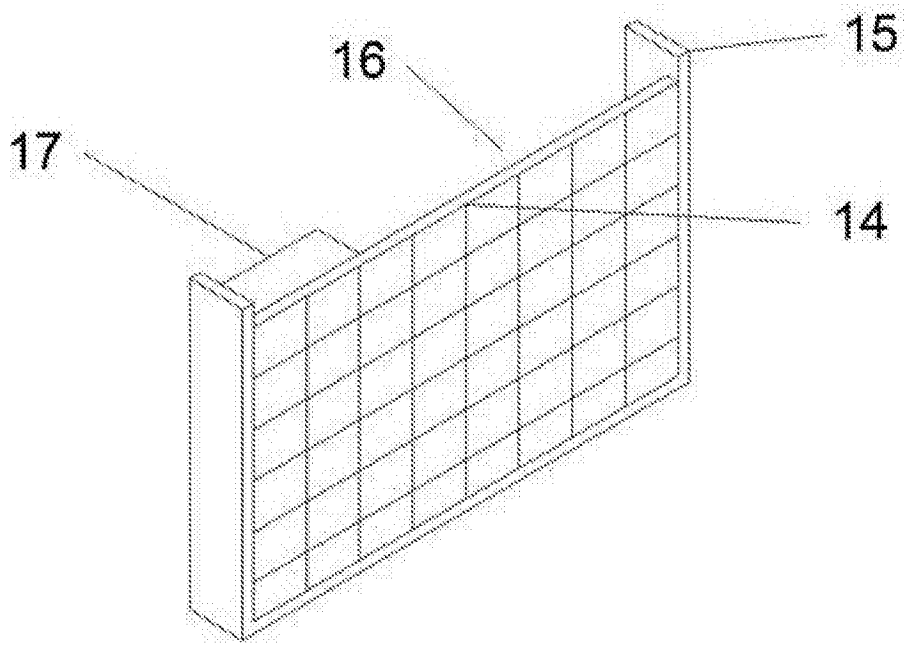

图3