(19)国家知识产权局

(12)实用新型专利

(10)授权公告号 CN 222619202 U
(45)授权公告日 2025.03.14

(21)申请号 202420989998.1

(22)申请日 2024.05.09

(73)专利权人 洛阳万信电子科技有限公司
地址 471000 河南省洛阳市伊滨区新源路27号商会大厦B-2506室

(72)发明人 谢倩倩 郭胜强 辛梦瑶

(74)专利代理机构 安徽力澜律师事务所 34127
专利代理师 汪建波

(51)Int.Cl.
G08B 13/12(2006.01)
F16B 7/14(2006.01)

权利要求书1页 说明书3页 附图3页

(54)实用新型名称

一种小区安防用警报装置

(57)摘要

本实用提供了一种小区安防用警报装置,包括安防门、安装板、警报装置,所述的安装板固定连接于安防门的顶端上,所述的安装板为一倒U形,其朝下的两侧面中对称等距开设有若干安装孔,所述的安装板顶部开设有卡槽,所述的安防门顶端开设有与安装板中安装孔相匹配的通孔,所述的警报装置设于安装板顶部,所述的警报装置由按压板、警报开关、警报器、弹簧伸缩杆构成,所述的弹簧伸缩杆数量若干,其底部等距固接于安装板顶部内,且伸缩端与按压板固接。通过警报装置可在有外来人员翻越安防门时发出警报声,从而防止外来人员通过攀爬安全门进入小区内,减少安全隐患。

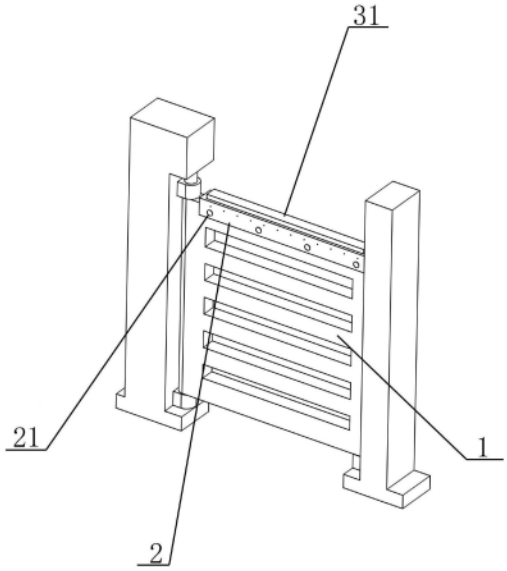

CN 222619202 U

1.一种小区安防用警报装置,包括安防门、安装板、警报装置,其特征在于:所述的安装板固定连接于安防门的顶端上,所述的安装板为一倒U形,其朝下的两侧面中对称等距开设有若干安装孔,所述的安装板顶部开设有卡槽,所述的安防门顶端开设有与安装板中安装孔相匹配的通孔,所述的警报装置设于安装板顶部,所述的警报装置由按压板、警报开关、警报器、弹簧伸缩杆构成,所述的弹簧伸缩杆数量若干,其底部等距固接于安装板顶部内,且伸缩端与按压板固接。

2.根据权利要求1所述的一种小区安防用警报装置,其特征在于:所述警报装置中的警报开关设于安装板顶部内,且每两个弹簧伸缩杆之间设有设有一警报开关,所述的警报器为两个,对称设于安装板顶部两侧内,所述的按压板通过卡槽活动卡接于安装板顶部。

3.根据权利要求1所述的一种小区安防用警报装置,其特征在于:所述的卡槽中等距开设有若干连通外部,且倾斜向下的通孔。

4.根据权利要求1所述的一种小区安防用警报装置,其特征在于:所述的安装板扣合于安防门顶端,且通过安装孔、通孔与螺栓的配合固定连接于安防门上。

一种小区安防用警报装置

技术领域

[0001] 本实用新型涉及安防警报技术领域,特别涉及一种小区安防用警报装置。

背景技术

[0002] 安防设备被广泛应用于各个领域,在学校、小区、银行、仓库等,安防监控设备的安装,可以及时有效的避免了财产的损失、提高人身安全的防控,小区里面经常可以看见安防闸门,一方面可以避免外来者人员的进入,另一方面可以可以有效的管理居住人员。

[0003] 中国专利公开了一种小区门禁的两极开关装置(公开号:CN 214116383U)属于门禁设备技术领域,一种小区门禁的两极开关装置,包括支座,支座的顶端固定连接有左支杆,左支杆的内侧壁上固定连接有固定块,固定块的内部安装有转杆,转杆贯穿固定块并与之转动连接,转杆的侧壁上固定连接有门框,转杆的底端与支座转动连接,左支杆的外壁上固定连接有下安装框,下安装框的顶端固定连接有上安装框,转杆的顶端固定连接有连接环,它可以实现当门禁在关闭的过程中,关闭的过程中速度是相对较慢的,避免了关闭过快撞到通行人员,当检测到有人员通行时,可以相对较快的速度打开门禁,减少了通行人员的等待时间。

[0004] 上述专利通过快开慢关,减少等待时间以及降低碰撞到行人的几率,此类小区门禁安防门相对来说都不会特别高,其上未设有警报装置,尤其是夜间如果不设置警报装置,很难防止外人通过攀爬门框进入小区内部,从而产生安全隐患,因此存在了改进的空间。

实用新型内容

[0005] 本实用新型提供了一种小区安防用警报装置,以解决背景技术中提出的无法防止外来人员攀爬安防门进入小区,造成安全隐患等问题。

[0006] 为了解决上述问题,本实用提供了一种小区安防用警报装置,包括安防门、安装板、警报装置,所述的安装板固定连接于安防门的顶端上,所述的安装板为一倒U形,其朝下的两侧面中对称等距开设有若干安装孔,所述的安装板顶部开设有卡槽,所述的安防门顶端开设有与安装板中安装孔相匹配的通孔,所述的警报装置设于安装板顶部,所述的警报装置由按压板、警报开关、警报器、弹簧伸缩杆构成,所述的弹簧伸缩杆数量若干,其底部等距固接于安装板顶部内,且伸缩端与按压板固接。

[0007] 优选的:所述警报装置中的警报开关设于安装板顶部内,且每两个弹簧伸缩杆之间设有设有一警报开关,所述的警报器为两个,对称设于安装板顶部两侧内,所述的按压板通过卡槽活动卡接于安装板顶部。

[0008] 优选的:所述的卡槽中等距开设有若干连通外部,且倾斜向下的通孔。

[0009] 优选的:所述的安装板扣合于安防门顶端,且通过安装孔、通孔与螺栓的配合固定连接于安防门上。

[0010] 采用以上技术方案的有益效果是:

[0011] 通过在安防门顶部设置警报装置,当有人翻越安防门时,需要在安防门顶部借力,

从而会按压到警报装置中的按压板,按压板按压到警报开关,从而驱动警报器发出警报声,对翻越人员进行驱赶警告,同时通知安保人员过来查看,从而防止外人翻越安防门,减少安全隐患,通过设置安装板可便于警报装置在安防门顶端的装卸,便于对警报装置进行维护,同时方便改装老旧小区的安防门。

附图说明

[0012] 图1为本实用新型立体结构示意图。

[0013] 图2为本实用新型安防门立体结构示意图。

[0014] 图3为本实用新型警报装置结构示意图。

[0015] 其中:1-安防门;11-螺纹孔;2-安装板;21-安装孔;22-卡槽;23-通孔;3-警报装置;31-按压板;32-警报开关;33-警报器;34-弹簧伸缩杆。

具体实施方式

[0016] 下面结合附图详细说明本实用新型的实施方式。

[0017] 在本实用新型的描述中,除非另有说明,“多个”的含义是两个或两个以上;术语“上”、“下”、“左”、“右”、“内”、“外”、“前端”、“后端”、“头部”、“尾部”等指示的方位或位置关系为基于附图所示的方位或位置关系,仅是为了便于描述本实用新型和简化描述,而不是指示或暗示所指的装置或元件必须具有特定的方位、以特定的方位构造和操作,因此不能理解为对本实用新型的限制。此外,术语“第一”、“第二”、“第三”等仅用于描述目的,而不能理解为指示或暗示相对重要性。

[0018] 在本实用新型的描述中,需要说明的是,除非另有明确的规定和限定,术语“相连”、“连接”应做广义理解,例如,可以是固定连接,也可以是可拆卸连接,活动连接或一体地连接;可以是机械连接,也可以是电连接;可以是直接相连,也可以通过中间媒介间接相连。对于本领域的普通技术人员而言,可以具体情况理解上述术语在本实用新型中的具体含义。

[0019] 如图1-3,在本实施列中,一种小区安防用警报装置,包括安防门1、安装板2、警报装置3,所述的安装板2固定连接于安防门1顶端上,所述的安装板2为一倒U形,其朝下的两侧面中对称等距开设有若干安装孔21,所述的安装板2顶部开设有卡槽22,所述的安防门1顶端开设有与安装板2中安装孔21相匹配螺纹孔11,所述的警报装置3设于安装板2顶部,所述的警报装置3由按压板31、警报开关32、警报器33、弹簧伸缩杆34构成,所述的弹簧伸缩杆34数量若干,其底部等距固接于安装板2顶部内,且伸缩端与按压板31固接,所述的警报开关32与警报器33连接。

[0020] 通过上述技术方案:所述的警报装置3通过安装板2设于安防门1的顶部,当警报装置3中的按压板31受到外力挤压时,会向下移动,使得按压板31的内部面按压至警报开关32上,通过警报开关32开启警报器33,警报器33发出警报声对翻越人员进行警告,同时提醒安保人员查看小区门口,以此来防止外人通过翻越安防门进入小区,造成安全隐患的问题。

[0021] 优选的:所述警报装置3中的警报开关32设于安装板2顶部内,且每两个弹簧伸缩杆34之间设有设有一警报开关32,所述的警报器33为两个,对称设于安装板2顶部两侧,所述的按压板31通过卡槽22活动卡接于安装板2顶部中。

[0022] 通过上述技术方案:所述的按压板31卡接于安装板2顶部的卡槽内,限定按压板31的移动方向,通过弹簧伸缩杆34可将按压板31顶起,使其有伸缩性正常状态下不会使得按压板31下移,防止其触碰到警报开关32,同时也防止按压板31受到压力较大一直下压造成警报开关32与警报器33的损坏,通过多个警报开关33的设置,可使得当按压板31任何位置受到压力向下移动时都能按压到警报开关32,从而驱动警报器33进行警报,防止外人翻越,按压板31同时可起到防雨隔尘的作用,对警报开关32、警报器33起到保护作用。

[0023] 优选的:所述的卡槽22上等距开设有若干连通外部倾斜向下的通孔23。

[0024] 通过上述技术方案:所述的通孔23便于将进入卡槽22内的水排出,从而保证设备运行的稳定性,同时可通过通孔23将警报器33发出的警报声快速传出。

[0025] 优选的:所述的安装板2扣合于安防门1顶端,且通过安装孔21、螺纹孔11与螺栓的配合固定连接于安防门1上。

[0026] 通过过上升技术方案:所述的安装板2通过螺栓穿插安装孔21、螺纹孔11的配合,便于安装板2在安防门上1的装卸,从而便于安装板2上连接的警报装置3在安防门1上的装卸。

[0027] 实施例是这样实施的:

[0028] 本申请在使用时,所述的警报装3置通过安装板2连接于安防门1顶端上,通过螺栓4对安装板2与安防门1进行可拆卸的固定连接,当外来人员翻越安防门1时,需要从安防门1的顶端借力,从而使得警报装置3中的按压板31在安装板2顶部卡槽22内向下移动,从而触碰到警报开关32,警报开关32打开警报器33发出警报声,用于驱赶警告翻越人员,同时提醒安保人员进行查看小区,从而能有效防止外来人员通过翻越安防门进入小区内部,减少安全隐患。

[0029] 另外也可直接用于改造老旧小区的安防门1,只需在安防门1的顶端打上与安装板2中安装孔21位置相对应的螺纹孔11,即可通过螺栓4与安装板2的配合将警报装置3安装于安防门1顶端,起到安防作用。

[0030] 最后应说明的是:以上实施案例仅用以说明本实用新型,而非限制本实用新型所描述的技术方案;因此,尽管本说明书参照上述的各个实施列对本实用新型已进行了详细的说明,但是,本领域的普通技术人员应当理解,仍然可以对本实用新型进行修改或等同替换,而一切不脱离本实用新型的精神和范围的技术方案及其改进,其均应涵盖在本实用新型的权利要求范围中;本实用新型中未详细说明的技术以现有技术实现。

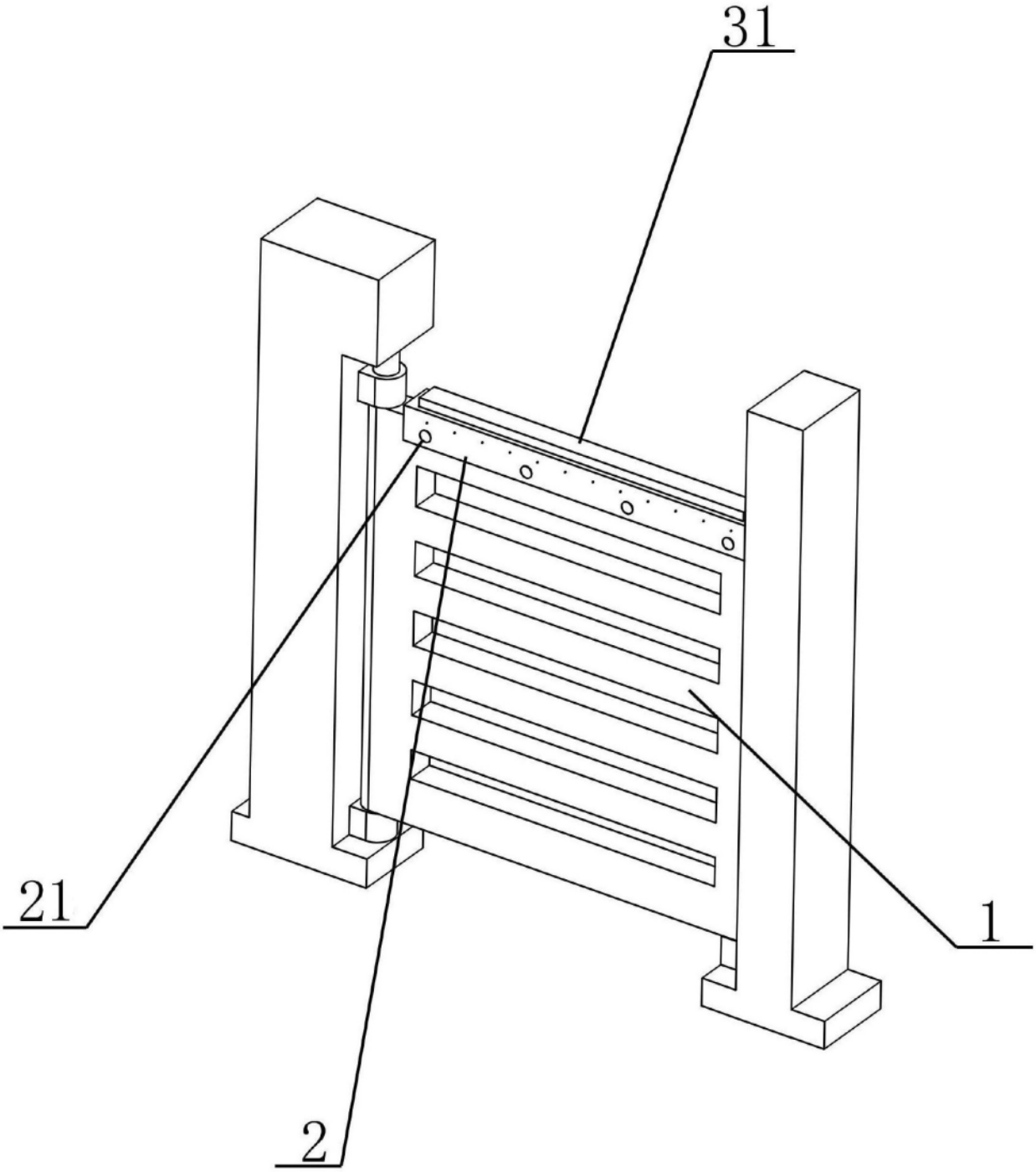

图1

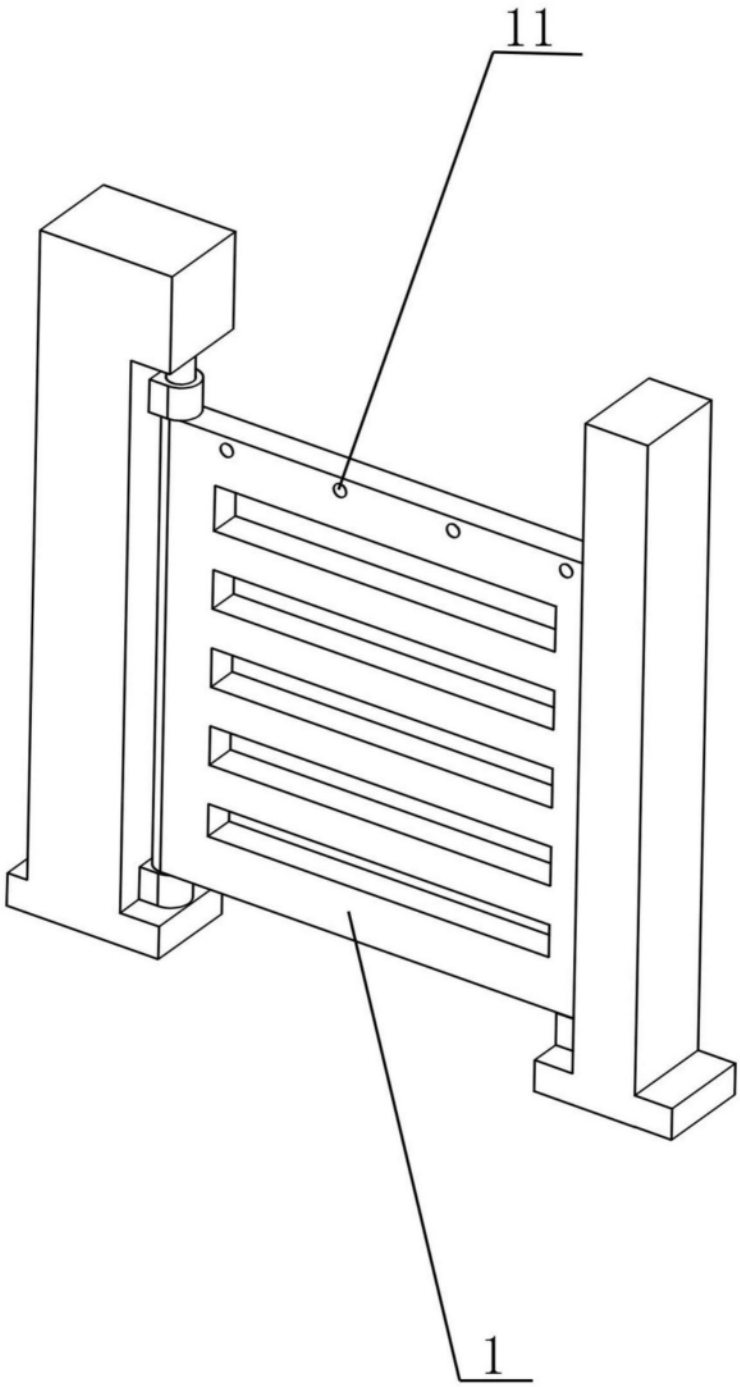

图2

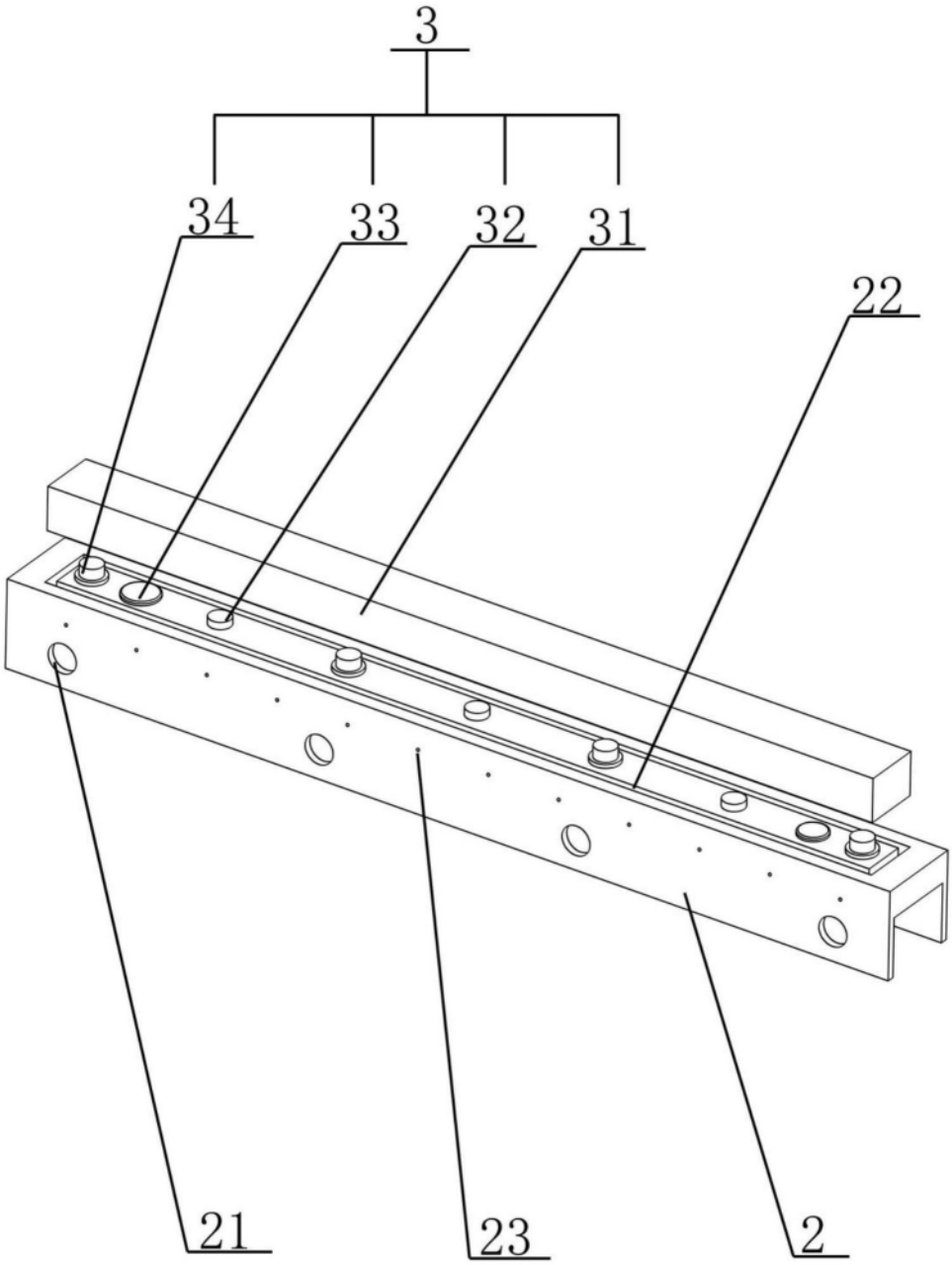

图3