(19)中华人民共和国国家知识产权局

(12)实用新型专利

(10)授权公告号 CN 203008491 U
(45)授权公告日 2013.06.19

(21)申请号 201220747718.3

(22)申请日 2012.12.31

(73)专利权人 张家港固耐特围栏系统有限公司
地址 215618 江苏省苏州市江苏省张家港市经济开发区(南区)新泾中路 10-1 号

(72)发明人 宋国华 吴海 徐律

(74)专利代理机构 北京世誉鑫诚专利代理事务所(普通合伙) 11368
代理人 孙国栋

(51)Int.Cl.
E04H 17/00(2006.01)

(ESM)同样的发明创造已同日申请发明专利

权利要求书1页 说明书2页 附图2页

(54)实用新型名称

一种用于围栏安装上的压板

(57)摘要

本实用新型公开了一种用于围栏安装上的压板，包括压板本体，所述压板本体通过锻造成型，在压板本体上开设有凹槽和螺栓孔，并设置有卡扣一和卡扣二，在实用安装使用中，通过卡扣一和卡扣二，可使压板牢牢固定，开设的凹槽和螺栓孔上通过螺栓加固，可使压板紧密贴合，不易松动，使得围栏坚固，稳定性高。

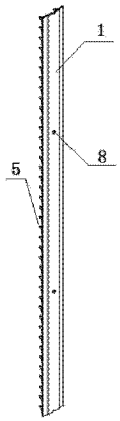

CN 203008491 U

1. 一种用于围栏安装上的压板，其特征在于：包括压板本体，所述压板本体通过锻造成型，所述压板本体分有左表面、中间面和右表面。

2. 根据权利要求 1 所述的用于围栏安装上的压板，其特征在于：所述左表面设置有卡扣一。

3. 根据权利要求 1 所述的用于围栏安装上的压板，其特征在于：所述右表面设置有卡扣二。

4. 根据权利要求 1 所述的用于围栏安装上的压板，其特征在于：所述中间面在顶部和底部设置有凹槽，在中间面的表面设置有螺栓孔。

5. 根据权利要求 2 所述的用于围栏安装上的压板，其特征在于：所述卡扣一通过弯折，与左表面呈 90 度。

6. 根据权利要求 3 所述的用于围栏安装上的压板，其特征在于：所述卡扣二通过弯折，与右表面呈 90 度。

7. 根据权利要求 5 或 6 所述的用于围栏安装上的压板，其特征在于：所述卡扣一和卡扣二相对应设置，并呈锯齿状。

8. 根据权利要求 4 所述的用于围栏安装上的压板，其特征在于：所述螺栓孔共设置有一个以上。

9. 根据权利要求 1 所述的用于围栏安装上的压板，其特征在于：所述中间面高于左表面和右表面。

一种用于围栏安装上的压板

技术领域

[0001] 本实用新型涉及一种用于围栏安装上的压板。

背景技术

[0002] 围栏安装中，目前所采用的为栅栏与立柱之间用螺栓固定连接，使得栅栏与立柱之间稳定性差，不牢固，使用寿命短。

发明内容

[0003] 本实用新型要解决的技术问题是提供一种结构简单、稳定性高的用于围栏安装上的压板。

[0004] 为解决上述问题，本实用新型采用如下技术方案：一种用于围栏安装上的压板，包括压板本体，所述压板本体通过锻造成型，所述压板本体分有左表面、中间面和右表面。

[0005] 作为优选的技术方案，所述左表面设置有卡扣一。

[0006] 作为优选的技术方案，所述右表面设置有卡扣二。

[0007] 作为优选的技术方案，所述中间面在顶部和底部设置有凹槽，在中间面的表面设置有螺栓孔。

[0008] 作为优选的技术方案，所述卡扣一通过弯折，与左表面呈 90 度。

[0009] 作为优选的技术方案，所述卡扣二通过弯折，与右表面呈 90 度。

[0010] 作为优选的技术方案，所述卡扣一和卡扣二相对应设置，并呈锯齿状。

[0011] 作为优选的技术方案，所述螺栓孔共设置有一个以上。

[0012] 作为优选的技术方案，所述中间面高于左表面和右表面。

[0013] 本实用新型用于围栏安装上的压板的有益效果是：压板上设置的卡扣一和卡扣二，在安装过程中，能够使得压板固定，再通过压板开设的螺栓孔和凹槽，在螺栓孔和凹槽内拧上螺栓，使压板得到双重固定，可保证围栏在安装中的稳定性和使用时的持久性。

附图说明

[0014] 为了易于说明，本实用新型由下述的具体实施例及附图作以详细描述。

[0015] 图 1 为本实用新型的用于围栏安装上的压板的结构示意图；

[0016] 图 2 为本实用新型的用于围栏安装上的压板的主视图；

[0017] 图 3 为本实用新型的用于围栏安装上的压板的后视图；

[0018] 图 4 为本实用新型的用于围栏安装上的压板的侧视图。

具体实施方式

[0019] 如图 1、图 2、图 3 和图 4 所示，本实用新型的一种用于围栏安装上的压板，包括压板本体 1，所述压板本体 1 通过锻造成型，所述压板本体 1 分有左表面 2、中间面 3 和右表面 4。

[0020] 所述左表面 2 设置有卡扣一 5。

[0021] 所述右表面 4 设置有卡扣二 6。

[0022] 所述中间面 3 在顶部和底部设置有凹槽 7，在中间面 4 的表面设置有螺栓孔 8。

[0023] 所述卡扣一 5 通过弯折，与左表面 2 呈 90 度。

[0024] 所述卡扣二 6 通过弯折，与右表面 4 呈 90 度。

[0025] 所述卡扣一 5 和卡扣二 6 相对应设置，并呈锯齿状。

[0026] 所述螺栓孔 8 共设置有一个以上。

[0027] 所述中间面 3 高于左表面 2 和右表面 4。

[0028] 本实用新型用于围栏安装上的压板的有益效果是：压板上设置的卡扣一和卡扣二，在安装过程中，能够使得压板固定，再通过压板开设的螺栓孔和凹槽，在螺栓孔和凹槽内拧上螺栓，使压板得到双重固定，可保证围栏在安装中的稳定性和使用时的持久性。

[0029] 以上所述，仅为本实用新型的具体实施方式，但本实用新型的保护范围并不局限于此，任何不经过创造性劳动想到的变化或替换，都应涵盖在本实用新型的保护范围之内。因此，本实用新型的保护范围应该以权利要求书所限定的保护范围为准。

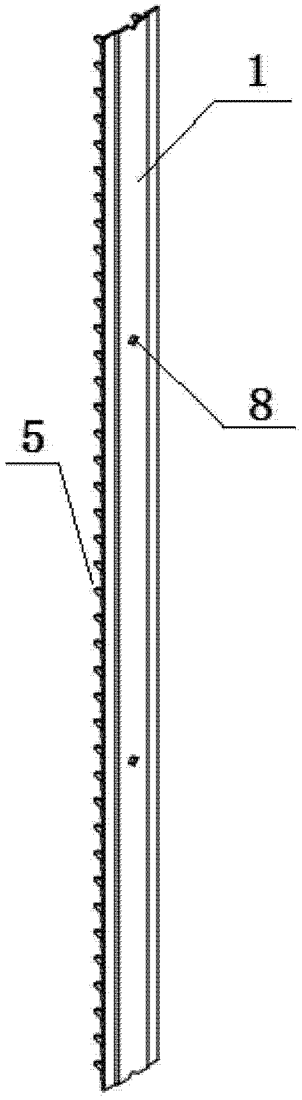

图 1

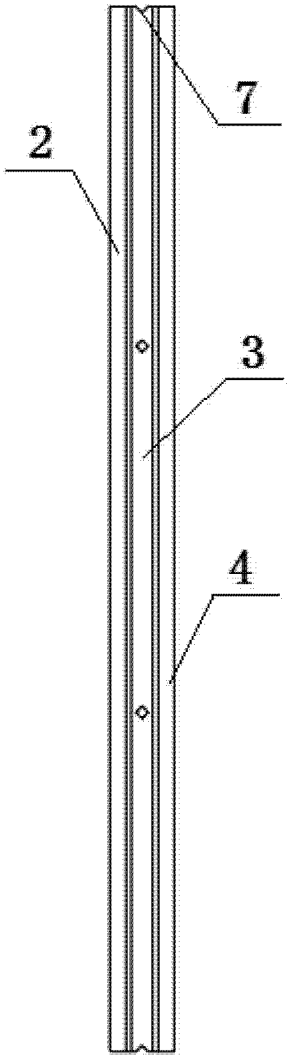

图 2

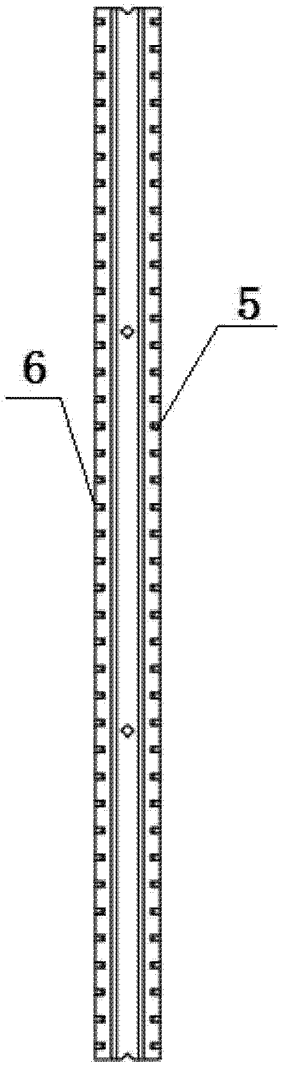

图 3

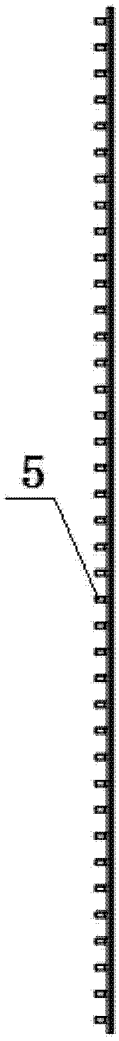

图 4