(19)中华人民共和国国家知识产权局

(12)实用新型专利

(10)授权公告号 CN 209491092 U
(45)授权公告日 2019.10.15

(21)申请号 201821808705.6

(22)申请日 2018.11.05

(73)专利权人 大连华东液压件有限公司
地址 116000 辽宁省大连市甘井子区营城子镇沙岗子(大连鹏辉机械制造有限公司院内)

(72)发明人 夏彦 夏俊锋

(51)Int.Cl.
B08B 3/02(2006.01)
B08B 13/00(2006.01)

权利要求书1页 说明书2页 附图1页

(54)实用新型名称

一种液压清洗机

(57)摘要

本实用新型公开一种液压清洗机,涉及液压技术领域,主要结构包括冲洗池、高压泵、输送带、造浪板和喷头;通过将待清洗的液压件放于输送带上,高压泵将冲洗池内的清洗液通过喷头喷向待清洗的液压件,将液压件清洗干净,清洗过的液压件随输送带掉落到冲洗池内,绞车牵动造浪板使冲洗池内的清洗液产生波动,对液压件表面的污物进行冲刷清洗。

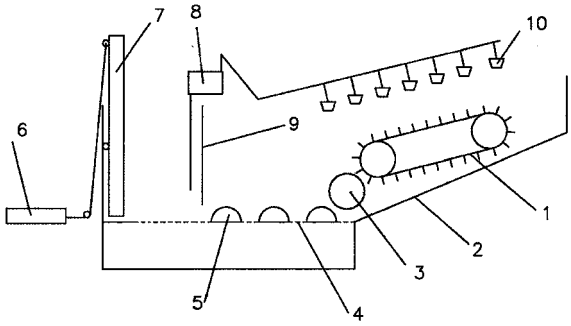

CN 209491092 U

1.一种液压清洗机，其特征在于，包括冲洗池、高压泵、输送带和喷头；所述输送带设置于所述冲洗池的一端的上方，所述喷头设置于所述输送带上方，所述喷头的进水端与所述高压泵的输出口相连通，所述高压泵的输入口与所述冲洗池相连通。

2.根据权利要求1所述的液压清洗机，其特征在于，所述输送带外表面上设置有橡胶翅片。

3.根据权利要求1所述的液压清洗机，其特征在于，还包括承接辊，所述承接辊设置于所述输送带与所述冲洗池之间。

4.根据权利要求3所述的液压清洗机，其特征在于，所述承接辊为橡胶材质。

5.根据权利要求1所述的液压清洗机，其特征在于，所述冲洗池内设置有隔板，所述隔板底部设置有连通口。

6.根据权利要求5所述的液压清洗机，其特征在于，所述高压泵的输入口设置于所述隔板远离所述输送带的一侧。

7.根据权利要求1所述的液压清洗机，其特征在于，所述冲洗池内设置有滤网。

8.根据权利要求7所述的液压清洗机，其特征在于，所述冲洗池内设置有橡胶辊，所述橡胶辊设置于所述滤网上部。

9.根据权利要求1所述的液压清洗机，其特征在于，所述冲洗池内另一端还设置有造浪板，所述造浪板中部与所述冲洗池内部活动连接，所述造浪板上部与一绞车相连接。

一种液压清洗机

技术领域

[0001] 本实用新型涉及液压技术领域，特别是涉及一种液压清洗机。

背景技术

[0002] 液压清洗机，用于冲洗过滤液压系统在制造、装配、使用过程及维护时生成或侵入的污染物；也可以适用于对工作油液的定期维护过滤，提高清洁度，避免或减少因污染而造成的故障，从而保证液压系统设备的高性能、高可靠度和长寿命。

[0003] 但现有的液压清洗机清洗效果不好，且清洗液中的沉淀物难以及时的过滤分离。

发明内容

[0004] 为解决以上技术问题，本实用新型提供一种液压清洗机，不仅能够提高清洗效果还能及时分离清洗液中的沉淀物。

[0005] 为实现上述目的，本实用新型提供了如下方案：

[0006] 本实用新型提供一种液压清洗机，包括冲洗池、高压泵、输送带和喷头；所述输送带设置于所述冲洗池的一端的上方，所述喷头设置于所述输送带上方，所述喷头的进水端与所述高压泵的输出口相连通，所述高压泵的输入口与所述冲洗池相连通。

[0007] 可选的，所述输送带外表面上设置有橡胶翅片。

[0008] 可选的，还包括承接辊，所述承接辊设置于所述输送带与所述冲洗池之间。

[0009] 可选的，所述承接辊为橡胶材质。

[0010] 可选的，所述冲洗池内设置有隔板，所述隔板底部设置有连通口。

[0011] 可选的，所述高压泵的输入口设置于所述隔板远离所述输送带的一侧。

[0012] 可选的，所述冲洗池内设置有滤网。

[0013] 可选的，所述所述冲洗池内设置有橡胶辊，所述橡胶辊设置于所述滤网上部。

[0014] 可选的，所述冲洗池内另一端还设置有造浪板，所述造浪板中部与所述冲洗池内部活动连接，所述造浪板上部与一绞车相连接。

[0015] 本实用新型相对于现有技术取得了以下技术效果：

[0016] 本实用新型中的液压清洗机主要结构包括冲洗池、高压泵、输送带、造浪板和喷头；通过将待清洗的液压件放于输送带上，高压泵将冲洗池内的清洗液通过喷头喷向待清洗的液压件，将液压件清洗干净，清洗过的液压件随输送带掉落到冲洗池内，绞车牵动造浪板使冲洗池内的清洗液产生波动，对液压件表面的污物进行冲刷清洗。

附图说明

[0017] 为了更清楚地说明本实用新型实施例或现有技术中的技术方案，下面将对实施例中所需要使用的附图作简单地介绍，显而易见地，下面描述中的附图仅仅是本实用新型的一些实施例，对于本领域普通技术人员来讲，在不付出创造性劳动性的前提下，还可以根据这些附图获得其他的附图。

[0018] 图1为本实用新型液压清洗机的结构示意图。

[0019] 附图标记说明:1、输送带;2、冲洗池;3、承接辊;4、滤网;5、橡胶辊;6、绞车;7、造浪板;8、高压泵;9、隔板;10、喷头。

具体实施方式

[0020] 下面将结合本实用新型实施例中的附图,对本实用新型实施例中的技术方案进行清楚、完整地描述,显然,所描述的实施例仅仅是本实用新型一部分实施例,而不是全部的实施例。基于本实用新型中的实施例,本领域普通技术人员在没有做出创造性劳动前提下所获得的所有其他实施例,都属于本实用新型保护的范围。

[0021] 实施例一:

[0022] 如图1所示,本实施例提供一种液压清洗机,包括冲洗池2、高压泵8、输送带1和喷头10;所述输送带1设置于所述冲洗池2的一端的上方,所述喷头10设置于所述输送带1上方,所述喷头10的进水端与所述高压泵8的输出口相连通,所述高压泵8的输入口与所述冲洗池2相连通。

[0023] 于本具体实施例中,所述输送带1外表面上设置有橡胶翅片;还包括承接辊3,所述承接辊3设置于所述输送带1与所述冲洗池2之间;所述承接辊3为橡胶材质;所述冲洗池2内设置有隔板9,所述隔板9底部设置有连通口;所述高压泵8的输入口设置于所述隔板9远离所述输送带1的一侧;所述冲洗池2内设置有滤网4;所述所述冲洗池2内设置有橡胶辊5,所述橡胶辊5设置于所述滤网4上部;所述冲洗池2内另一端还设置有造浪板7,所述造浪板7中部与所述冲洗池2内部活动连接,所述造浪板7上部与一绞车6相连接。

[0024] 使用时,将待清洗的液压件放于输送带1上,高压泵8将冲洗池2内的清洗液通过喷头10喷向待清洗的液压件,将液压件清洗干净,清洗过的液压件随输送带1掉落到冲洗池2内,绞车6牵动造浪板7使冲洗池2内的清洗液产生波动,对液压件表面的污物进行冲刷清洗。

[0025] 隔板9将冲洗池2分隔成前后两部分,将前部的清洗液中含有的油污隔离在前部,使冲洗池2后部的清洗液含油量大幅下降。清洗液冲洗下来的杂质被滤网4过滤,使高压泵8抽取的冲洗池2较为洁净,同时避免固体杂质被喷头10喷射到液压件表面,损伤液压件。

[0026] 绞车6拉动造浪板7顶部,使造浪板7沿活动连接点转动,对冲洗池2内的清洗液造成波动,通过清洗液的波动对液压件进行冲洗,进行二次清洁。

[0027] 橡胶辊5配合造浪板7,使冲洗池2内的清洗液具有更大幅度的波动,增强清洗效果。

[0028] 本说明书中应用了具体个例对本实用新型的原理及实施方式进行了阐述,以上实施例的说明只是用于帮助理解本实用新型的方法及其核心思想;同时,对于本领域的一般技术人员,依据本实用新型的思想,在具体实施方式及应用范围上均会有改变之处。综上所述,本说明书内容不应理解为对本实用新型的限制。

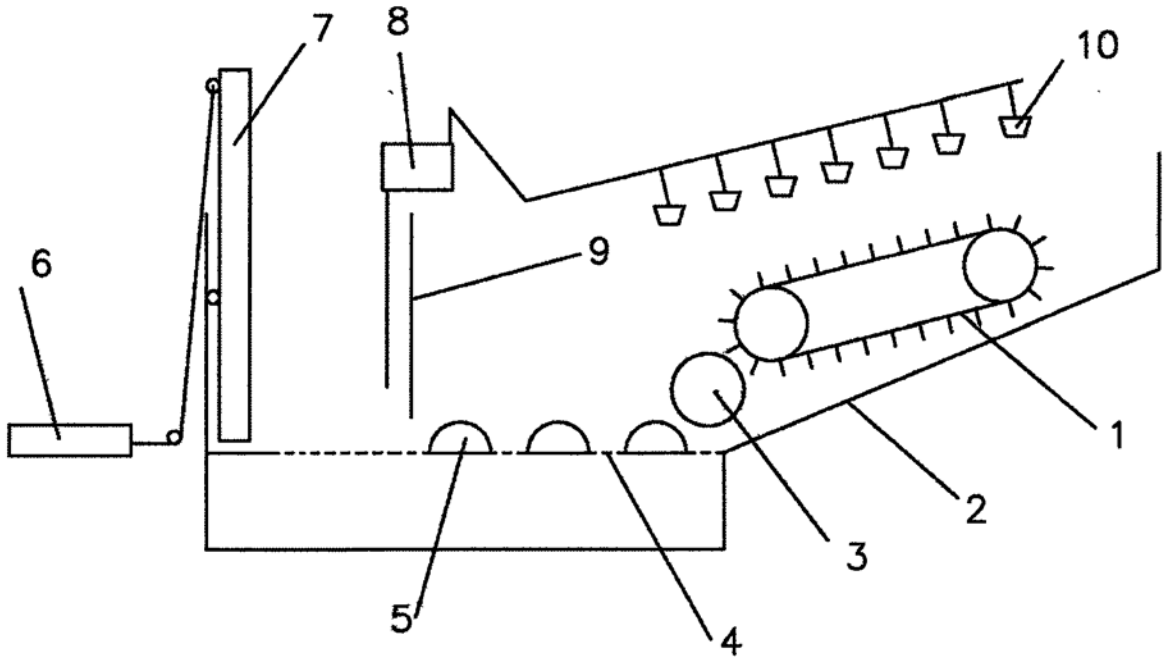

图1