(19)中华人民共和国国家知识产权局

(12)实用新型专利

(10)授权公告号 CN 209535852 U
(45)授权公告日 2019.10.25

(21)申请号 201920061927.4

(22)申请日 2019.01.14

(73)专利权人 广州市花都三华塑料有限公司
地址 510000 广东省广州市花都区新华街汽车城东风大道西

(72)发明人 徐鑑光 李健

(74)专利代理机构 北京久维律师事务所 11582
代理人 邢江峰

(51)Int.Cl.
B65D 27/06(2006.01)
B65D 27/20(2006.01)

权利要求书1页 说明书3页 附图3页

(54)实用新型名称

一种可重复利用的快递文件袋

(57)摘要

本实用新型公开了一种可重复利用的快递文件袋，包括带体，所述带体的内壁上粘合有油纸膜，且带体的上方设置有上盖，所述带体的右侧内壁中设置有卡钉，且卡钉穿过带体的右侧壁与上盖的右侧内壁连接，所述上盖的右侧外壁、卡钉的外壁上套接有钉盖，所述带体的左侧顶端外壁上开设有带体槽，且带体槽内设置有圆毛布，所述上盖的左侧内壁上开设有上盖槽，且上盖槽的内部设置有刺毛布。本实用新型通过设置上盖、卡钉、钉盖，传统的文件袋为一体式纸袋容易破裂且无法重复使用，而通过卡钉和钉盖有效的使文件袋和上盖分离从而便于对其进行拆卸和分类保存处理，从而有效的解决了传统文件袋无法重复使用的问题。

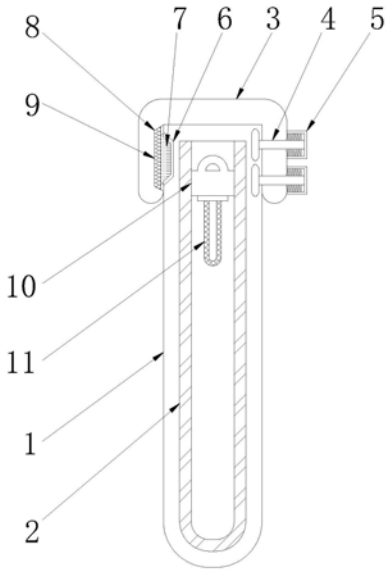

CN 209535852 U

1.一种可重复利用的快递文件袋,包括带体(1),其特征在于:所述带体(1)的内壁上粘合有油纸膜(2),且带体(1)的上方设置有上盖(3),所述带体(1)的右侧内壁中设置有卡钉(4),且卡钉(4)穿过带体(1)的右侧壁与上盖(3)的右侧内壁连接,所述上盖(3)的右侧外壁、卡钉(4)的外壁上套接有钉盖(5),所述带体(1)的左侧顶端外壁上开设有带体槽(6),且带体槽(6)内设置有圆毛布(7),所述上盖(3)的左侧内壁上开设有上盖槽(8),且上盖槽(8)的内部设置有刺毛布(9),所述圆毛布(7)与刺毛布(9)通过按压粘合连接,所述带体(1)的内部设置有阻挡板(10),且阻挡板(10)的下方外壁上粘合有双面胶(11),所述带体(1)的前侧外壁上设置有标签槽(12),且标签槽(12)的外侧壁上设置有防水圈(13),所述标签槽(12)内粘合有标签(14),所述带体(1)的内、外两层设置有防水层(15),且带体(1)的中心处、防水层(15)的夹层中设置有海绵层(16)。

2.根据权利要求1所述的一种可重复利用的快递文件袋,其特征在于:所述钉盖(5)的内部中心处开设有凹槽,所述钉盖(5)的中心凹槽的内壁上绞合有内螺纹。

3.根据权利要求1所述的一种可重复利用的快递文件袋,其特征在于:所述卡钉(4)的外壁上绞合有外螺纹,所述卡钉(4)通过外螺纹与钉盖(5)中心出的凹槽内壁上的内螺纹咬合连接。

4.根据权利要求1所述的一种可重复利用的快递文件袋,其特征在于:所述卡钉(4)为T状结构,所述卡钉(4)的短臂端卡接在带体(1)的内部,且卡钉(4)的长臂端穿过带体(1)的外壁、上盖(3)的右侧壁与钉盖(5)连接。

5.根据权利要求1所述的一种可重复利用的快递文件袋,其特征在于:所述阻挡板(10)的长度与带体(1)的长度相同,所述阻挡板(10)的宽度为带体(1)的开口度的一半。

6.根据权利要求1所述的一种可重复利用的快递文件袋,其特征在于:所述防水层(15)共有两层,且防水层(15)设置在带体(1)的本体的内部,所述带体(1)通过圆毛布(7)和刺毛布(9)与上盖(3)粘合连接。

一种可重复利用的快递文件袋

技术领域

[0001] 本实用新型涉及办公用品设备技术领域，具体为一种可重复利用的快递文件袋。

背景技术

[0002] 文件袋是指用于对自己的私人物品或身份文件保管等、资料袋、白卷宗。款式分为扣式和文件套式，且其材料多为PP料、PVC料、牛皮纸、牛津布，而随着时代的发展其样式也变得多种扣式、文件套、活页袋、透明有侧宽透明文件袋。

[0003] 传统的文件袋具有以下不足之处：其为一体式纸袋容易破裂且无法重复使用，且文件单的纸质为牛皮纸造价昂贵浪费较多资源的问题，传统文件袋也具有其采用绳索或胶水粘贴难以撕开以及容易撕裂的问题。

实用新型内容

[0004] (一)解决的技术问题

[0005] 针对现有技术的不足，本实用新型提供了一种可重复利用的快递文件袋，解决了传统的文件袋为一体式纸袋容易破裂且无法重复使用，且文件单的纸质为牛皮纸造价昂贵浪费较多资源的问题，传统文件袋采用绳索或胶水粘贴难以撕开以及容易撕裂的问题。

[0006] (二)技术方案

[0007] 为实现上述目的，本实用新型提供如下技术方案：一种可重复利用的快递文件袋，包括带体，所述带体的内壁上粘合有油纸膜，且带体的上方设置有上盖，所述带体的右侧内壁中设置有卡钉，且卡钉穿过带体的右侧壁与上盖的右侧内壁连接，所述上盖的右侧外壁、卡钉的外壁上套接有钉盖，所述带体的左侧顶端外壁上开设有带体槽，且带体槽内设置有圆毛布，所述上盖的左侧内壁上开设有上盖槽，且上盖槽的内部设置有刺毛布，所述圆毛布与刺毛布通过按压粘合连接，所述带体的内部设置有阻挡板，且阻挡板的下方外壁上粘合有双面胶，所述带体的前侧外壁上设置有标签槽，且标签槽的外侧壁上设置有防水圈，所述标签槽内粘合有标签，所述带体的内、外两层设置有防水层，且带体的中心处、防水层的夹层中设置有海绵层。

[0008] 优选的，所述钉盖的内部中心处开设有凹槽，所述钉盖的中心凹槽的内壁上绞合有内螺纹。

[0009] 优选的，所述卡钉的外壁上绞合有外螺纹，所述卡钉通过外螺纹与钉盖中心出的凹槽内壁上的内螺纹咬合连接。

[0010] 优选的，所述卡钉为T状结构，所述卡钉的短臂端卡接在带体的内部，且卡钉的长臂端穿过带体的外壁、上盖的右侧壁与钉盖连接。

[0011] 优选的，所述阻挡板的长度与带体的长度相同，所述阻挡板的宽度为带体的开口度的一半。

[0012] 优选的，所述防水层共有两层，且防水层设置在带体的本体的内部，所述带体通过圆毛布和刺毛布与上盖粘合连接。

[0013] (三)有益效果

[0014] 本实用新型提供了一种可重复利用的快递文件袋,具备以下有益效果:

[0015] (1)本实用新型通过设置油纸膜、防水层、海绵层,油纸膜可有效的对文件本身进行保护避免其与带体的内壁摩擦从而产生字迹磨花的现象发生,同时带体通过防水层可有效的对带体进行保护避免带体受潮湿气体影响造成带体的损坏的问题,同时海绵层又可有效的对带体内的文件进行保护。

[0016] (2)本实用新型通过设置圆毛布、刺毛布、阻挡板,圆毛布和刺毛布是组成魔术贴的重要部件,且其可多次重复使用有效的解决了传统文件袋采用绳索或胶水粘贴难以撕开以及容易撕裂的问题,而阻挡板可对带体内的文件进行阻挡避免其滑出文件袋,同时阻挡板下方的双面胶可对文件袋进行闭合作用,同时带体的内壁上设置有油纸膜从而使得双面胶容易被撕下且不易留在带体上。

[0017] (3)本实用新型通过设置上盖、卡钉、钉盖,传统的文件袋为一体式纸袋容易破裂且无法重复使用,而通过卡钉和钉盖有效的使文件袋和上盖分离从而便于对其进行拆卸和分类保存处理,从而有效的解决了传统文件袋无法重复使用的问题。

附图说明

[0018] 图1为本实用新型的侧剖图;

[0019] 图2为本实用新型的前视图;

[0020] 图3为本实用新型的带体剖视图。

[0021] 图中:1、带体;2、油纸膜;3、上盖;4、卡钉;5、钉盖;6、带体槽;7、圆毛布;8、上盖槽;9、刺毛布;10、阻挡板;11、双面胶;12、标签槽;13、防水圈;14、标签;15、防水层;16、海绵层。

具体实施方式

[0022] 下面将结合本实用新型实施例中的附图,对本实用新型实施例中的技术方案进行清楚、完整地描述,显然,所描述的实施例仅仅是本实用新型一部分实施例,而不是全部的实施例。基于本实用新型中的实施例,本领域普通技术人员在没有做出创造性劳动前提下所获得的所有其他实施例,都属于本实用新型保护的范围。

[0023] 如图1-3所示,本实用新型提供一种技术方案:一种可重复利用的快递文件袋,包括带体1,带体1的内壁上粘合有油纸膜2,且带体1的上方设置有上盖3,带体1的右侧内壁中设置有卡钉4,且卡钉4穿过带体1的右侧壁与上盖3的右侧内壁连接,卡钉4的外壁上绞合有外螺纹,卡钉4通过外螺纹与钉盖5中心出的凹槽内壁上的内螺纹咬合连接,传统的文件袋为一体式纸袋容易破裂且无法重复使用,而通过卡钉4和钉盖5有效的使文件袋和上盖分离从而便于对其进行拆卸和分类保存处理,从而有效的解决了传统文件袋无法重复使用的问题,上盖3的右侧外壁、卡钉4的外壁上套接有钉盖5,钉盖5的内部中心处开设有凹槽,钉盖5的中心凹槽的内壁上绞合有内螺纹,带体1的左侧顶端外壁上开设有带体槽6,且带体槽6内设置有圆毛布7,卡钉4为T状结构,卡钉4的短臂端卡接在带体1的内部,且卡钉4的长臂端穿过带体1的外壁、上盖3的右侧壁与钉盖5连接,圆毛布7和刺毛布9是组成魔术贴的重要部件,且其可多次重复使用有效的解决了传统文件袋采用绳索或胶水粘贴难以撕开以及容易撕裂的问题,而阻挡板10可对带体1内的文件进行阻挡避免其滑出文件袋,同时阻挡板10下

方的双面胶可对文件袋进行闭合作用，同时带体1的内壁上设置有油纸膜2从而使得双面胶11容易被撕下且不易留在带体1上，上盖3的左侧内壁上开设有上盖槽8，且上盖槽8的内部设置有刺毛布9，圆毛布7与刺毛布9通过按压粘合连接，带体1的内部设置有阻挡板10，且阻挡板10的下方外壁上粘合有双面胶11，阻挡板10的长度与带体1的长度相同，阻挡板10的宽度为带体1的开口度的一半，带体1的前侧外壁上设置有标签槽12，且标签槽12的外侧壁上设置有防水圈13，标签槽12内粘合有标签14，油纸膜2可有效的对文件本身进行保护避免其与带体1的内壁摩擦从而产生字迹磨花的现象发生，同时带体1通过防水层15可有效的对带体1进行保护避免带体1受潮湿气体影响造成带体1的损坏的问题，同时海绵层16又可有效的对带体1内的文件进行保护，防水层15共有两层，且防水层15设置在带体1的本体的内部，带体1通过圆毛布7和刺毛布9与上盖3粘合连接，带体1的内、外两层设置有防水层15，且带体1的中心处、防水层15的夹层中设置有海绵层16。

[0024] 使用时，卡钉的外壁上绞合有外螺纹，卡钉通过外螺纹与钉盖中心出的凹槽内壁上的内螺纹咬合连接，而通过卡钉4和钉盖5有效的使文件袋和上盖分离从而便于对其进行拆卸和分类保存处理，从而有效的解决了传统文件袋无法重复使用的问题，油纸膜2可有效的对文件本身进行保护避免其与带体1的内壁摩擦从而产生字迹磨花的现象发生，同时带体1通过防水层15可有效的对带体1进行保护避免带体1受潮湿气体影响造成带体1的损坏的问题，同时海绵层16又可有效的对带体1内的文件进行保护。

[0025] 综上可得，本实用新型通过设置上盖、卡钉、钉盖，而传统的文件袋为一体式纸袋容易破裂且无法重复使用，而通过卡钉4和钉盖5有效的使文件袋和上盖分离从而便于对其进行拆卸和分类保存处理，从而有效的解决了传统文件袋无法重复使用的问题。

[0026] 需要说明的是，在本文中，诸如第一和第二等之类的关系术语仅仅用来将一个实体或者操作与另一个实体或操作区分开来，而不一定要求或者暗示这些实体或操作之间存在任何这种实际的关系或者顺序。而且，术语“包括”、“包含”或者其任何其他变体意在涵盖非排他性的包含，从而使得包括一系列要素的过程、方法、物品或者设备不仅包括那些要素，而且还包括没有明确列出的其他要素，或者是还包括为这种过程、方法、物品或者设备所固有的要素。

[0027] 尽管已经示出和描述了本实用新型的实施例，对于本领域的普通技术人员而言，可以理解在不脱离本实用新型的原理和精神的情况下可以对这些实施例进行多种变化、修改、替换和变型，本实用新型的范围由所附权利要求及其等同物限定。

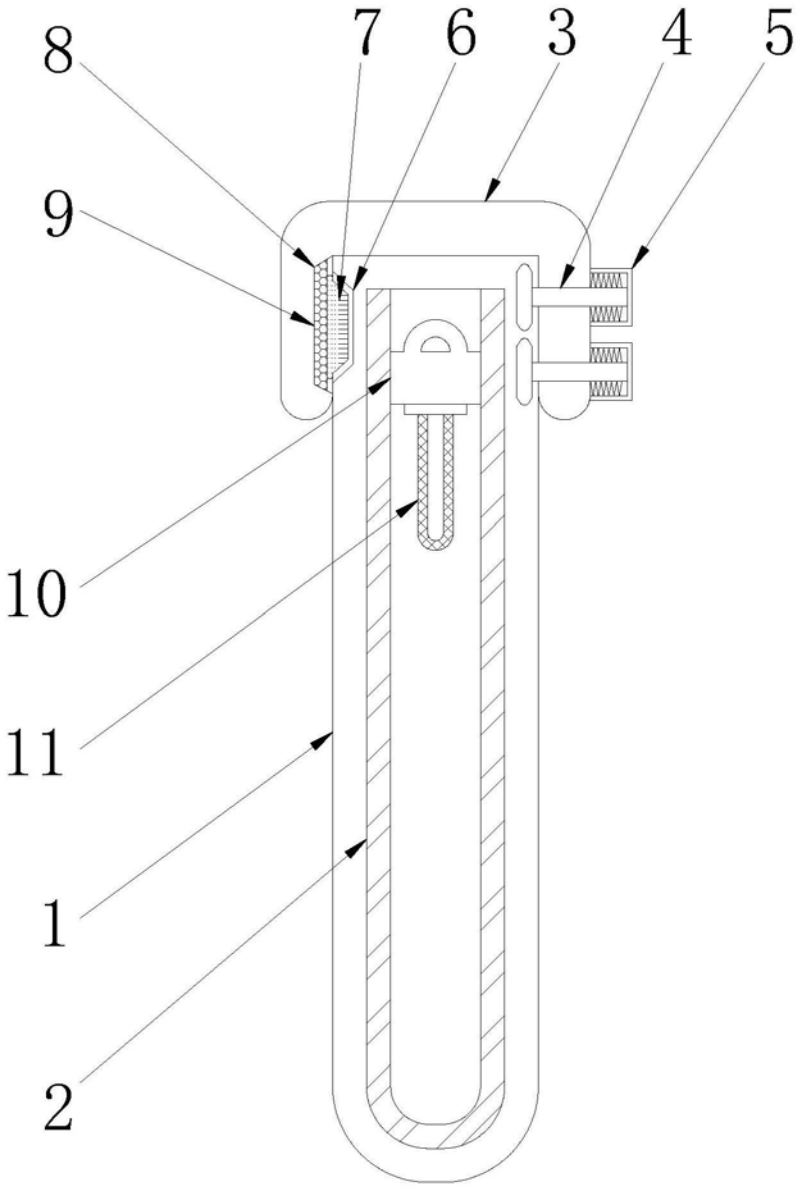

图1

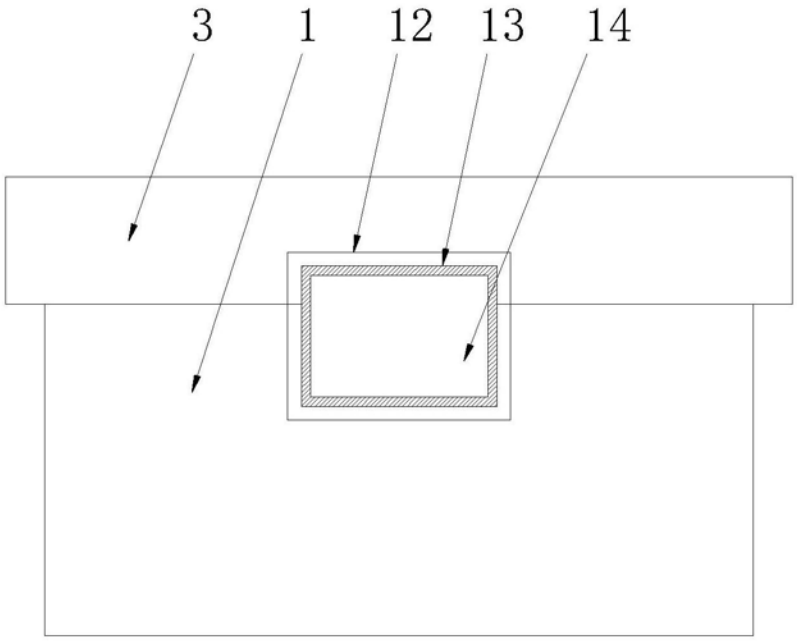

图2

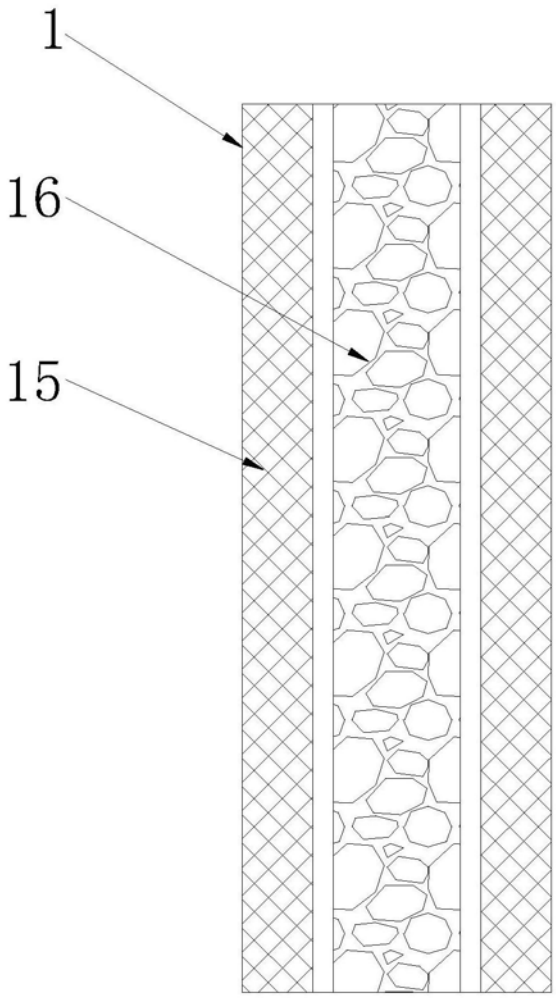

图3