(19)中华人民共和国国家知识产权局

(12)实用新型专利

(10)授权公告号 CN 204744756 U
(45)授权公告日 2015.11.11

(21)申请号 201520524598.4

(22)申请日 2015.07.20

(73)专利权人 李莹
地址 163000 黑龙江省大庆市萨尔图区卡尔加里路11号大庆医学高等专科学校望远楼

(72)发明人 李莹 张立峰 王丽岩 姜海峰

(74)专利代理机构 昆明知道专利事务所（特殊普通合伙企业）53116
代理人 姜开远

(51)Int.Cl.
A61G 7/057(2006.01)

权利要求书1页 说明书5页 附图2页

(54)实用新型名称

一种高适应性全身型压疮防护枕垫

(57)摘要

本实用新型公开了一种高适应性全身型压疮防护枕垫，包括单独使用或组合使用的A垫、B垫、C垫，A垫、B垫、C垫均为填充易塑型材料的棉布面料环型垫圈结构，易塑型材料为粒径1~5mm的荞麦皮、稻壳、红花、茶叶中一种或几种，A垫外径25~35cm、内径15~25cm、厚度为5~15cm，B垫外径40~50cm、内径25~35cm、厚度为5~15cm，C垫外径15~25cm、内径5~15cm、厚度为5~15cm。本实用新型以荞麦皮、稻壳、红花或茶叶等易塑型材料作为填充物、以棉布制备的环型垫圈兼具弹性、塑型能力和透气性，结构简单实用、成本低廉、舒适耐用，A垫、B垫、C垫单独或组合使用适应范围广。

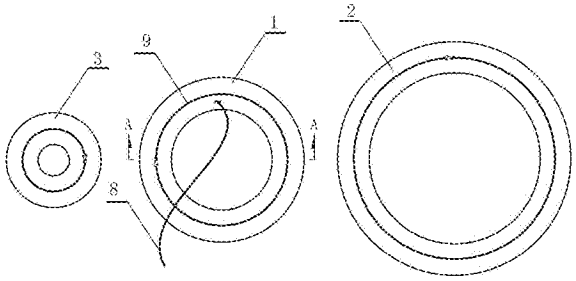

CN 204744756 U

1. 一种高适应性全身型压疮防护枕垫，其特征在于包括单独使用或组合使用的 A 垫（1）、B 垫（2）、C 垫（3），A 垫（1）、B 垫（2）、C 垫（3）均为填充易塑型材料（10）的棉布面料环型垫圈，易塑型材料（10）为粒径 1~5mm 的荞麦皮、稻壳、红花、茶叶中一种或几种，所述 A 垫（1）外径 25~35cm、内径 15~25cm、厚度为 5~15cm，B 垫（2）外径 40~50cm、内径 25~35cm、厚度为 5~15cm，C 垫（3）外径 15~25cm、内径 5~15cm、厚度为 5~15cm。

2. 根据权利要求 1 所述高适应性全身型压疮防护枕垫，其特征在于所述 A 垫（1）外径 30cm、内径 20cm、厚度为 10cm，B 垫（2）外径 45cm、内径 30cm、厚度为 10cm，C 垫（3）外径 20cm、内径 10cm、厚度为 10cm ；或者 A 垫（1）外径 25cm、内径 15cm、厚度为 10cm，B 垫（2）外径 35cm、内径 25cm、厚度为 10cm，C 垫（3）外径 15cm、内径 5cm、厚度为 10cm。

3. 根据权利要求 1 或 2 所述高适应性全身型压疮防护枕垫，其特征在于所述 A 垫（1）和 / 或 B 垫（2）和 / 或 C 垫（3）为易塑型材料（10）填充量占环型垫圈容量 55~95% 的棉布面料环型垫圈结构。

4. 根据权利要求 1 或 2 所述高适应性全身型压疮防护枕垫，其特征在于所述 A 垫（1）和 / 或 B 垫（2）和 / 或 C 垫（3）设置棉布套罩（11），棉布套罩（11）设置拉链（9）或粘扣。

5. 根据权利要求 1 或 2 所述高适应性全身型压疮防护枕垫，其特征在于所述 A 垫（1）和 / 或 B 垫（2）和 / 或 C 垫（3）为整体式环型垫圈，整体式环型垫圈上设置拉链（9）和 / 或塑型辅助绳（8）。

6. 根据权利要求 5 所述高适应性全身型压疮防护枕垫，其特征在于所述整体式环型垫圈为圆环形或多边形的垫圈结构。

7. 根据权利要求 1 或 2 所述高适应性全身型压疮防护枕垫，其特征在于所述 A 垫（1）和 / 或 B 垫（2）和 / 或 C 垫（3）为分体式环型垫圈，分体式环型垫圈由多个填充易塑型材料（10）的垫圈组合件（4）通过连接件组合而成。

8. 根据权利要求 7 所述高适应性全身型压疮防护枕垫，其特征在于所述分体式环型垫圈为圆环形或多边形的垫圈结构。

9. 根据权利要求 7 所述高适应性全身型压疮防护枕垫，其特征在于所述垫圈组合件（4）为 4~8 块。

10. 根据权利要求 7 所述高适应性全身型压疮防护枕垫，其特征在于所述连接件为垫圈组合件（4）上的粘接条（5）和粘接块（6），或者所述连接件为垫圈组合件（4）上的连接卡扣（7）。

一种高适应性全身型压疮防护枕垫

技术领域

[0001] 本实用新型属于临床护理器具技术领域，具体涉及一种透气性、塑型能力好且兼具全身护理功能的高适应性全身型压疮防护枕垫。

背景技术

[0002] 由于长期受压导致身体局部组织血液循环受阻，发生持续缺血、缺氧、营养不良，致使组织溃烂坏死，这种情况临床上称之为压疮（或褥疮、压力性溃疡），经常发生于不能自主移动的长期卧床病人；压疮危害极大，据有关文献报道，每年约有 6 万人死于褥疮合并征，压疮的发生率一直是评价医院护理水平的重要指标之一。控制压疮发生的关键在于避免身体持续性压迫，增强体表血液循环，增强透气性；对于压疮护理，临床上通常采取定时翻身（配合按摩）、使用柔性护理垫具等方法。虽然定时翻身对于压疮很有效，但是这种方法对于护理者来说耗时、耗力，患者护理费用也高居不下；充气型床垫、充气橡胶圈是目前临床常用的柔性护理垫具，充气床垫只适用于全身状况良好，尚未发生压疮的病人，对于已经发生压疮，特别是压疮炎性浸润期、浅度溃疡期、坏死溃疡期疮面时无法起到局部支撑和疮面保护作用；充气橡胶圈虽然能够通过局部支撑身体（悬空）避免局部体表压迫，但是充气后形状相对固定，充气橡胶圈只能随身体移动适度形变，不具备塑型能力；这种情况下，长时间悬空部位会出现过劳、肌肉紧张而引起身体不适；尤其是充气橡胶圈表面材料不透气、容易积聚汗液、影响体表血液循环，对于患者舒适度影响非常大。因此，开发一种高适应性的压疮防护器具对于减少压疮发生、改善长期卧床病人护理效果、提升舒适度是非常必要的。

实用新型内容

[0003] 本实用新型的目的在于提供一种透气性、塑型能力好且兼具全身护理功能的高适应性全身型压疮防护枕垫。

[0004] 本实用新型的目的是这样实现的，包括单独使用或组合使用的 A 垫、B 垫、C 垫，A 垫、B 垫、C 垫均为填充易塑型材料的棉布面料环型垫圈，易塑型材料为粒径 1~5mm 的荞麦皮、稻壳、红花、茶叶中一种或几种，所述 A 垫外径 25~35cm、内径 15~25cm、厚度为 5~15cm，B 垫外径 40~50cm、内径 25~35cm、厚度为 5~15cm，C 垫外径 15~25cm、内径 5~15cm、厚度为 5~15cm。

[0005] 作为优选技术方案：所述 A 垫外径 30cm、内径 20cm、厚度为 10cm，B 垫外径 45cm、内径 30cm、厚度为 10cm，C 垫外径 20cm、内径 10cm、厚度为 10cm；或者 A 垫外径 25cm、内径 15cm、厚度为 10cm，B 垫外径 35cm、内径 25cm、厚度为 10cm，C 垫外径 15cm、内径 5cm、厚度为 10cm。

[0006] 所述 A 垫和 / 或 B 垫和 / 或 C 垫为易塑型材料填充量占环型垫圈容量 55~95% 的棉布面料环型垫圈结构。

[0007] 所述 A 垫和 / 或 B 垫和 / 或 C 垫设置棉布套罩，棉布套罩设置拉链或粘扣。

[0008] 所述 A 垫和 / 或 B 垫和 / 或 C 垫为整体式环型垫圈，整体式环型垫圈上设置拉链和 / 或塑型辅助绳。进一步，所述整体式环型垫圈为圆环形或多边形的垫圈结构。

[0009] 所述 A 垫和 / 或 B 垫和 / 或 C 垫为分体式环型垫圈，分体式环型垫圈由多个填充易塑型材料的垫圈组合件通过连接件组合而成；进一步，所述分体式环型垫圈为圆环形或多边形的垫圈结构，所述垫圈组合件为 4~8 块。

[0010] 所述连接件为垫圈组合件上的粘接条和粘接块，或者所述连接件为垫圈组合件上的连接卡扣。

[0011] 在生活中，“垫”用于头部通常称之为“枕”，用于其他部位称之为“垫”；护理垫应用身体不同部位，包括头部，故称本实用新型称之为“枕垫”。

[0012] 本实用新型以荞麦皮、稻壳、红花或茶叶等易塑型材料作为填充物，以棉布制备环型垫圈，具有以下特点：

[0013] （1）易塑型材料的韧性使环型垫圈具有足够弹性，能够充分缓解对接触部位的挤压，有效改善局部供血供氧；

[0014] （2）易塑型材料使环型垫圈具有很强的塑型能力，通过调整环型垫圈形状改善与垫合部位的适应性，避免身体长时间悬空，以缓解身体的紧张度；

[0015] （3）易塑型材料与棉布面料组合提高了环型垫圈透气性，四季均可使用，保持皮肤干爽，对于压疮炎性浸润期、浅度溃疡期、坏死溃疡期疮面的保护效果更好；

[0016] （4）形状多变、灵活组合，适用于身体不同部位和不同卧位护理，增强患者舒适度；

[0017] （5）结构简单实用、成本低廉、舒适耐用。

附图说明

[0018] 图 1 为本实用新型整体式垫圈示意图；

[0019] 图 2 为本实用新型分体式垫圈示意图；

[0020] 图 3 为图 1 中 B 垫之 A-A 向剖视示意图；

[0021] 图 4 为垫圈组合件的一种组合方式；

[0022] 图 5 为垫圈组合件的另一种组合方式；

[0023] 图 6 为 A 垫、B 垫、C 垫叠合放置示意图；

[0024] 图 7 为人体易发生压疮部位示意图；

[0025] 图中：1-A 垫，2-B 垫，3-C 垫，4- 垫圈组合件，5- 粘接条，6- 粘接块，7- 连接卡扣，8- 塑型辅助绳，9- 拉链，10- 易塑型材料，11- 棉布套罩。

具体实施方式

[0026] 下面对本实用新型作进一步的说明，但不以任何方式对本实用新型加以限制，基于本实用新型教导所作的任何变换，本实用新型均落入本实用新型的保护范围。

[0027] 如图 1、3 所示，本实用新型高适应性全身型压疮防护枕垫包括单独使用或组合使用的 A 垫 1、B 垫 2、C 垫 3，A 垫 1、B 垫 2、C 垫 3 均为填充易塑型材料 10 的棉布面料环型垫圈，易塑型材料 10 为粒径 1~5mm 的荞麦皮、稻壳、红花、茶叶中一种或几种，所述 A 垫 1 外径 25~35cm、内径 15~25cm、厚度为 5~15cm，B 垫 2 外径 40~50cm、内径 25~35cm、厚度为 5~15cm，

C 垫 3 外径 15~25cm、内径 5~15cm、厚度为 5~15cm。

[0028] 本实用新型结合人体以易形成压疮部位形状特点和需保护范围，设置成三类尺寸的 A 垫 1、B 垫 2、C 垫 3；根据患者身体情况，将 A 垫 1、B 垫 2、C 垫 3 单独使用或组合使用，以满足不同患者的护理需求。易塑型材料 10 选择粒径 1~5mm 的荞麦皮、稻壳、红花、茶叶中一种或几种，这些材料颗粒具有柔韧性和一定强度，颗粒相互支撑使 A 垫 1、B 垫 2、C 垫 3 内具有充足的空隙，尤其是荞麦皮、稻壳具有空腔结构，更有利空隙结构形成，大大增强 A 垫 1、B 垫 2、C 垫 3 透气、排汗能力。填充前对易塑型材料 10 可以适度打磨，这样可以消除材料是尖锐部分，改善填充效果，尤其是稻壳；上述材料是本实用新型的优选实施方式，并不限于这些材料。

[0029] 作为优选技术方案：

[0030] 所述 A 垫 1 外径 27~30cm、内径 18~22cm、厚度为 8~12cm，B 垫 2 外径 37~47cm、内径 27~30cm、厚度为 8~12cm，C 垫 3 外径 18~22cm、内径 8~12cm、厚度为 8~12cm。

[0031] 所述 A 垫 1 外径 30cm、内径 20cm、厚度为 10cm，B 垫 2 外径 45cm、内径 30cm、厚度为 10cm，C 垫 3 外径 20cm、内径 10cm、厚度为 10cm；或者 A 垫 1 外径 25cm、内径 15cm、厚度为 10cm，B 垫 2 外径 35cm、内径 25cm、厚度为 10cm，C 垫 3 外径 15cm、内径 5cm、厚度为 10cm。按该尺寸制备的护理垫适用于成年人的护理需求，通过形状调整可以应用于 10 岁以上患者群。

[0032] 所述 A 垫 1 和 / 或 B 垫 2 和 / 或 C 垫 3 为易塑型材料 10 填充量占环型垫圈容量 55~95% 的棉布面料环型垫圈结构。如果 A 垫 1、B 垫 2、C 垫 3 完全填满易塑型材料 10，支撑效果更好，变形、塑型能力下降，透气性能够保证，贴合效果不佳；降低易塑型材料 10 的填充量，尤其填充量 55~95% 时环型垫圈的变形和塑型能力最佳；正是环型垫圈良好塑型能力，提高了本实用新型的适用范围，适应更大年龄段范围患者的体型差异。

[0033] 如图 1、3 所示，为了保持环形垫圈卫生、也便于清洗，所述 A 垫 1 和 / 或 B 垫 2 和 / 或 C 垫 3 设置棉布套罩 11，棉布套罩 11 可以设置拉链 9 或粘扣，便于拆装棉布套罩 11。拉链 9 设置的位置不限于图 1 所示的位置，可以设置在侧面或其他方便使用的位置。

[0034] 如图 1 所示，所述 A 垫 1 和 / 或 B 垫 2 和 / 或 C 垫 3 为整体式环型垫圈，整体式环型垫圈上设置拉链 9 和 / 或塑型辅助绳 8。整体式环型垫圈上设置拉链 9 是为了方便清洗易塑型材料 10，也可以将环型垫圈整体清洗。调整环型垫圈形状时，利用塑型辅助绳 8 适度绑缚有利用保持其形状；塑型辅助绳 8 的设置位置不限于图 1 所示，可以根据需要调整。

[0035] 如图 1 所示，所述整体式环型垫圈为圆环形或多边形的垫圈结构（附图仅以圆环形结构为例）。

[0036] 如图 2 所示，所述 A 垫 1 和 / 或 B 垫 2 和 / 或 C 垫 3 为分体式环型垫圈，分体式环型垫圈由多个填充易塑型材料 10 的垫圈组合件 4 通过连接件组合而成。分体式环型垫圈结构使 A 垫 1、B 垫 2、C 垫 3 具有更强的形状调整能力，可以通过改变垫圈组合件 4 的数量或改变垫圈组合件 4 组合方式而获得更为适宜的枕垫结构。

[0037] 如图 2 所示，所述分体式环型垫圈通过垫圈组合件 4 组合形成圆环形或多边形的垫圈结构（附图仅以圆环形结构为例）。

[0038] 如图 2 所示，所述垫圈组合件 4 优选为 4~8 块，可以根据需要调整设置数量。

[0039] 如图 4、5 所示，所述连接件为垫圈组合件 4 上的粘接条 5 和粘接块 6，或者所述连

接件为垫圈组合件 4 上的连接卡扣 7。

[0040] 如图 6 所示，A 垫 1、B 垫 2、C 垫 3 的形状适合于叠合放置，即便三者内、外径不适应，叠合存放仍是很方便的，也可以将三者叠合使用，适应特殊体位的护理。

[0041] 本实用新型工作原理和工作过程：

[0042] 本实用新型以易塑型材料 10 填充棉布面料环形垫圈，获得弹性适度，塑型、透气性优异的 A 垫 1、B 垫 2、C 垫 3，单独或组合使用适应不同的易发生压疮部位以及不同体位的护理。图 7 示出人体易发生压疮部位，这是需要护理常见部位；A 垫 1 尺寸适中，通常用于枕骨粗隆、髋部、肩峰、肩部、颊部、髂前上棘或与之形状特点、需保护范围接近的部位；C 垫 3 尺寸最小，通常用于足跟、脚趾、内外侧踝、肘部、膝关节内外侧部位、膝部或与之形状特点、需保护范围接近的部位，也可以作为其他垫子不足的补充；B 垫 2 尺寸最大，通常用于骶尾部区域，该区域需保护范围大。

[0043] 同时，结合环形垫圈的塑型能力，在保证卫生的情况下可以根据实际需要调整 A 垫 1、B 垫 2、C 垫 3 使用位置：比如病位在肩部，如果需支撑范围较大，就可以使用 B 垫 2 加以保护；再如，骶尾部已形成压疮，如果使用大内孔的 B 垫 2 并不容易保证压疮创面支撑起来，这时使用内孔较小的 A 垫 1 或 C 垫 3 则更容易得到足够的支撑高度。

[0044] 临床应用时，在调整患者体位的同时与患者交流舒适度感觉，根据病位特点选择适宜的环形垫圈，依照患者感觉调整环形垫圈的形状、高度，然后对应垫入；如果是整体式环形垫圈，可以利用塑型辅助绳 8 适度绑缚，有利用保持形状；如果是分体式环形垫圈，可以在组合时进行形状控制。使用时注意突出位或易压痛部位的保护，比如侧卧位时为防止耳部受压，应将耳廓放在环形垫圈的中孔内。

[0045] 实施例 1

[0046] 患者女，62 岁，脑出血后遗症，肢体瘫痪，生活不能自理；卧床 1 个月后发现其骶尾部、足跟部皮肤充血、红肿，为压疮初期；针对其病情，在其仰卧位时，护理人员使用 B 垫 2 和 C 垫 3 对其骶尾部、足跟部保护；在其侧卧位时，使用 A 垫 1 对耳廓加以保护，以 B 垫 2、A 垫 1 对骶尾部、髋部加以保护，以 4 个 C 垫 3 对双膝关节内外侧、双足内外踝加以保护。调整护理方法 2 天后，患者骶尾部、足跟部皮肤充血、红肿消退，继续护理未发生压疮。

[0047] 实施例 2

[0048] 患者男，70 岁，背部巨大痈切开引流术，患者只能俯卧位；针对其病情，护理人员使用 A 垫 1 对颊部加以保护，以 2 个 A 垫 1 对肩部、髂前上棘加以保护，4 个 C 垫 3 对双侧膝部、脚趾加以保护；配合按摩、更换垫圈以缓解体表压迫、肌肉紧张，手术恢复期间未发生压疮。

[0049] 实施例 3

[0050] 患者男，70 岁，长期卧床，因护理不利其骶尾部形成严重压疮：创面直径约 6cm，部分组织坏死发黑，形成大量脓性分泌物，属于压疮坏死溃疡期；针对其病情，护理人员每日用无菌生理盐水冲洗疮面、清除坏死组织、用保湿敷料配合除腐生肌药物，治疗先期使用 A 垫 1 对骶尾部加以保护(A 垫 1 的中孔尺寸避免创面受压、确保支撑高度，而且 A 垫 1 的透气性促进了疮面愈合，大大缩短了恢复过程)，压疮恢复后更换为 B 垫 2 保护骶尾部，改善患者舒适度。

[0051] 实施例 4 临床应用对比试验

[0052] 试验方法：实验组的护理器具为本实用新型，试验患者 82 人，按照护理需求组合使用 A 垫 1、B 垫 2、C 垫 3；对照组的护理器具为充气橡胶圈，试验患者 82 人，常规应用；

[0053] 试验结果：经过 21 天临床观察，记录翻身时间变化、观察局部皮肤变化情况，试验结果见表 1：

[0054]

组别（n）	翻身时间（$\bar{x}\pm s$，h，min）		局部皮肤变化			
	最长时间	最短时间	皮肤压红	皮肤压痛	皮肤灼热	皮肤潮湿
试验组（82）	3.7±0.5	50.6±10.0	3	0	3	4
对照组（80）	2.0±0.5	30.6±20.0	21	10	20	27
T	7.89	12.11				
χ^2			10.94	7.77	12.01	16.10
P	0.001	0.001	0.001	0.005	0.001	0.001

[0055] 经 t 检验，最长翻身时间 t=7.89，$P<0.01$，最短翻身时间 t=12.12，$P<0.01$，说明实验组与对照组在翻身时间方面存在显著性差异，明显优于对照组；

[0056] 经 χ^2 检验，皮肤压红 $\chi^2=10.94$，$P<0.01$，皮肤压痛 $\chi^2=7.77$，$P<0.01$，皮肤灼热 $\chi^2=12.01$，$P<0.01$，皮肤潮湿 $\chi^2=16.10$，$P<0.01$，说明实验组与对照组在局部皮肤变化各方面存在显著性差异，明显优于对照组。

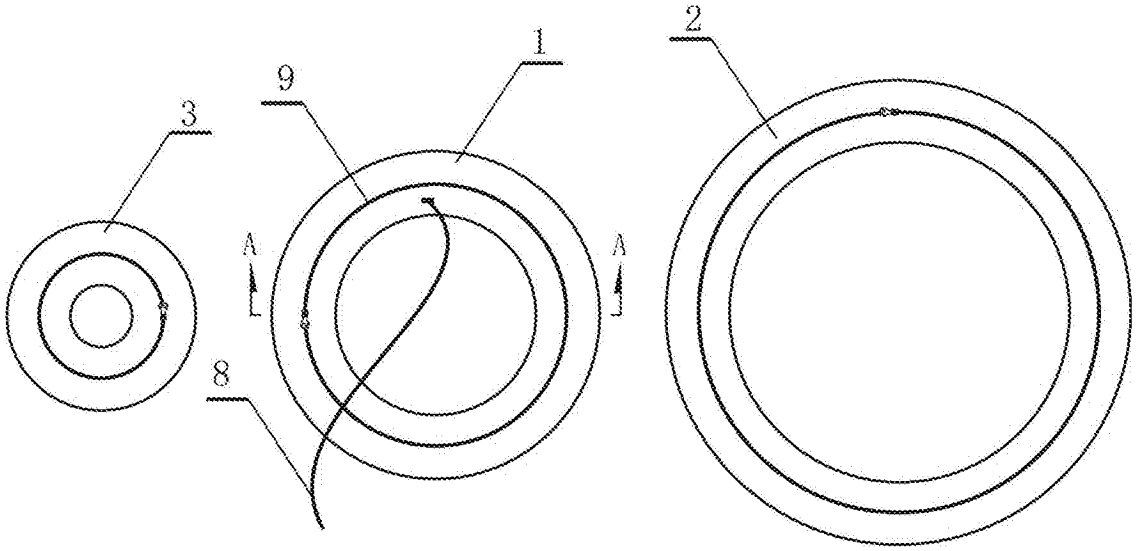

图 1

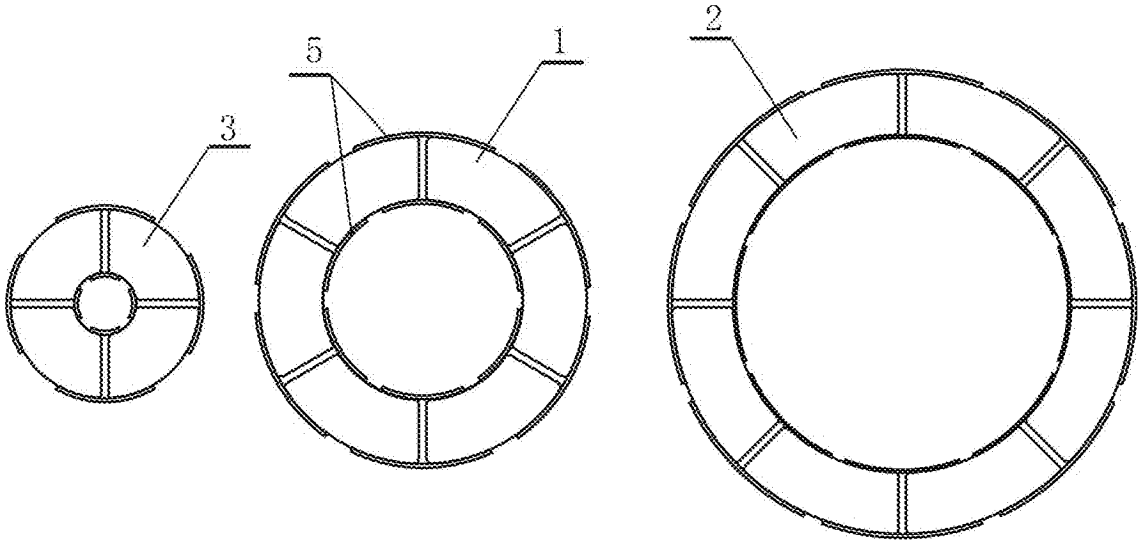

图 2

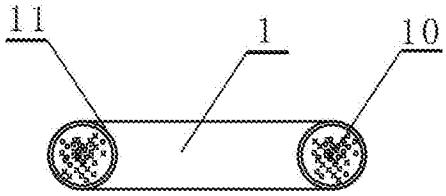

图 3

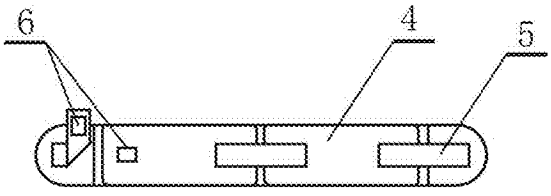

图 4

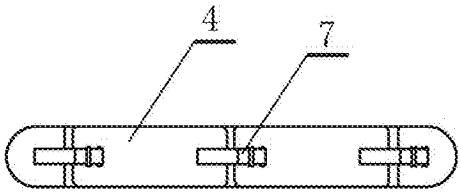
4
7

图 5

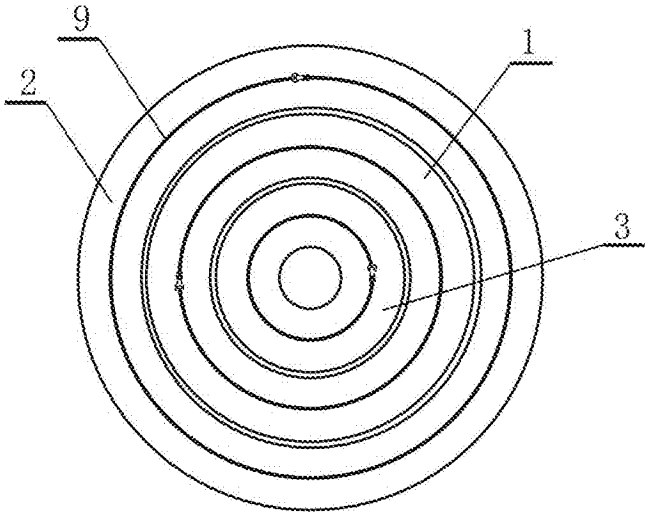
9
1
2
3

图 6

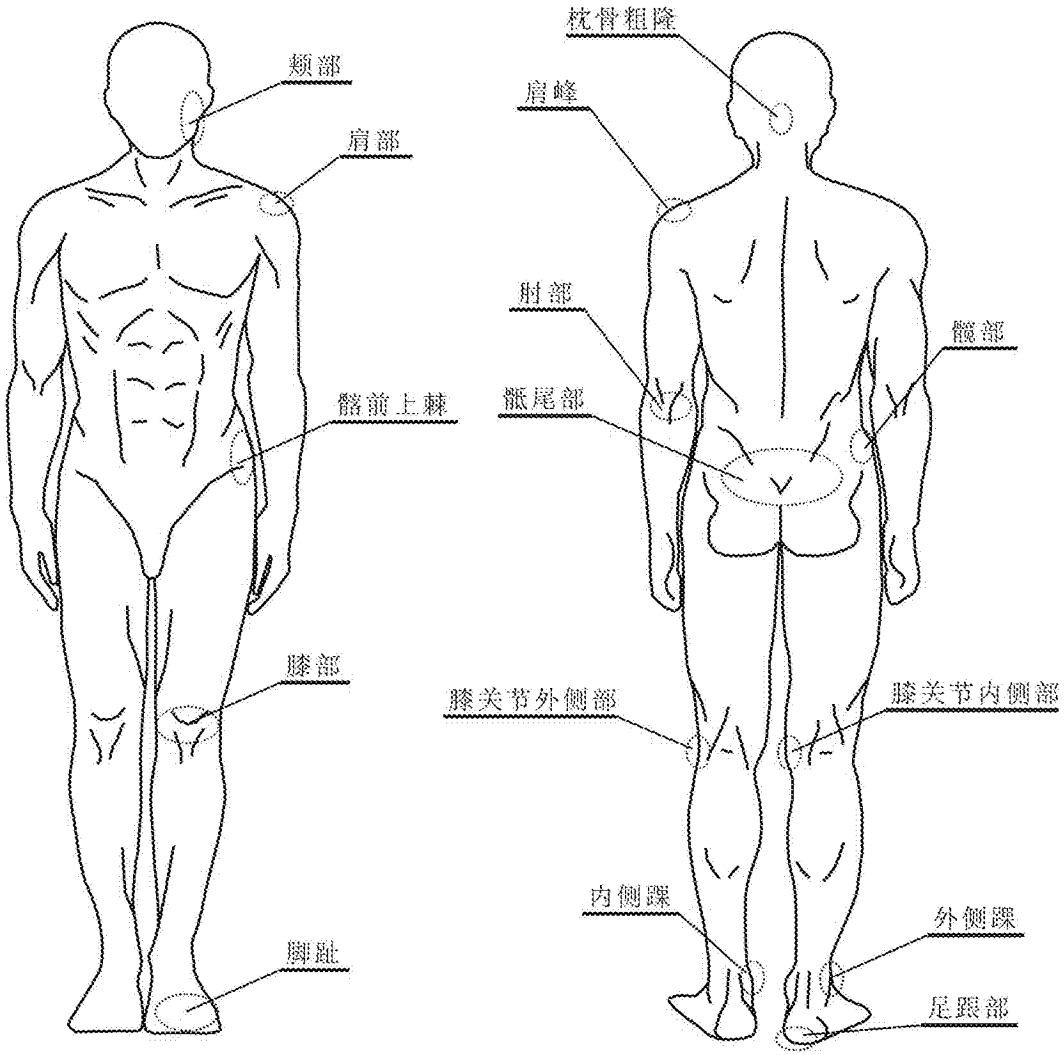
颊部
肩部
髂前上棘
膝部
脚趾
枕骨粗隆
肩峰
肘部
髋部
骶尾部
膝关节外侧部
膝关节内侧部
内侧踝
外侧踝
足跟部

图 7