(19)国家知识产权局

(12)实用新型专利

(10)授权公告号 CN 220843397 U
(45)授权公告日 2024.04.26

(21)申请号 202321510840.3

(22)申请日 2023.06.14

(73)专利权人 玖龙智能包装(太仓)有限公司
地址 215400 江苏省苏州市太仓市港口开发区浮桥镇杨林河北

(72)发明人 韩永顺

(74)专利代理机构 深圳市兰锋盛世知识产权代理有限公司 44504
专利代理师 王学

(51)Int.Cl.
B65D 13/00(2006.01)
B65D 81/02(2006.01)
B65D 6/36(2006.01)

权利要求书1页 说明书3页 附图2页

(54)实用新型名称

一种抗压型纸箱

(57)摘要

本实用新型公开了一种抗压型纸箱,包括外箱、箱盖和内箱,还包括上框、下框和角杆,所述外箱的箱体顶端压盖有箱盖,且箱盖下方的外箱内嵌入有上框和下框,所述上框和下框的框板四角粘接有角杆构成矩围框,所述下框的宽边内框壁对向粘接有底连板,且底连板的长边板体边缘与下框的长边内框壁之间粘接有支板,所述底连板和支板上方托接有内箱,且内箱嵌入矩围框内,通过设置有抗压型纸箱,该抗压型纸箱可以放入物品进行包装,当该抗压型纸箱的外箱遭遇外压力时,外箱处存在内部围罩内箱进行抗压保护的抗压结构,从而增强了抗压纸箱对物品的抗压保护能力,使得本实用新型的抗压纸箱具备更好的抗压性。

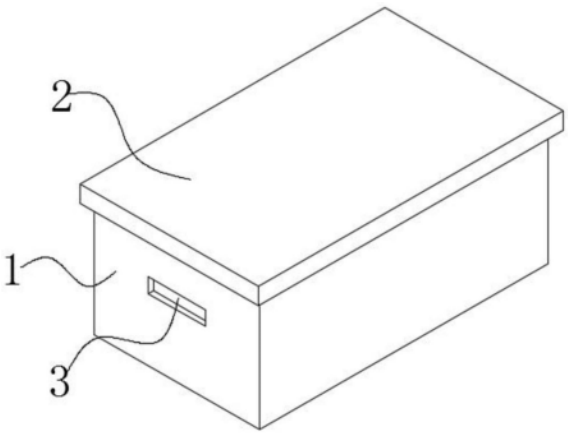

CN 220843397 U

1.一种抗压型纸箱,包括外箱(1)、箱盖(2)和内箱(4),其特征在于:还包括上框(5)、下框(6)和角杆(7),所述外箱(1)的箱体顶端压盖有箱盖(2),且箱盖(2)下方的外箱(1)内嵌入有上框(5)和下框(6),所述上框(5)和下框(6)的框板四角粘接有角杆(7)构成矩围框,所述下框(6)的宽边内框壁对向粘接有底连板(11),且底连板(11)的长边板体边缘与下框(6)的长边内框壁之间粘接有支板(12),所述底连板(11)和支板(12)上方托接有内箱(4),且内箱(4)嵌入矩围框内,所述下框(6)和上框(5)的对向框壁处对称开设有定孔(13),且下框(6)和上框(5)的定孔(13)内插入有支杆(15)两端固定的定盘(14),所述支杆(15)外套装有泡沫管(10),所述角杆(7)的杆体双端与上框(5)和下框(6)之间分别粘接有上角板(9)和下角板(8),所述箱盖(2)的盖槽内居中粘接有十字架(16),且十字架(16)的十字型架板外通过弧连板(17)连接有条板(18)。

2.根据权利要求1所述的一种抗压型纸箱,其特征在于:所述定盘(14)的盘体直径与定孔(13)的孔体直径相同。

3.根据权利要求1所述的一种抗压型纸箱,其特征在于:所述泡沫管(10)的外管体直径与定盘(14)的盘体直径相同。

4.根据权利要求1所述的一种抗压型纸箱,其特征在于:所述弧连板(17)在十字架(16)的架板四面固定有四组,且弧连板(17)的外弧面与条板(18)粘接相连。

5.根据权利要求1所述的一种抗压型纸箱,其特征在于:所述定孔(13)在上框(5)和下框(6)的框壁表面阵列开设。

6.根据权利要求1所述的一种抗压型纸箱,其特征在于:所述角杆(7)的下杆体双边通过下角板(8)与下框(6)的框板面连接,所述角杆(7)的上杆体双边通过上角板(9)与上框(5)的框板面连接。

7.根据权利要求1所述的一种抗压型纸箱,其特征在于:所述外箱(1)的外箱壁表面凹陷开设有扣槽(3)。

一种抗压型纸箱

技术领域

[0001] 本实用新型涉及纸箱技术领域,特别涉及一种抗压型纸箱。

背景技术

[0002] 纸箱是应用最广泛的包装制品,按用料不同,有瓦楞纸箱、单层纸板箱等,有各种规格和型号,纸箱常用的有三层、五层,七层使用较少,各层分为里纸、瓦楞纸、芯纸、面纸,里、面纸有茶板纸、牛皮纸,芯纸用瓦楞纸,各种纸的颜色和手感都不一样,不同厂家生产的纸也不一样。

[0003] 纸箱在进行物品包装后通常会堆放在货车内进行运送,而纸箱的纸板强度大多不强,当纸箱受到其他物品或箱体的挤压时,纸箱的单薄箱体容易被挤压破损,从而导致纸箱无法对箱内的物品起到较好的保护作用,为此,我们提出一种抗压型纸箱。

实用新型内容

[0004] 本实用新型的主要目的在于提供一种抗压型纸箱,通过设置有抗压型纸箱,该抗压型纸箱可以放入物品进行包装,当该抗压型纸箱的外箱遭遇外压力时,外箱处存在内部围罩内箱进行抗压保护的抗压结构,从而增强了抗压纸箱对物品的抗压保护能力,使得本实用新型的抗压纸箱具备更好的抗压性,可以有效解决背景技术中的问题。

[0005] 为实现上述目的,本实用新型采取的技术方案为:

[0006] 一种抗压型纸箱,包括外箱、箱盖和内箱,还包括上框、下框和角杆,所述外箱的箱体顶端压盖有箱盖,且箱盖下方的外箱内嵌入有上框和下框,所述上框和下框的框板四角粘接有角杆构成矩围框,所述下框的宽边内框壁对向粘接有底连板,且底连板的长边板体边缘与下框的长边内框壁之间粘接有支板,所述底连板和支板上方托接有内箱,且内箱嵌入矩围框内,所述下框和上框的对向框壁处对称开设有定孔,且下框和上框的定孔内插入有支杆两端固定的定盘,所述支杆外套装有泡沫管,所述角杆的杆体双端与上框和下框之间分别粘接有上角板和下角板,所述箱盖的盖槽内居中粘接有十字架,且十字架的十字型架板外通过弧连板连接有条板。

[0007] 进一步地,所述定盘的盘体直径与定孔的孔体直径相同;定盘可以适配插入定孔内。

[0008] 进一步地,所述泡沫管的外管体直径与定盘的盘体直径相同;泡沫管可以适配定盘在上框和下框之间设置。

[0009] 进一步地,所述弧连板在十字架的架板四面固定有四组,且弧连板的外弧面与条板粘接相连;弧连板在十字架的架板四面设置后可以连接四组的条板。

[0010] 进一步地,所述定孔在上框和下框的框壁表面阵列开设;上框和下框处阵列开设的定孔,使得上框和下框之间可以插装多组带有定盘的支杆。

[0011] 进一步地,所述角杆的下杆体双边通过下角板与下框的框板面连接,所述角杆的上杆体双边通过上角板与上框的框板面连接;角杆的下杆体通过双组的下角板与下框可以

进行多点连接,角杆的上杆体双边通过上角板与上框的框板面多点连接。

[0012] 进一步地,所述外箱的外箱壁表面凹陷开设有扣槽;握住扣槽可以向上扣着外箱进行抬起。

[0013] 与现有技术相比,本实用新型具有如下有益效果:

[0014] 本实用新型通过设置有抗压型纸箱,该抗压型纸箱可以放入物品进行包装,当该抗压型纸箱的外箱遭遇外压力时,外箱处存在内部围罩内箱进行抗压保护的抗压结构,从而增强了抗压纸箱对物品的抗压保护能力,使得本实用新型的抗压纸箱具备更好的抗压性。

附图说明

[0015] 图1为本实用新型一种抗压型纸箱的整体结构示意图。

[0016] 图2为本实用新型一种抗压型纸箱的箱盖与外箱拆分示意图。

[0017] 图3为本实用新型一种抗压型纸箱的爆炸图。

[0018] 图4为本实用新型一种抗压型纸箱的矩围框爆炸图。

[0019] 图中:1、外箱;2、箱盖;3、扣槽;4、内箱;5、上框;6、下框;7、角杆;8、下角板;9、上角板;10、泡沫管;11、底连板;12、支板;13、定孔;14、定盘;15、支杆;16、十字架;17、弧连板;18、条板。

具体实施方式

[0020] 为使本实用新型实现的技术手段、创作特征、达成目的与功效易于明白了解,下面结合具体实施方式,进一步阐述本实用新型。

[0021] 如图1-4所示,一种抗压型纸箱,包括外箱1、箱盖2和内箱4,还包括上框5、下框6和角杆7,所述外箱1的箱体顶端压盖有箱盖2,且箱盖2下方的外箱1内嵌入有上框5和下框6,所述上框5和下框6的框板四角粘接有角杆7构成矩围框,所述下框6的宽边内框壁对向粘接有底连板11,且底连板11的长边板体边缘与下框6的长边内框壁之间粘接有支板12,所述底连板11和支板12上方托接有内箱4,且内箱4嵌入矩围框内,所述下框6和上框5的对向框壁处对称开设有定孔13,且下框6和上框5的定孔13内插入有支杆15两端固定的定盘14,所述支杆15外套装有泡沫管10,所述角杆7的杆体双端与上框5和下框6之间分别粘接有上角板9和下角板8,所述箱盖2的盖槽内居中粘接有十字架16,且十字架16的十字型架板外通过弧连板17连接有条板18。

[0022] 其中,所述定盘14的盘体直径与定孔13的孔体直径相同;定盘14可以适配插入定孔13内。

[0023] 其中,所述泡沫管10的外管体直径与定盘14的盘体直径相同;泡沫管10可以适配定盘14在上框5和下框6之间设置。

[0024] 其中,所述弧连板17在十字架16的架板四面固定有四组,且弧连板17的外弧面与条板18粘接相连;弧连板17在十字架16的架板四面设置后可以连接四组的条板18。

[0025] 其中,所述定孔13在上框5和下框6的框壁表面阵列开设;上框5和下框6处阵列开设的定孔13,使得上框5和下框6之间可以插装多组带有定盘14的支杆15。

[0026] 其中,所述角杆7的下杆体双边通过下角板8与下框6的框板面连接,所述角杆7的

上杆体双边通过上角板9与上框5的框板面连接;角杆7的下杆体通过双组的下角板8与下框6可以进行多点连接,角杆7的上杆体双边通过上角板9与上框5的框板面多点连接。

[0027] 其中,所述外箱1的外箱壁表面凹陷开设有扣槽3;握住扣槽3可以向上扣着外箱1进行抬起。

[0028] 需要说明的是,本实用新型为一种抗压型纸箱,上框5、下框6和角杆7构成的矩围框可以在外箱1内嵌入粘接,而支杆15套装泡沫管10后,支杆15可以在上框5和下框6的定孔13处批量插装形成围护,同时下框6内有底连板11和支板12用于底托内箱4,而后十字架16通过弧连板17连接条板18后粘在箱盖2的盖槽内,物品可以放入内箱4内,然后箱盖2可以盖套在外箱1顶端,此时箱盖2下方的十字架16可以压在聚围框上方获取支撑,当外箱1遭遇外压力时,外箱1处存在内部围罩内箱4进行抗压保护的抗压结构,使得本实用新型的抗压纸箱具备更好的抗压性。

[0029] 需要说明的是,本实用新型为一种抗压型纸箱,本实用新型中部件均为本领域技术人员知晓的部件,其结构和原理都为本技术人员均可通过技术手册得知或通过常规实验方法获知。

[0030] 以上显示和描述了本实用新型的基本原理和主要特征和本实用新型的优点。本行业的技术人员应该了解,本实用新型不受上述实施例的限制,上述实施例和说明书中描述的只是说明本实用新型的原理,在不脱离本实用新型精神和范围的前提下,本实用新型还会有各种变化和改进,这些变化和改进都落入要求保护的本实用新型范围内。本实用新型要求保护范围由所附的权利要求书及其等效物界定。

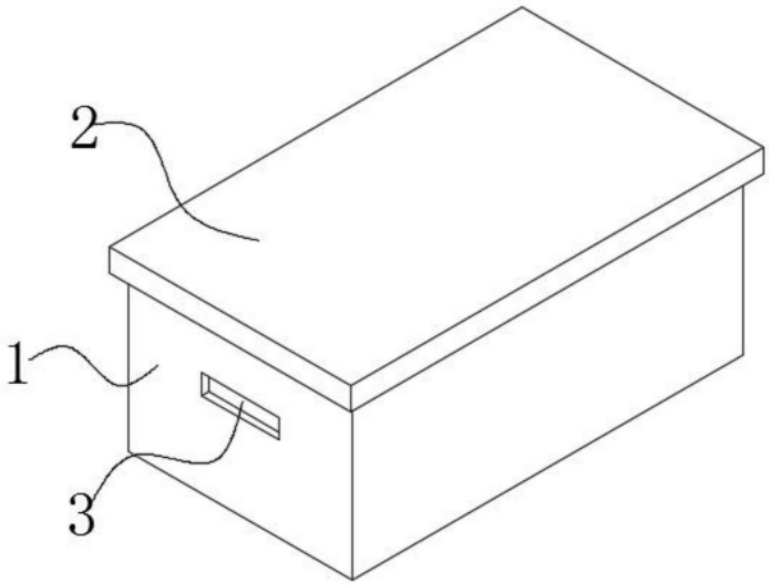

图1

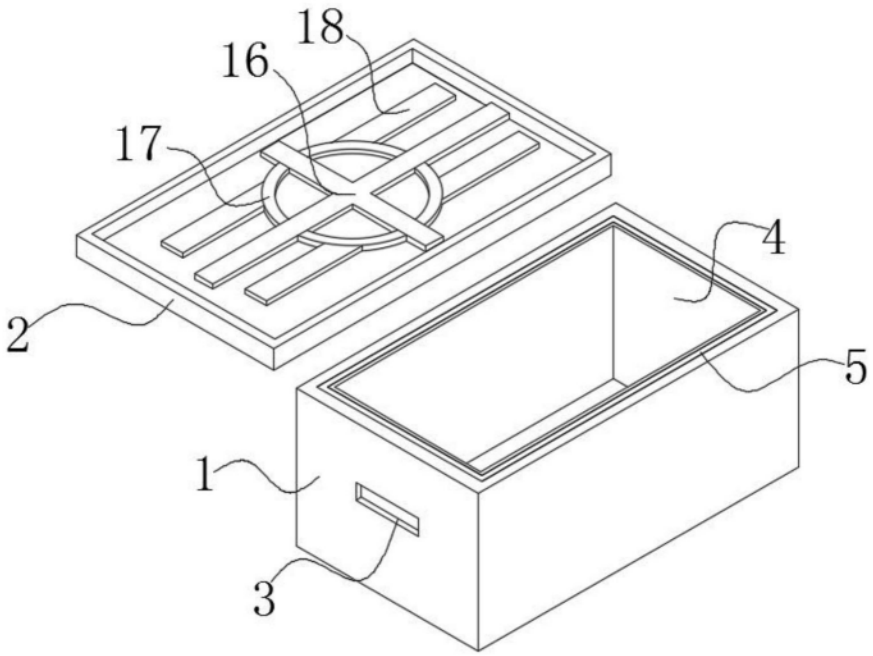

图2

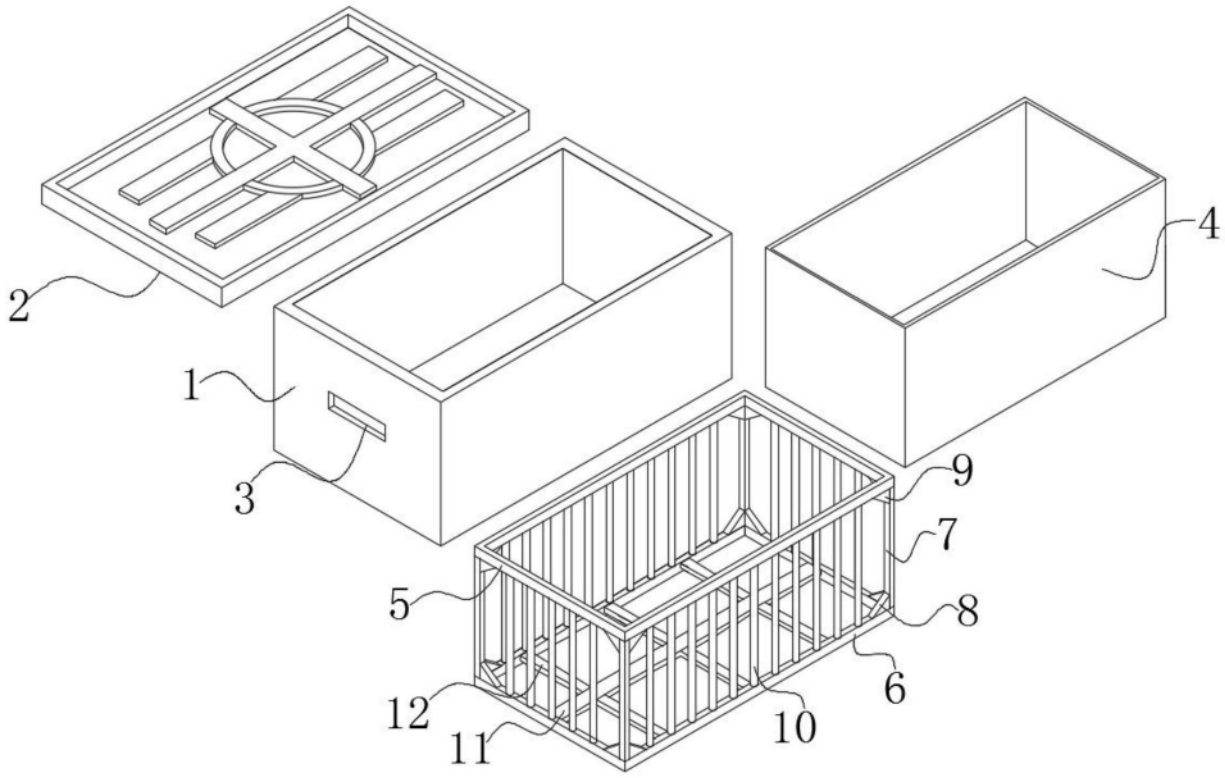

图3

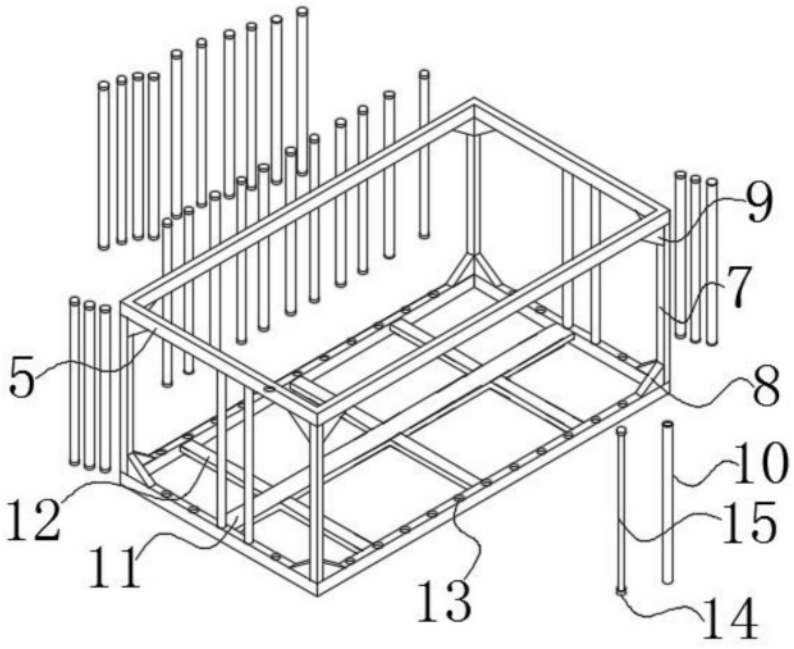

图4