(19)中华人民共和国国家知识产权局

(12)实用新型专利

(10)授权公告号 CN 203059351 U
(45)授权公告日 2013.07.17

(21)申请号 201320049918.6

(22)申请日 2013.01.30

(73)专利权人 宁波无极电器有限公司
地址 315420 浙江省宁波市余姚市陆埠工业园区

(72)发明人 施军达

(74)专利代理机构 宁波市天晟知识产权代理有限公司 33219
代理人 张文忠

(51)Int.Cl.
A47J 27/12(2006.01)
A47J 36/00(2006.01)

(ESM)同样的发明创造已同日申请发明专利

权利要求书2页 说明书5页 附图4页

(54)实用新型名称

一种三合一多用锅

(57)摘要

本实用新型公开了一种三合一多用锅，包括长度方向上设置有三个锅位孔的长方形炉壳体，三个锅位孔中至少有一个为圆形锅位孔，其余的为椭圆形锅位孔，圆形锅位孔中座套有圆形结构的电饭煲，椭圆形锅位孔中座套有椭圆形结构的慢炖锅，炉壳体上分别配装有控制电饭煲的开关按钮和调控慢炖锅的开关旋钮，并且该炉壳体上位于炉壳体顶面的后方与电饭煲和慢炖锅一一相对应固定安装有能上下翻转的且旋转角大于90度而小于130度的旋转式锅盖支架，电饭煲和慢炖锅经炉壳体组合配装构成一种具有煮饭煲汤和慢炖功能的组合式多用锅结构。本实用新型结构新颖、样式美观、功能实用并且操作方便，能实现烹调多样化。

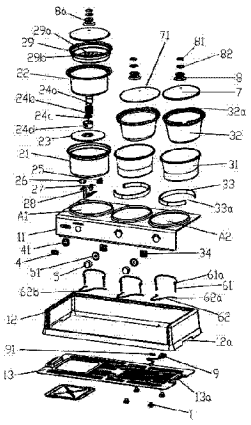

CN 203059351 U

1. 一种三合一多用锅，包括长度方向上设置有三个锅位孔的长方形炉壳体 (1)，其特征是：所述的三个锅位孔中至少有一个为圆形锅位孔 (A1)，其余的为椭圆形锅位孔 (A2)，所述的圆形锅位孔 (A1) 中座套有圆形结构的电饭煲 (2)，所述的椭圆形锅位孔 (A2) 中座套有椭圆形结构的慢炖锅 (3)，所述的炉壳体 (1) 上分别配装有控制电饭煲 (2) 的开关按钮 (4) 和调控慢炖锅 (3) 的开关旋钮 (5)，并且该炉壳体 (1) 上位于炉壳体顶面的后方与电饭煲 (2) 和慢炖锅 (3) 一一相对应固定安装有能上下翻转的且旋转角大于 90 度而小于 130 度的旋转式锅盖支架 (6)，所述的电饭煲 (2) 和慢炖锅 (3) 经炉壳体 (1) 组合配装构成一种具有煮饭煲汤和慢炖功能的组合式多用锅结构。

2. 根据权利要求 1 所述的一种三合一多用锅，其特征是：所述的电饭煲 (2) 包括固定嵌套在圆形锅位孔 (A1) 中的外锅 (21) 和活动座套在该外锅 (21) 中的内锅 (22)，所述的外锅 (21) 的锅腔底壁上固定安装有与内锅 (22) 的锅底面相贴配的发热盘 (23)，所述的发热盘 (23) 的中心和外锅 (21) 的锅腔底壁中心制有同轴贯通的装配孔，该装配孔中穿设有高度略高出发热盘 (23) 顶平面的且与内锅 (22) 的锅底面弹性压接配合的磁性开关组 (24)，所述的发热盘 (23) 电连接有控制该发热盘 (23) 发热的温控器 (25) 和自动微动开关 (26)，所述的炉壳体 (1) 内经支架座 (27) 铰接配装有与磁性开关组 (24) 顶触配合的开关支架 (28)，该开关支架 (28) 的一端与位于炉壳体 (1) 前面板外侧的开关按钮 (4) 固定相连接，并且所述的炉壳体 (1) 前面板上固定安装有与开关支架 (28) 穿设配合的开关装饰圈 (41)。

3. 根据权利要求 2 所述的一种三合一多用锅，其特征是：所述的慢炖锅 (3) 包括固定嵌套在椭圆形锅位孔 (A2) 中的椭圆形镀铝胆 (31) 和活动悬套在该镀铝胆 (31) 中的椭圆形内锅胆 (32)，所述的内锅胆 (32) 的周边和底面与镀铝胆 (31) 间形成有包裹住内锅胆 (32) 的且以空气为热传导介质的加热空间 (D)，所述的镀铝胆 (31) 的下部外套有具有一缺口 (33a) 的非闭合的椭圆形电加热圈 (33)，该电加热圈 (33) 电连接有配装在炉壳体 (1) 前面板内侧的旋转式多档温度开关 (34)，所述的多档温度开关 (34) 的调节轴与位于炉壳体 (1) 前面板外侧的开关旋钮 (5) 固定相连接，并且所述的炉壳体 (1) 前面板上固定安装有与调节轴穿设配合的旋钮装饰圈 (51)。

4. 根据权利要求 3 所述的一种三合一多用锅，其特征是：所述的电饭煲 (2) 的内锅 (22) 配设有制有蒸汽孔 (29a) 和手把 (29b) 的蒸格 (29)，所述的慢炖锅 (3) 的内锅胆 (32) 制有锅耳 (32a)，并且该内锅胆 (32) 和内锅 (22) 均配装有钢化玻璃盖 (7)，所述的内锅 (22) 配装有圆形钢化玻璃盖 (71)，所述的内锅胆 (32) 配装有椭圆形钢化玻璃盖 (72)，所述的圆形钢化玻璃盖 (71) 和椭圆形钢化玻璃盖 (72) 均配装有盖提手 (8)，所述的盖提手 (8) 制有支撑挂孔 (8a)，并且盖提手 (8) 的顶面经提手盖板 (81) 扣压式安装有提手装饰圈 (82)。

5. 根据权利要求 4 所述的一种三合一多用锅，其特征是：所述的炉壳体 (1) 由不锈钢制作的面板壳 (11) 和由塑胶制成的外壳 (12) 及底盖 (13) 固定组装构成，所述的面板壳 (11) 构成了炉壳体 (1) 的顶面和炉壳体 (1) 的前面板，所述的外壳 (12) 构成了炉壳体 (1) 的两侧面和炉壳体 (1) 的后板面，所述的底盖 (13) 上安装有配合螺丝拉紧定位镀铝胆 (31) 的螺丝垫 (T)，并且所述的底盖 (13) 上经压线板 (91) 压装引出有为电饭煲 (2) 和慢炖锅 (3) 提供电力所需的电源线 (9)。

6. 根据权利要求 5 所述的一种三合一多用锅，其特征是：所述的外壳 (12) 两侧底部的

中心位置处制有手柄槽口 (12a)，所述的底盖 (13) 上与手柄槽口 (12a) 对应处制有隐蔽式的手柄凹槽 (13a)，所述电饭煲 (2) 的磁性开关组 (24) 包括相套配装的上开关压套 (24a)、压缩弹簧 (24b)、磁性开关 (24c) 和下开关套 (24d)，所述的椭圆形锅位孔 (A2) 的长半轴沿长方形炉壳体 (1) 的宽度方向延伸，所述的椭圆形锅位孔 (A2) 的短半轴沿长方形炉壳体 (1) 的长度方向延伸。

7. 根据权利要求 6 所述的一种三合一多用锅，其特征是：所述的锅盖支架 (6) 包括均为不锈钢条制成的挂架座 (61) 和挂架 (62)，所述的挂架座 (61) 固定安装在炉壳体 (1) 的顶面上，并且挂架座 (61) 弯握制有旋转轴孔 (61a) 和用于控制挂架 (62) 翻转角度的靠背 (61b)，所述的挂架 (62) 弯握制有与旋转轴孔 (61a) 穿设旋转配合的转轴 (62a) 和与盖提手 (8) 的支撑挂孔 (8a) 穿设挂装配合的挂头 (62b)，所述的挂架 (62) 经盖提手 (8) 带动钢化玻璃盖 (7) 以转轴 (62a) 为旋转轴心上下翻转。

8. 根据权利要求 7 所述的一种三合一多用锅，其特征是：所述的炉壳体 (1) 制有一个圆形锅位孔 (A1) 和两个椭圆形锅位孔 (A2) 并且炉壳体 (1) 组合配装有一个电饭煲 (2) 和两个慢炖锅 (3)，所述的两个慢炖锅 (3) 配装的内锅胆 (32) 中一个为压铸铝内锅胆，另一个为陶瓷内锅胆。

9. 根据权利要求 8 所述的一种三合一多用锅，其特征是：所述的慢炖锅 (3) 的多档温度开关 (34) 具有高档、低档、保温档和 OFF 档四个工作模式档位，所述的高档功率为 210W，所述的低档功率为 150W，所述的保温档功率为 60W。

10. 根据权利要求 9 所述的一种三合一多用锅，其特征是：所述的电饭煲 (2) 和慢炖锅 (3) 由左至右依次排列安装在炉壳体 (1) 的三个锅位孔中构成左煲锅组合式的多用锅结构，或所述的电饭煲 (2) 和慢炖锅 (3) 由右至左依次排列安装在炉壳体 (1) 的三个锅位孔中构成右煲锅组合式的多用锅结构，或所述的电饭煲 (2) 安装在炉壳体 (1) 的中间锅位孔中，所述的慢炖锅 (3) 安装在炉壳体 (1) 的左右两锅位孔中构成中位煲锅组合式的多用锅结构。

一种三合一多用锅

技术领域

[0001] 本实用新型涉及一种电热锅的技术领域，特别是一种多锅位组合式的电热锅，具体地说是一种三合一多用锅。

背景技术

[0002] 传统的锅具一般采用燃油或燃气为加热源，但是随着人们节能环保意识的增强，电加热锅具已经成为当今家庭或餐饮业中不可缺少的烹调用具之一。电加热锅的优点是：干净卫生、节能环保无污染、功率稳定、温度易于调控并且操作简单方便，能实现自动化定时控制，因而无需人员看守，省心省力。目前市场上电加热锅有单锅位的，也有多锅位的。单锅位的一般适于人口较少的家庭使用，而多位锅由于具有多个锅位，因此能同时烹调出供多人食用的多种不同风味的美味佳肴。现有技术中，多位锅通常是简单地增强了锅的数量，并没有功能组合上的突破，因而功能相对单一，不能满足市场多样化的需求。

发明内容

[0003] 本实用新型所要解决的技术问题是针对上述现有技术现状，而提供结构新颖美观，节约能源，操作简便，能实现烹调多样化并具有煮饭煲汤和慢炖功能组合的一种三合一多用锅。

[0004] 本实用新型解决上述技术问题所采用的技术方案为：一种三合一多用锅，包括长度方向上设置有三个锅位孔的长方形炉壳体，三个锅位孔中至少有一个为圆形锅位孔，其余的为椭圆形锅位孔，圆形锅位孔中座套有圆形结构的电饭煲，椭圆形锅位孔中座套有椭圆形结构的慢炖锅，炉壳体上分别配装有控制电饭煲的开关按钮和调控慢炖锅的开关旋钮，并且该炉壳体上位于炉壳体顶面的后方与电饭煲和慢炖锅一一相对应固定安装有能上下翻转的且旋转角大于 90 度而小于 130 度的旋转式锅盖支架，电饭煲和慢炖锅经炉壳体组合配装构成一种具有煮饭煲汤和慢炖功能的组合式多用锅结构。

[0005] 为优化上述技术方案，采取的措施还包括：

[0006] 上述的电饭煲包括固定嵌套在圆形锅位孔中的外锅和活动座套在该外锅中的内锅，外锅的锅腔底壁上固定安装有与内锅的锅底面相贴配的发热盘，发热盘的中心和外锅的锅腔底壁中心制有同轴贯通的装配孔，该装配孔中穿设有高度略高出发热盘顶平面的且与内锅的锅底面弹性压接配合的磁性开关组，发热盘电连接有控制该发热盘发热的温控器和自动微动开关，炉壳体内经支架座铰接配装有与磁性开关组顶触配合的开关支架，该开关支架的一端与位于炉壳体前面板外侧的开关按钮固定相连接，并且炉壳体前面板上固定安装有与开关支架穿设配合的开关装饰圈。

[0007] 上述的慢炖锅包括固定嵌套在椭圆形锅位孔中的椭圆形镀铝胆和活动悬套在该镀铝胆中的椭圆形内锅胆，内锅胆的周边和底面与镀铝胆间形成有包裹住内锅胆的且以空气为热传导介质的加热空间，镀铝胆的下部外套有具有一缺口的非闭合的椭圆形电加热圈，该电加热圈电连接有配装在炉壳体前面板内侧的旋转式多档温度开关，多档温度开关

的调节轴与位于炉壳体前面板外侧的开关旋钮固定相连接，并且炉壳体前面板上固定安装有与调节轴穿设配合的旋钮装饰圈。

[0008] 上述的电饭煲的内锅配设有制有蒸汽孔和手把的蒸格，慢炖锅的内锅胆制有锅耳，并且该内锅胆和内锅均配装有钢化玻璃盖，内锅配装有圆形钢化玻璃盖，内锅胆配装有椭圆形钢化玻璃盖，圆形钢化玻璃盖和椭圆形钢化玻璃盖均配装有盖提手，盖提手制有支撑挂孔，并且盖提手的顶面经提手盖板扣压式安装有提手装饰圈。

[0009] 上述的炉壳体由不锈钢制作的面板壳和由塑胶制成的外壳及底盖固定组装构成，面板壳构成了炉壳体的顶面和炉壳体的前面板，外壳构成了炉壳体的两侧面和炉壳体的后板面，底盖上安装有配合螺丝拉紧定位镀铝胆的螺丝垫，并且底盖上经压线板压装引出有为电饭煲和慢炖锅提供电力所需的电源线。

[0010] 上述的外壳两侧底部的中心位置处制有手柄槽口，底盖上与手柄槽口对应处制有隐蔽式的手柄凹槽，电饭煲的磁性开关组包括相套配装的上开关压套、压缩弹簧、磁性开关和下开关套，椭圆形锅位孔的长半轴沿长方形炉壳体的宽度方向延伸，椭圆形锅位孔的短半轴沿长方形炉壳体的长度方向延伸。

[0011] 上述的锅盖支架包括均为不锈钢条制成的挂架座和挂架，挂架座固定安装在炉壳体的顶面上，并且挂架座弯握制有旋转轴孔和用于控制挂架翻转角度的靠背，挂架弯握制有与旋转轴孔穿设旋转配合的转轴和与盖提手的支撑挂孔穿设挂装配合的挂头，挂架经盖提手带动钢化玻璃盖以转轴为旋转轴心上下翻转。

[0012] 上述的炉壳体制有一个圆形锅位孔和两个椭圆形锅位孔并且炉壳体组合配装有一个电饭煲和两个慢炖锅，两个慢炖锅配装的内锅胆中一个为压铸铝内锅胆，另一个为陶瓷内锅胆。

[0013] 上述的慢炖锅的多档温度开关具有高档、低档、保温档和 OFF 档四个工作模式档位，高档功率为 210W，所述的低档功率为 150W，所述的保温档功率为 60W。

[0014] 上述的电饭煲和慢炖锅由左至右依次排列安装在炉壳体的三个锅位孔中构成左煲锅组合式的多用锅结构，或电饭煲和慢炖锅由右至左依次排列安装在炉壳体的三个锅位孔中构成右煲锅组合式的多用锅结构，或电饭煲安装在炉壳体的中间锅位孔中，慢炖锅安装在炉壳体的左右两锅位孔中构成中位煲锅组合式的多用锅结构。

[0015] 与现有技术相比，本实用新型的炉壳体上配装有一个圆形结构的电饭煲和两个椭圆形结构的慢炖锅，并且炉壳体上安装有控制电饭煲的开关按钮和调控慢炖锅的开关旋钮，炉壳体顶面的后方安装有与电饭煲和慢炖锅一一相对应的旋转式锅盖支架。因此本产品不仅结构新颖美观，操作方便，环保卫生而且具有煮米饭和快速煲汤以及食物炖制的功能，并且烹调时间可以人为控制，能同时满足多人的用餐饮食需求，实现烹调多样化。本实用新型的优点是：一机多用，节省摆放空间，且产品美观大方，款式新颖，功能实用。

附图说明

[0016] 图 1 是本实用新型实施例的立体结构示意图；

[0017] 图 2 是本实用新型的正视半剖结构图；

[0018] 图 3 是本实用新型的爆炸结构图；

[0019] 图 4 是本实用新型另一角度的剖视结构图；

[0020] 图 5 是图 1 的正视结构图；

[0021] 图 6 是图 5 的俯视图；

[0022] 图 7 是图 5 的仰视图。

具体实施方式

[0023] 以下结合附图对本实用新型的实施例作进一步详细描述。

[0024] 图 1 至图 7 所示为本实用新型的结构示意图。

[0025] 其中的附图标记为：圆形锅位孔 A1、椭圆形锅位孔 A2、加热空间 D、螺丝垫 T、炉壳体 1、面板壳 11、外壳 12、手柄槽口 12a、底盖 13、手柄凹槽 13a、电饭煲 2、外锅 21、内锅 22、发热盘 23、磁性开关组 24、上开关压套 24a、压缩弹簧 24b、磁性开关 24c、下开关套 24d、温控器 25、自动微动开关 26、支架座 27、开关支架 28、蒸格 29、蒸汽孔 29a、手把 29b、慢炖锅 3、镀铝胆 31、内锅胆 32、锅耳 32a、椭圆形电加热圈 33、缺口 33a、多档温度开关 34、开关按钮 4、开关装饰圈 41、开关旋钮 5、旋钮装饰圈 51、锅盖支架 6、挂架座 61、旋转轴孔 61a、靠背 61b、挂架 62、转轴 62a、挂头 62b、钢化玻璃盖 7、圆形钢化玻璃盖 71、椭圆形钢化玻璃盖 72、盖提手 8、支撑挂孔 8a、提手盖板 81、提手装饰圈 82、电源线 9、压线板 91。

[0026] 如图 1 至 7 所示，本实用新型的一种三合一多用锅，包括长度方向上设置有三个锅位孔的长方形炉壳体 1，该三个锅位孔中至少有一个为圆形锅位孔 A1，其余的为椭圆形锅位孔 A2，其圆形锅位孔 A1 中座套有圆形结构的电饭煲 2，而椭圆形锅位孔 A2 中则座套有椭圆形结构的慢炖锅 3。炉壳体 1 上分别配装有控制电饭煲 2 的开关按钮 4 和调控慢炖锅 3 工作温度的开关旋钮 5，并且该炉壳体 1 上位于炉壳体顶面的后方与电饭煲 2 和慢炖锅 3 一一相对应固定安装有能上下翻转的且旋转角大于 90 度而小于 130 度的旋转式锅盖支架 6，电饭煲 2 和慢炖锅 3 经炉壳体 1 组合配装构成一种具有煮饭煲汤和慢炖功能的组合式多用锅结构。本实用新型将电饭煲 2 和慢炖锅 3 组合配装成含有可以煮米饭或快速煲汤以及可以炖制食物的多用途炉，实现了一机多用，大大节省了厨房的占用空间，同时还能够满足多人的饮食需求，实现烹调多样化。电饭煲 2 配装有开关按钮 4，慢炖锅 3 配装有开关旋钮 5，因而还能够根据用餐人数自由的选择烹调数量，达到节约能源的目的。本产品的炉壳体 1 上安装有旋转式锅盖支架 6，使电饭煲 2 和慢炖锅 3 配装的锅盖能够直接挂起而不必随意乱放，既保证了锅盖的安全卫生，又节省了锅盖的摆放空间。本实用新型结构新颖、样式美观、功能实用并且操作方便，能实现烹调多样化。

[0027] 实现例中如图 2、图 3 和图 4 所示，本实用新型的电饭煲 2 包括固定嵌套在圆形锅位孔 A1 中的外锅 21 和活动座套在该外锅 21 中的内锅 22，外锅 21 的锅腔底壁上固定安装有与内锅 22 的锅底面相贴配的发热盘 23，发热盘 23 的中心和外锅 21 的锅腔底壁中心制有同轴贯通的装配孔，该装配孔中穿设有高度略高出发热盘 23 顶平面的且与内锅 22 的锅底面弹性压接配合的磁性开关组 24，发热盘 23 电连接有控制该发热盘 23 发热的温控器 25 和自动微动开关 26，炉壳体 1 内经支架座 27 铰接配装有与磁性开关组 24 顶触配合的开关支架 28，该开关支架 28 的一端与位于炉壳体 1 前面板外侧的开关按钮 4 固定相连接，并且炉壳体 1 前面板上固定安装有与开关支架 28 穿设配合的开关装饰圈 41。电饭煲 2 能用来煮饭或煲汤，发热盘 23 与内锅 22 的锅底面相贴配合能保证更高的热传导效率。

[0028] 如图 2 和图 3 所示，本实用新型的慢炖锅 3 包括固定嵌套在椭圆形锅位孔 A2 中的

椭圆形镀铝胆 31 和活动悬套在该镀铝胆 31 中的椭圆形内锅胆 32，内锅胆 32 的周边和底面与镀铝胆 31 间形成有包裹住内锅胆 32 的且以空气为热传导介质的加热空间 D，镀铝胆 31 的下部外套有具有一缺口 33a 的非闭合的椭圆形电加热圈 33，该电加热圈 33 电连接有配装在炉壳体 1 前面板内侧的旋转式多档温度开关 34，多档温度开关 34 的调节轴与位于炉壳体 1 前面板外侧的开关旋钮 5 固定相连接，并且炉壳体 1 前面板上固定安装有与调节轴穿设配合的旋钮装饰圈 51。内锅胆 32 的沿口周边与镀铝胆 31 沿口周边支撑相配合，内锅胆 32 支撑式的悬套在镀铝胆 31 中可以有效避免传统慢炖锅底部直接接触式易造成局部过热而糊锅的现象，内锅胆 32 以空气为热传导介质加热，能更好地保证内锅胆 32 受热的均衡性，从而烹调出更加美味可口的食品。电加热圈 33 具有一缺口 33a 能防止电加热圈 33 加热时因膨胀造成接触不良或损坏，从而提高产品的使用寿命。

[0029] 实施例中，从图 3 可以清楚的看到，电饭煲 2 的内锅 22 配设有制有蒸汽孔 29a 和手把 29b 的蒸格 29，而慢炖锅 3 的内锅胆 32 制有方便人们取出内锅胆 32 的锅耳 32a，并且该内锅胆 32 和内锅 22 均配装有钢化玻璃盖 7 的锅盖，内锅 22 配装有圆形钢化玻璃盖 71，内锅胆 32 配装有椭圆形钢化玻璃盖 72，圆形钢化玻璃盖 71 和椭圆形钢化玻璃盖 72 均配装有盖提手 8，盖提手 8 制有支撑挂孔 8a，并且盖提手 8 的顶面经提手盖板 81 扣压式安装有提手装饰圈 82。盖提手 8 与钢化玻璃盖 7 采用螺丝配装固定，提手装饰圈 82 直到装饰的作用，支撑挂孔 8a 不仅能方便人们手提，而且还易于悬挂。

[0030] 实施例中，炉壳体 1 由不锈钢制作的面板壳 11 和由塑胶制成的外壳 12 及底盖 13 固定组装构成，面板壳 11 构成了炉壳体 1 的顶面和炉壳体 1 的前面板，外壳 12 构成了炉壳体 1 的两侧面和炉壳体 1 的后板面，底盖 13 上安装有配合螺丝拉紧定位镀铝胆 31 的螺丝垫 T，并且底盖 13 上经压线板 91 压装引出有为电饭煲 2 和慢炖锅 3 提供电力所需的电源线 9。本实用新型的外壳 12 和底盖 13 均采用塑胶制成，塑胶制成的外壳 12 和底盖 13 表面温度低，不易烫伤人。

[0031] 实施例中，外壳 12 两侧底部的中心位置处制有手柄槽口 12a，底盖 13 上与手柄槽口 12a 对应处制有隐蔽式的手柄凹槽 13a，电饭煲 2 的磁性开关组 24 包括相套配装的上开关压套 24a、压缩弹簧 24b、磁性开关 24c 和下开关套 24d，椭圆形锅位孔 A2 的长半轴沿长方形炉壳体 1 的宽度方向延伸，椭圆形锅位孔 A2 的短半轴沿长方形炉壳体 1 的长度方向延伸。本实用新型炉壳体 1 制有隐蔽式的手柄凹槽 13a，手柄与底盖 13 连成一体，外形结构比较人性化。

[0032] 实施例中，锅盖支架 6 包括均为不锈钢条制成的挂架座 61 和挂架 62，挂架座 61 固定安装在炉壳体 1 的顶面上，并且挂架座 61 弯握制有旋转轴孔 61a 和用于控制挂架 62 翻转角度的靠背 61b，挂架 62 弯握制有与旋转轴孔 61a 穿设旋转配合的转轴 62a 和与盖提手 8 的支撑挂孔 8a 穿设挂装配合的挂头 62b，挂架 62 经盖提手 8 带动钢化玻璃盖 7 以转轴 62a 为旋转轴心上下翻转。挂架 62 与挂架座 61 可以方便的拆卸，在实际应用中，挂架 62 的挂头 62b 与钢化玻璃盖 7 盖提手 8 的支撑挂孔 8a 相挂穿设，钢化玻璃盖 7 能直接上翻挂在炉壳体 1 的后部，而不需要占用额外的空间，当然不想用悬挂时可以将挂架 62 取下即可。

[0033] 本实用新型的炉壳体 1 制有一个圆形锅位孔 A1 和两个椭圆形锅位孔 A2，因而炉壳体 1 组合配装有一个电饭煲 2 和两个慢炖锅 3，两个慢炖锅 3 配装的内锅胆 32 中一个为压铸铝内锅胆，另一个为陶瓷内锅胆。两个慢炖锅 3 配装不同的内锅胆能进一步满足人们烹

调的多样选择，压铸铝内锅胆也可以直接放在煤气炉上烧。

[0034] 本实用新型的慢炖锅 3 的多档温度开关 34 具有高档、低档、保温档和 OFF 档四个工作模式档位，所述的高档功率为 210W，所述的低档功率为 150W，所述的保温档功率为 60W。

[0035] 实施例中，电饭煲 2 和慢炖锅 3 由左至右依次排列安装在炉壳体 1 的三个锅位孔中构成左煲锅组合式的多用锅结构，当然电饭煲 2 和慢炖锅 3 也可以由右至左依次排列安装在炉壳体 1 的三个锅位孔中构成右煲锅组合式的多用锅结构，或者电饭煲 2 安装在炉壳体 1 的中间锅位孔中，慢炖锅 3 安装在炉壳体 1 的左右两锅位孔中构成中位煲锅组合式的多用锅结构。

[0036] 本实用新型具有三个烹调煲，米饭和煲汤能同时进行，一机多用，节省摆放空间，并能根据用餐人数选择烹调数量，节约能源，实现烹调多样化，其结构新颖美观，线型流畅，手感舒适，功能实用，适于家庭、餐厅或其它餐饮业使用。

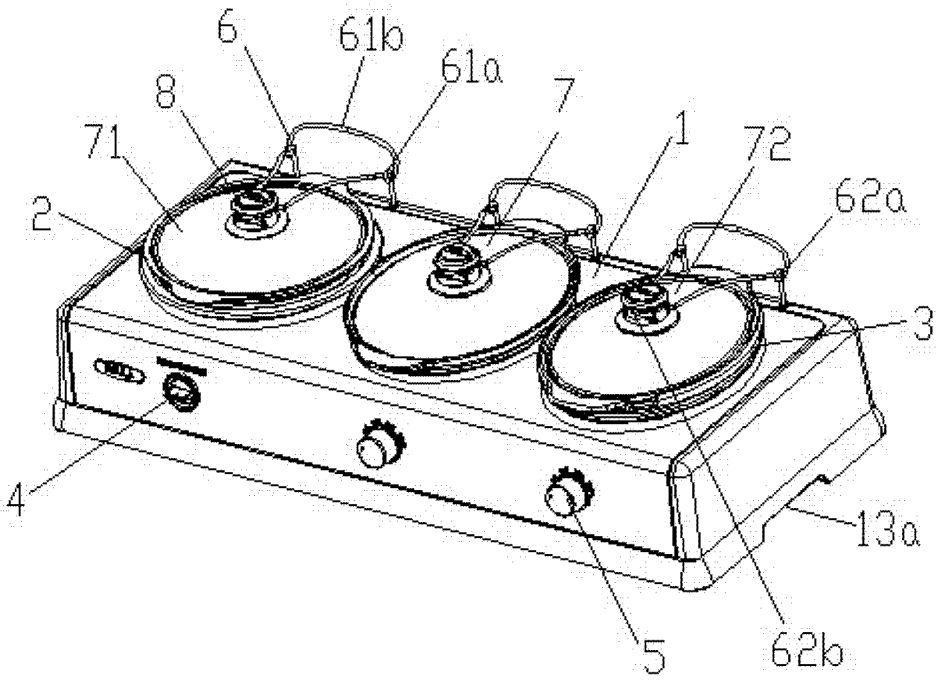
6
61b
61a
8
7
71
1
72
62a
2
3
4
13a
5
62b

图 1

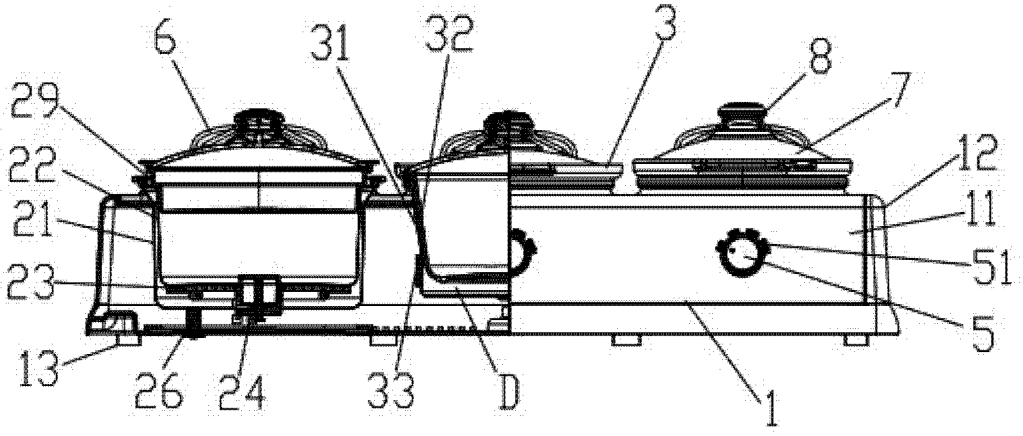
6
31
32
3
8
7
29
12
22
11
21
51
23
5
13
26
24
33
D
1

图 2

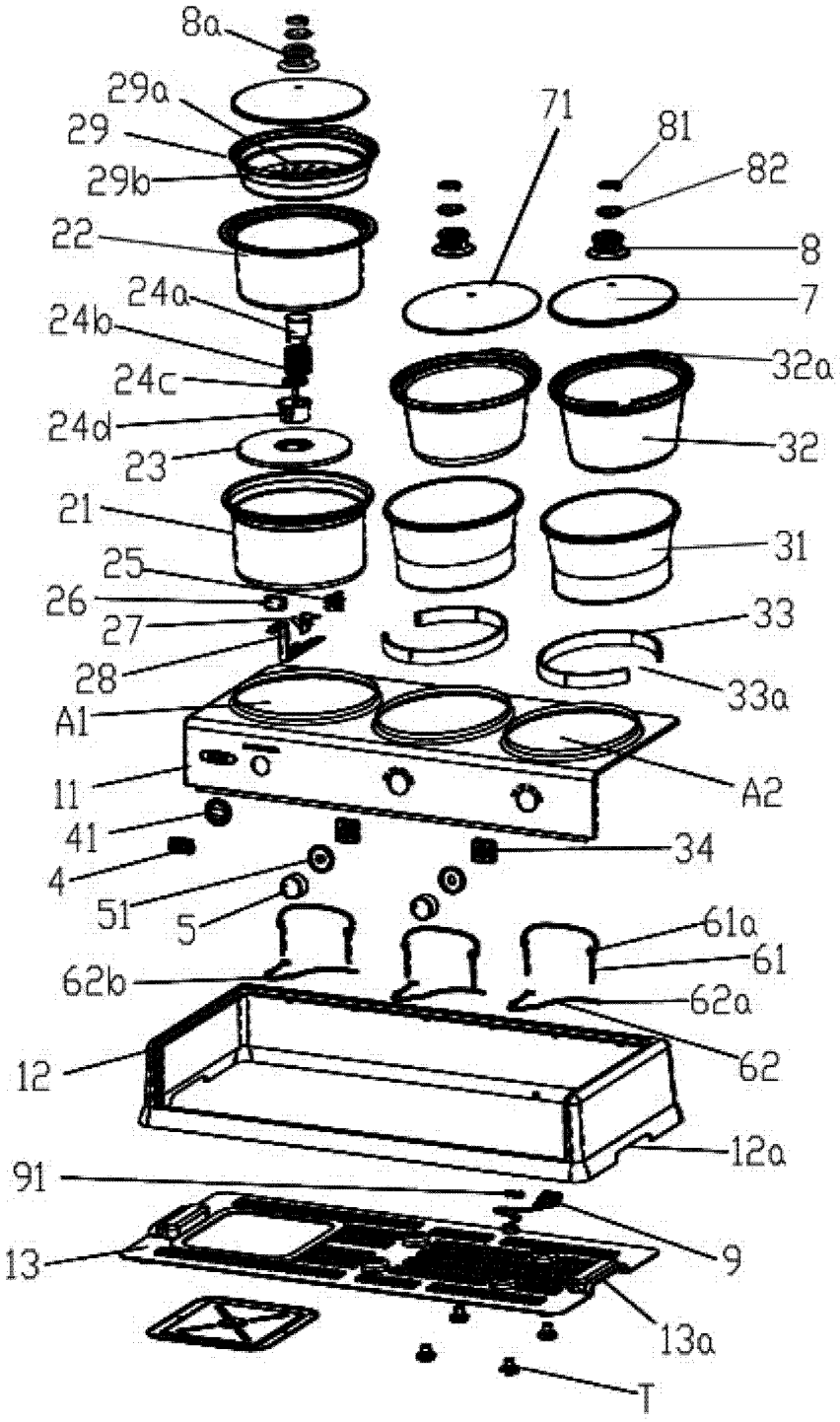
8a
29a
29
29b
22
24a
24b
24c
24d
23
21
25
26
27
28
A1
11
41
4
51
5
71
81
82
8
7
32a
32
31
33
33a
A2
34
61a
61
62a
62
62b
12
12a
91
9
13
13a
T

图 3

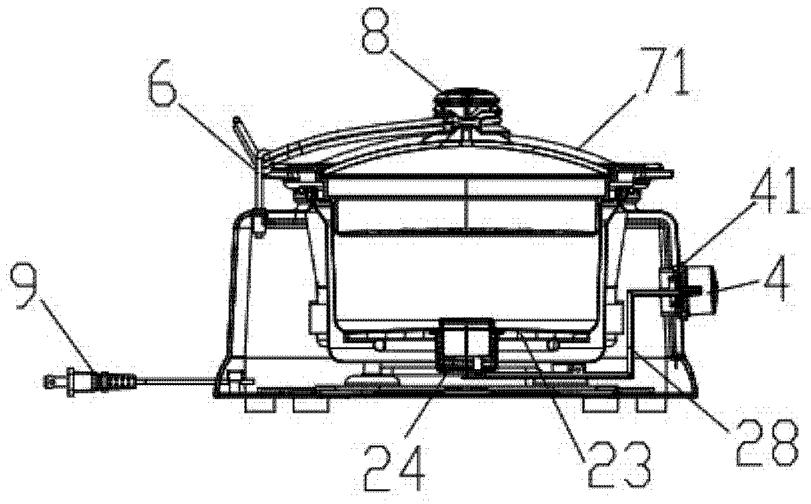

图 4

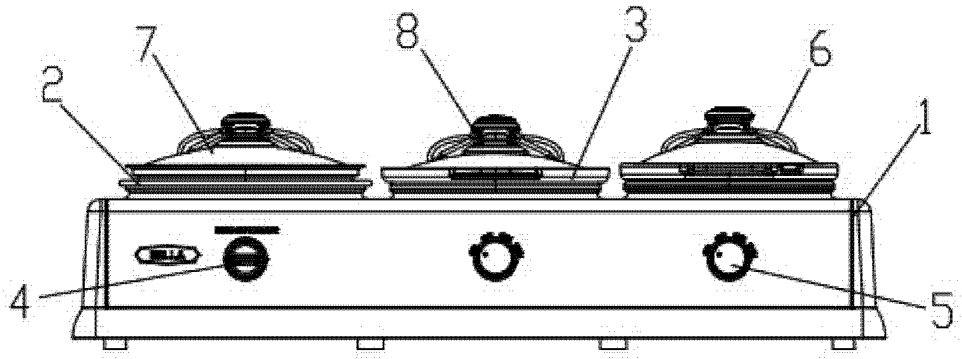

图 5

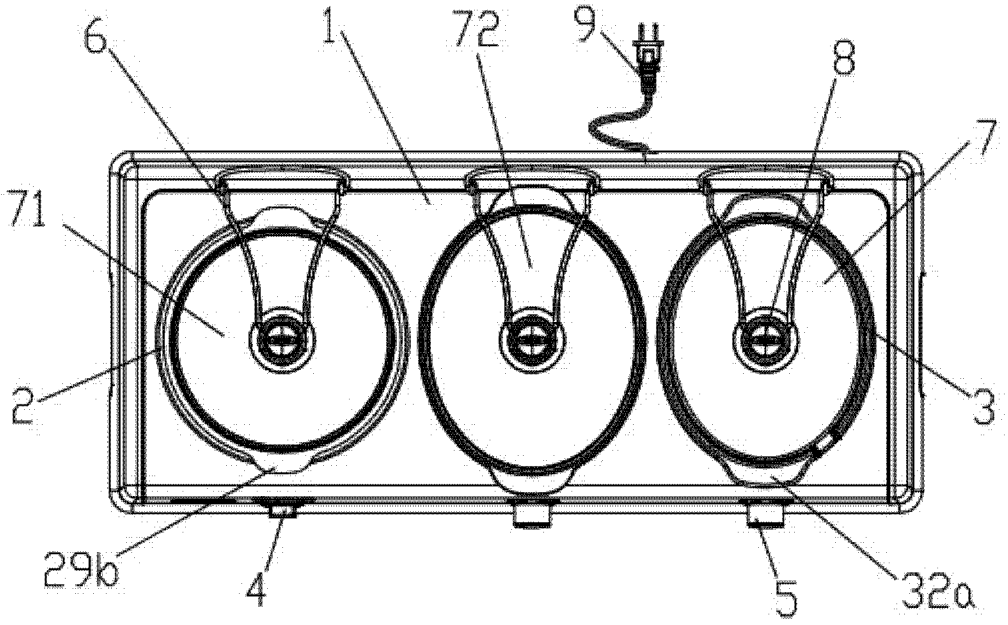

图 6

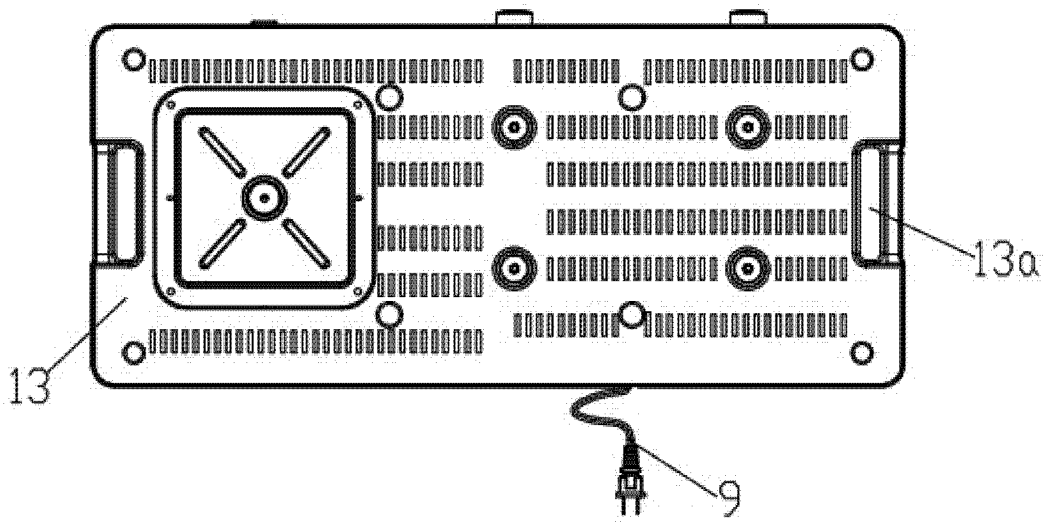

图 7