(19)中华人民共和国国家知识产权局

(12)发明专利申请

(10)申请公布号 CN 109167322 A
(43)申请公布日 2019.01.08

(21)申请号 201811044828.1

(22)申请日 2018.09.07

(71)申请人 国网山东省电力公司蓬莱市供电公司

地址 265600 山东省烟台市蓬莱市紫荆山街道钟楼西路248号

(72)发明人 姚伟 王志凤 何建忠 林均飞 宋宇 韩菡 张远铭 张建利 郭明磊 万海朝 王雪奇 于学新 李季

(74)专利代理机构 烟台双联专利事务所(普通合伙) 37225

代理人 牟晓丹

(51)Int.Cl.

H02G 9/02(2006.01)

权利要求书2页 说明书5页 附图2页

(54)发明名称

一种伸缩式电缆沟盖板支撑架

(57)摘要

本发明公开了一种伸缩式电缆沟盖板支撑架，包括沟盖板支撑架本体，沟盖板支撑架本体上设有支撑架安装截面，支撑架安装截面顶部设有水平安装顶面，支撑架安装截面内设有电缆沟内槽框架，电缆沟内槽框架内设有电缆沟内槽，电缆沟内槽底部设有防渗透底面，电缆沟内槽框架内电缆沟内槽的一侧底部设有底部伸缩架，底部伸缩架上方位于电缆沟内槽一侧设有中部伸缩架，本发明结构紧凑，使用方便，将现有技术革新改造，在便于盖板安装、检修以及维护的同时，兼顾对电缆沟中电缆进行分类摆设，使盖板安装后更加稳定，也提高了使用者的舒适性，并防止电缆沟内部潮湿导致电缆被腐蚀以及防止支撑架被磨损的实用功能。

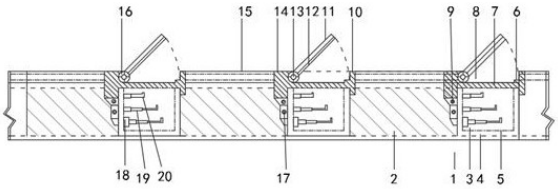

CN 109167322 A

1.一种伸缩式电缆沟盖板支撑架，其特征在于：包括盖板支撑架本体(1)，所述盖板支撑架本体(1)上设有支撑架安装截面(2)，所述支撑架安装截面(2)顶部设有水平安装顶面(15)，所述支撑架安装截面(2)内设有电缆沟内槽框架(4)，所述电缆沟内槽框架(4)内设有电缆沟内槽(3)，所述电缆沟内槽(3)底部设有防渗透底面(5)，所述电缆沟内槽框架(4)内电缆沟内槽(3)的一侧底部设有底部伸缩架(18)，所述底部伸缩架(18)上方位于电缆沟内槽(3)一侧设有中部伸缩架(19)，所述中部伸缩架(19)上方位于电缆沟内槽(3)一侧设有顶部伸缩架(20)，所述电缆沟内槽框架(4)顶部设有电缆沟内槽检修口(8)，所述电缆沟内槽检修口(8)外侧设有内槽框架安装框架(7)，所述内槽框架安装框架(7)一侧设有盖板限位档杆(6)，所述盖板限位档杆(6)一侧设有支撑架纵向拼接凹型板(10)，所述内槽框架安装框架(7)另一侧设有支撑架纵向拼接凸型板(14)，所述支撑架纵向拼接凸型板(14)底部连接顶部横向拼接螺纹连接孔(9)，所述顶部横向拼接螺纹连接孔(9)底部设有底部横向拼接螺纹连接孔(17)，所述支撑架纵向拼接凸型板(14)一侧设有沟盖板放置框架(11)，所述沟盖板放置框架(11)上设有沟盖板内托板(12)，所述支撑架纵向拼接凸型板(14)和沟盖板放置框架(11)之间通过转动连接轴(13)连接，所述转动连接轴(13)的两侧各设有一个限位套环(16)，所述沟盖板放置框架(11)上顶面与水平安装顶面(15)位于同一水平线。

2.根据权利要求1所述的一种伸缩式电缆沟盖板支撑架，其特征在于：每两个所述盖板支撑架本体(1)之间均可通过顶部横向拼接螺纹连接孔(9)和底部横向拼接螺纹连接孔(17)实现横向拼接操作，每两个所述盖板支撑架本体(1)之间亦可通过支撑架纵向拼接凸型板(14)和支撑架纵向拼接凹型板(10)实现纵向拼接，所述盖板支撑架本体(1)在通过顶部横向拼接螺纹连接孔(9)和底部横向拼接螺纹连接孔(17)或支撑架纵向拼接凸型板(14)和支撑架纵向拼接凹型板(10)进行拼接时均通过全金属六角螺母(22)固定，每个纵向连接时的所述盖板支撑架本体(1)底部的电缆沟内槽(3)之间相互连通，而所述电缆沟内槽(3)内部一侧的底部伸缩架(18)、中部伸缩架(19)以及顶部伸缩架(20)之间可伸缩长度依次为：所述底部伸缩架(18)大于中部伸缩架(19)的长度，所述中部伸缩架(19)的长度大于顶部伸缩架(20)的长度，且所述底部伸缩架(18)、中部伸缩架(19)以及顶部伸缩架(20)的末端均设有限位块。

3.根据权利要求1所述的一种伸缩式电缆沟盖板支撑架，其特征在于：所述支撑架纵向拼接凹型板(10)上两侧各设有一个前向拼接螺纹孔(26)，所述支撑架纵向拼接凸型板(14)一侧设有拼接凸型板卡接凹面(23)，所述拼接凸型板卡接凹面(23)上两侧均匀设有两个后纵向拼接螺纹孔(24)，所述支撑架纵向拼接凸型板(14)一侧通过转动连接轴(13)与沟盖板放置框架(11)转动连接，所述沟盖板放置框架(11)内部的沟盖板内托板(12)四周均设有一个弧形限位板(25)，所述弧形限位板(25)上设有不规则纹理，所述沟盖板放置框架(11)上靠近支撑架纵向拼接凹型板(10)一侧的上方设有沟盖板放置框架把手(21)，所述沟盖板放置框架把手(21)中部由防滑乳胶套包裹。

4.根据权利要求1所述的一种伸缩式电缆沟盖板支撑架，其特征在于：所述顶部横向拼接螺纹连接孔(9)和底部横向拼接螺纹连接孔(17)设置面不同，所述顶部横向拼接螺纹连接孔(9)位于支撑架纵向拼接凸型板(14)底部的梯形块上，所述底部横向拼接螺纹连接孔(17)位于支撑架纵向拼接凸型板(14)底部梯形块下方的方形金属块上，所述顶部横向拼接螺纹连接孔(9)和底部横向拼接螺纹连接孔(17)的横截面位于同一重垂线。

5.根据权利要求1所述的一种伸缩式电缆沟盖板支撑架，其特征在于：位于电缆沟内槽框架(4)底部的防渗透底面(5)为含有矿物胶的岩棉板材质支撑。

6.根据权利要求1所述的一种伸缩式电缆沟盖板支撑架，其特征在于：所述底部伸缩架(18)、中部伸缩架(19)以及顶部伸缩架(20)均为可伸缩结构。

7.根据权利要求1所述的一种伸缩式电缆沟盖板支撑架，其特征在于：所述盖板限位档杆(6)表面铺设中硬度防磨损橡胶垫。

8.根据权利要求1所述的一种伸缩式电缆沟盖板支撑架，其特征在于：所述沟盖板放置框架(11)为合金钢材质制成。

一种伸缩式电缆沟盖板支撑架

技术领域

[0001] 本发明属于实用机械技术领域，特别涉及一种伸缩式电缆沟盖板支撑架。

背景技术

[0002] 电缆沟是用以敷设和更换电力或电讯电缆设施的地下管道，也是被敷设电缆设施的围护结构，有矩形、圆形、拱形等管道结构形式，现提到一种电缆沟盖板支撑架，传统的电缆沟为节省资源尽在沟壑中设置横杆作为电缆沟结构，此类电缆沟因低于底面数米，容易受潮，导致电缆被湿气腐蚀，并不利于电缆的分类排列，不方便盖板的安装、维护和更换，后期维护管理的费用远大于初期节省的费用。

发明内容

[0003] 本发明的目的就在于为了解决上述问题而提供一种伸缩式电缆沟盖板支撑架，解决了现有技术存在的缺点。

[0004] 为了解决上述问题，本发明提供了一种技术方案：

一种伸缩式电缆沟盖板支撑架，包括盖板支撑架本体，所述盖板支撑架本体上设有支撑架安装截面，所述支撑架安装截面顶部设有水平安装顶面，所述支撑架安装截面内设有电缆沟内槽框架，所述电缆沟内槽框架内设有电缆沟内槽，所述电缆沟内槽底部设有防渗透底面，所述电缆沟内槽框架内电缆沟内槽的一侧底部设有底部伸缩架，所述底部伸缩架上方位于电缆沟内槽一侧设有中部伸缩架，所述中部伸缩架上方位于电缆沟内槽一侧设有顶部伸缩架，所述电缆沟内槽框架顶部设有电缆沟内槽检修口，所述电缆沟内槽检修口外侧设有内槽框架安装框架，所述内槽框架安装框架一侧设有盖板限位档杆，所述盖板限位档杆一侧设有支撑架纵向拼接凹型板，所述内槽框架安装框架另一侧设有支撑架纵向拼接凸型板，所述支撑架纵向拼接凸型板底部连接顶部横向拼接螺纹连接孔，所述顶部横向拼接螺纹连接孔底部设有底部横向拼接螺纹连接孔，所述支撑架纵向拼接凸型板一侧设有沟盖板放置框架，所述沟盖板放置框架上设有沟盖板内托板，所述支撑架纵向拼接凸型板和沟盖板放置框架之间通过转动连接轴连接，所述转动连接轴的两侧各设有一个限位套环，所述沟盖板放置框架上顶面与水平安装顶面位于同一水平线。

[0005] 作为优选，每两个所述盖板支撑架本体之间均可通过顶部横向拼接螺纹连接孔和底部横向拼接螺纹连接孔实现横向拼接操作，每两个所述盖板支撑架本体之间亦可通过支撑架纵向拼接凸型板和支撑架纵向拼接凹型板实现纵向拼接，所述盖板支撑架本体在通过顶部横向拼接螺纹连接孔和底部横向拼接螺纹连接孔或支撑架纵向拼接凸型板和支撑架纵向拼接凹型板进行拼接时均通过全金属六角螺母固定，每个纵向连接时的所述盖板支撑架本体底部的电缆沟内槽之间相互连通，而所述电缆沟内槽内部一侧的底部伸缩架、中部伸缩架以及顶部伸缩架之间可伸缩长度依次为：所述底部伸缩架大于中部伸缩架的长度，所述中部伸缩架的长度大于顶部伸缩架的长度，且所述底部伸缩架、中部伸缩架以及顶部伸缩架的末端均设有限位块。

[0006] 作为优选，所述支撑架纵向拼接凹型板上两侧各设有一个前向拼接螺纹孔，所述支撑架纵向拼接凸型板一侧设有拼接凸型板卡接凹面，所述拼接凸型板卡接凹面上两侧均匀设有两个后纵向拼接螺纹孔，所述支撑架纵向拼接凸型板一侧通过转动连接轴与沟盖板放置框架转动连接，所述沟盖板放置框架内部的沟盖板内托板四周均设有一个弧形限位板，所述弧形限位板上设有不规则纹理，所述沟盖板放置框架上靠近支撑架纵向拼接凹型板一侧的上方设有沟盖板放置框架把手，所述沟盖板放置框架把手中部由防滑乳胶套包裹。

[0007] 作为优选，所述顶部横向拼接螺纹连接孔和底部横向拼接螺纹连接孔设置面不同，所述顶部横向拼接螺纹连接孔位于支撑架纵向拼接凸型板底部的梯形块上，所述底部横向拼接螺纹连接孔位于支撑架纵向拼接凸型板底部梯形块下方的方形金属块上，所述顶部横向拼接螺纹连接孔和底部横向拼接螺纹连接孔的横截面位于同一重垂线。

[0008] 作为优选，位于电缆沟内槽框架底部的防渗透底面为含有矿物胶的岩棉板材质支撑。

[0009] 作为优选，所述底部伸缩架、中部伸缩架以及顶部伸缩架均为可伸缩结构。

[0010] 作为优选，所述盖板限位档杆表面铺设中硬度防磨损橡胶垫。

[0011] 作为优选，所述沟盖板放置框架为合金钢材质制成。

[0012] 本发明的有益效果：

本发明设置通过将各个盖板支撑架本体之间通过需要排列拼接的种类进行拼接操作：纵向拼接时，通过将两个盖板支撑架本体之间其中一个盖板支撑架本体的支撑架纵向拼接凹型板对应另外一个盖板支撑架本体的支撑架纵向拼接凸型板进行卡接，并通过全金属六角螺母固定；横向拼接时将两个盖板支撑架本体之间其中一个盖板支撑架本体一侧的顶部横向拼接螺纹连接孔和底部横向拼接螺纹连接孔分别对应另外一个盖板支撑架本体侧面的顶部横向拼接螺纹连接孔和底部横向拼接螺纹连接孔，并通过全金属六角螺母进行固定，纵向拼接和横向拼接可同时进行，拼接完成后，将盖板放置于沟盖板放置框架内的沟盖板内托板上，再将沟盖板放置框架轻放至盖板限位档杆上完成安装，检修更换时，仅需通过拉动沟盖板放置框架把手即可更换盖板，其中，每两个盖板支撑架本体之间均可通过顶部横向拼接螺纹连接孔和底部横向拼接螺纹连接孔实现横向拼接操作，每两个盖板支撑架本体之间亦可通过支撑架纵向拼接凸型板和支撑架纵向拼接凹型板实现纵向拼接，盖板支撑架本体在通过顶部横向拼接螺纹连接孔和底部横向拼接螺纹连接孔或支撑架纵向拼接凸型板和支撑架纵向拼接凹型板进行拼接时均通过全金属六角螺母固定，每个纵向连接时的盖板支撑架本体底部的电缆沟内槽之间相互连通，而电缆沟内槽内部一侧的底部伸缩架、中部伸缩架以及顶部伸缩架之间可伸缩长度依次为：底部伸缩架大于中部伸缩架的长度，中部伸缩架的长度大于顶部伸缩架的长度，且底部伸缩架、中部伸缩架以及顶部伸缩架的末端均设有限位块，实现各方位拼接，提高装置整体的结构稳定性，同时可对电缆沟中电缆进行分层摆设，便于检修，支撑架纵向拼接凹型板上两侧各设有一个前向拼接螺纹孔，支撑架纵向拼接凸型板一侧设有拼接凸型板卡接凹面，拼接凸型板卡接凹面上两侧均匀设有两个后纵向拼接螺纹孔，支撑架纵向拼接凸型板一侧通过转动连接轴与沟盖板放置框架转动连接，沟盖板放置框架内部的沟盖板内托板四周均设有一个弧形限位板，弧形限位板上设有不规则纹理，沟盖板放置框架上靠近支撑架纵向拼接凹型板一侧的上方设有沟盖板放置

框架把手，沟盖板放置框架把手中部由防滑乳胶套包裹，方便盖板的安装与拆卸，同时，提高盖板安装后的稳定性，橡胶套的设置提高了使用者的舒适性，顶部横向拼接螺纹连接孔和底部横向拼接螺纹连接孔设置面不同，顶部横向拼接螺纹连接孔位于支撑架纵向拼接凸型板底部的梯形块上，底部横向拼接螺纹连接孔位于支撑架纵向拼接凸型板底部梯形块下方的方形金属块上，顶部横向拼接螺纹连接孔和底部横向拼接螺纹连接孔的横截面位于同一重垂线，方便拼接固定，位于电缆沟内槽框架底部的防渗透底面为含有矿物胶的岩棉板材质支撑，防止电缆沟内部潮湿导致电缆被腐蚀，底部伸缩架、中部伸缩架以及顶部伸缩架均为可伸缩结构，使人工对电缆进行检修的操作更加便利，盖板限位档杆表面铺设中硬度防磨损橡胶垫，防止沟盖板放置框架底部被磨损，沟盖板放置框架为合金钢材质制成，提高沟盖板放置框架的使用寿命，本发明结构紧凑，使用方便，将现有技术革新改造，在便于盖板安装、检修以及维护的同时，兼顾对电缆沟中电缆进行分类摆设，使盖板安装后更加稳定，也提高了使用者的舒适性，并防止电缆沟内部潮湿导致电缆被腐蚀以及防止支撑架被磨损的实用功能。

[0013] 附图说明：

为了易于说明，本发明由下述的具体实施及附图作以详细描述。

[0014] 图1为本发明的安装结构示意图；

图2为本发明的横向连接示意图；

图3为本发明的俯视图。

[0015] 图中：1-盖板支撑架本体、2-支撑架安装截面、3-电缆沟内槽、4-电缆沟内槽框架、5-防渗透底面、6-盖板限位档杆、7-内槽框架安装框架、8-电缆沟内槽检修口、9-顶部横向拼接螺纹连接孔、10-支撑架纵向拼接凹型板、11-沟盖板放置框架、12-沟盖板内托板、13-转动连接轴、14-支撑架纵向拼接凸型板、15-水平安装顶面、16-限位套环、17-底部横向拼接螺纹连接孔、18-底部伸缩架、19-中部伸缩架、20-顶部伸缩架、21-沟盖板放置框架把手、22-全金属六角螺母、23-拼接凸型板卡接凹面、24-后纵向拼接螺纹孔、25-弧形限位板、26-前向拼接螺纹孔。

[0016] 具体实施方式：

如图1-3所示，本具体实施方式采用以下技术方案：一种伸缩式电缆沟盖板支撑架，包括盖板支撑架本体1，所述盖板支撑架本体1上设有支撑架安装截面2，所述支撑架安装截面2顶部设有水平安装顶面15，所述支撑架安装截面2内设有电缆沟内槽框架4，所述电缆沟内槽框架4内设有电缆沟内槽3，所述电缆沟内槽3底部设有防渗透底面5，所述电缆沟内槽框架4内电缆沟内槽3的一侧底部设有底部伸缩架18，所述底部伸缩架18上方位于电缆沟内槽3一侧设有中部伸缩架19，所述中部伸缩架19上方位于电缆沟内槽3一侧设有顶部伸缩架20，所述电缆沟内槽框架4顶部设有电缆沟内槽检修口8，所述电缆沟内槽检修口8外侧设有内槽框架安装框架7，所述内槽框架安装框架7一侧设有盖板限位档杆6，所述盖板限位档杆6一侧设有支撑架纵向拼接凹型板10，所述内槽框架安装框架7另一侧设有支撑架纵向拼接凸型板14，所述支撑架纵向拼接凸型板14底部连接顶部横向拼接螺纹连接孔9，所述顶部横向拼接螺纹连接孔9底部设有底部横向拼接螺纹连接孔17，所述支撑架纵向拼接凸型板14一侧设有沟盖板放置框架11，所述沟盖板放置框架11上设有沟盖板内托板12，所述支撑架纵向拼接凸型板14和沟盖板放置框架11之间通过转动连接轴13连接，所述转动连接轴13的

两侧各设有一个限位套环16，所述沟盖板放置框架11上顶面与水平安装顶面15位于同一水平线。

[0017] 其中，每两个所述盖板支撑架本体1之间均可通过顶部横向拼接螺纹连接孔9和底部横向拼接螺纹连接孔17实现横向拼接操作，每两个所述盖板支撑架本体1之间亦可通过支撑架纵向拼接凸型板14和支撑架纵向拼接凹型板10实现纵向拼接，所述盖板支撑架本体1在通过顶部横向拼接螺纹连接孔9和底部横向拼接螺纹连接孔17或支撑架纵向拼接凸型板14和支撑架纵向拼接凹型板10进行拼接时均通过全金属六角螺母22固定，每个纵向连接时的所述盖板支撑架本体1底部的电缆沟内槽3之间相互连通，而所述电缆沟内槽3内部一侧的底部伸缩架18、中部伸缩架19以及顶部伸缩架20之间可伸缩长度依次为：所述底部伸缩架18大于中部伸缩架19的长度，所述中部伸缩架19的长度大于顶部伸缩架20的长度，且所述底部伸缩架18、中部伸缩架19以及顶部伸缩架20的末端均设有限位块，实现各方位拼接，提高装置整体的结构稳定性，同时可对电缆沟中电缆进行分层摆设，便于检修。

[0018] 其中，所述支撑架纵向拼接凹型板10上两侧各设有一个前向拼接螺纹孔26，所述支撑架纵向拼接凸型板14一侧设有拼接凸型板卡接凹面23，所述拼接凸型板卡接凹面23上两侧均匀设有两个后纵向拼接螺纹孔24，所述支撑架纵向拼接凸型板14一侧通过转动连接轴13与沟盖板放置框架11转动连接，所述沟盖板放置框架11内部的沟盖板内托板12四周均设有一个弧形限位板25，所述弧形限位板25上设有不规则纹理，所述沟盖板放置框架11上靠近支撑架纵向拼接凹型板10一侧的上方设有沟盖板放置框架把手21，所述沟盖板放置框架把手21中部由防滑乳胶套包裹，方便盖板的安装与拆卸，同时，提高盖板安装后的稳定性，橡胶套的设置提高了使用者的舒适性。

[0019] 其中，所述顶部横向拼接螺纹连接孔9和底部横向拼接螺纹连接孔17设置面不同，所述顶部横向拼接螺纹连接孔9位于支撑架纵向拼接凸型板14底部的梯形块上，所述底部横向拼接螺纹连接孔17位于支撑架纵向拼接凸型板14底部梯形块下方的方形金属块上，所述顶部横向拼接螺纹连接孔9和底部横向拼接螺纹连接孔17的横截面位于同一重垂线，方便拼接固定。

[0020] 其中，位于电缆沟内槽框架4底部的防渗透底面5为含有矿物胶的岩棉板材质支撑，防止电缆沟内部潮湿导致电缆被腐蚀。

[0021] 其中，所述底部伸缩架18、中部伸缩架19以及顶部伸缩架20均为可伸缩结构，使人工对电缆进行检修的操作更加便利。

[0022] 其中，所述盖板限位档杆6表面铺设中硬度防磨损橡胶垫，防止沟盖板放置框架11底部被磨损。

[0023] 其中，所述沟盖板放置框架11为合金钢材质制成，提高沟盖板放置框架11的使用寿命。

[0024] 具体的：一种伸缩式电缆沟盖板支撑架，使用时，首先将各个盖板支撑架本体1之间通过需要排列拼接的种类进行拼接操作：纵向拼接时，通过将两个盖板支撑架本体1之间其中一个盖板支撑架本体1的支撑架纵向拼接凹型板10对应另外一个盖板支撑架本体1的支撑架纵向拼接凸型板14进行卡接，并通过全金属六角螺母22固定；横向拼接时将两个盖板支撑架本体1之间其中一个盖板支撑架本体1一侧的顶部横向拼接螺纹连接孔9和底部横向拼接螺纹连接孔17分别对应另外一个盖板支撑架本体1侧面的顶部横向拼接螺纹连接孔

9和底部横向拼接螺纹连接孔17，并通过全金属六角螺母22进行固定，纵向拼接和横向拼接可同时进行，拼接完成后，将盖板放置于沟盖板放置框架11内的沟盖板内托板12上，再将沟盖板放置框架11轻放至盖板限位档杆6上完成安装，检修更换时，仅需通过拉动沟盖板放置框架把手21即可更换盖板，其中，每两个盖板支撑架本体1之间均可通过顶部横向拼接螺纹连接孔9和底部横向拼接螺纹连接孔17实现横向拼接操作，每两个盖板支撑架本体1之间亦可通过支撑架纵向拼接凸型板14和支撑架纵向拼接凹型板10实现纵向拼接，盖板支撑架本体1在通过顶部横向拼接螺纹连接孔9和底部横向拼接螺纹连接孔17或支撑架纵向拼接凸型板14和支撑架纵向拼接凹型板10进行拼接时均通过全金属六角螺母22固定，每个纵向连接时的盖板支撑架本体1底部的电缆沟内槽3之间相互连通，而电缆沟内槽3内部一侧的底部伸缩架18、中部伸缩架19以及顶部伸缩架20之间可伸缩长度依次为：底部伸缩架18大于中部伸缩架19的长度，中部伸缩架19的长度大于顶部伸缩架20的长度，且底部伸缩架18、中部伸缩架19以及顶部伸缩架20的末端均设有限位块，实现各方位拼接，提高装置整体的结构稳定性，同时可对电缆沟中电缆进行分层摆设，便于检修，支撑架纵向拼接凹型板10上两侧各设有一个前向拼接螺纹孔26，支撑架纵向拼接凸型板14一侧设有拼接凸型板卡接凹面23，拼接凸型板卡接凹面23上两侧均匀设有两个后纵向拼接螺纹孔24，支撑架纵向拼接凸型板14一侧通过转动连接轴13与沟盖板放置框架11转动连接，沟盖板放置框架11内部的沟盖板内托板12四周均设有一个弧形限位板25，弧形限位板25上设有不规则纹理，沟盖板放置框架11上靠近支撑架纵向拼接凹型板10一侧的上方设有沟盖板放置框架把手21，沟盖板放置框架把手21中部由防滑乳胶套包裹，方便盖板的安装与拆卸，同时，提高盖板安装后的稳定性，橡胶套的设置提高了使用者的舒适性，顶部横向拼接螺纹连接孔9和底部横向拼接螺纹连接孔17设置面不同，顶部横向拼接螺纹连接孔9位于支撑架纵向拼接凸型板14底部的梯形块上，底部横向拼接螺纹连接孔17位于支撑架纵向拼接凸型板14底部梯形块下方的方形金属块上，顶部横向拼接螺纹连接孔9和底部横向拼接螺纹连接孔17的横截面位于同一重垂线，方便拼接固定，位于电缆沟内槽框架4底部的防渗透底面5为含有矿物胶的岩棉板材质支撑，防止电缆沟内部潮湿导致电缆被腐蚀，底部伸缩架18、中部伸缩架19以及顶部伸缩架20均为可伸缩结构，使人工对电缆进行检修的操作更加便利，盖板限位档杆6表面铺设中硬度防磨损橡胶垫，防止沟盖板放置框架11底部被磨损，沟盖板放置框架11为合金钢材质制成，提高沟盖板放置框架11的使用寿命，本发明结构紧凑，使用方便，将现有技术革新改造，在便于盖板安装、检修以及维护的同时，兼顾对电缆沟中电缆进行分类摆设，使盖板安装后更加稳定，也提高了使用者的舒适性，并防止电缆沟内部潮湿导致电缆被腐蚀以及防止支撑架被磨损的实用功能。

[0025] 以上显示和描述了本发明的基本原理和主要特征和本发明的优点，本行业的技术人员应该了解，本发明不受上述实施例的限制，上述实施例和说明书中描述的只是说明本发明的原理，在不脱离本发明精神和范围的前提下，本发明还会有各种变化和改进，这些变化和改进都落入要求保护的本发明范围内，本发明要求保护范围由所附的权利要求书及其等效物界定。

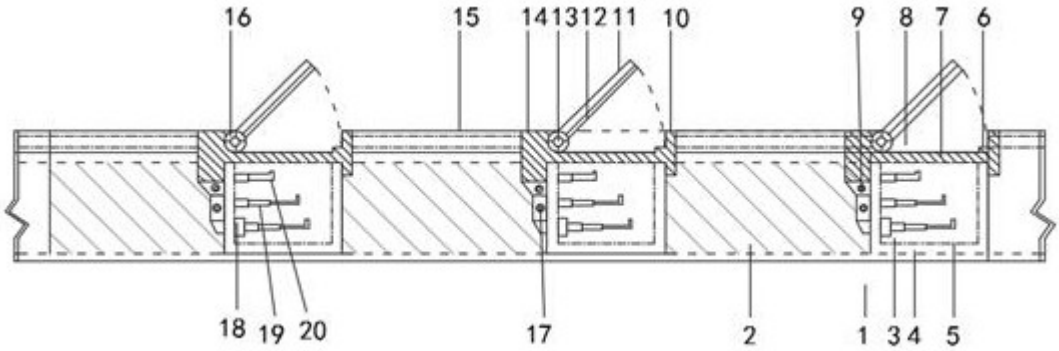
16
15
14
13
12
11
10
9
8
7
6
18
19
20
17
2
1
3
4
5

图1

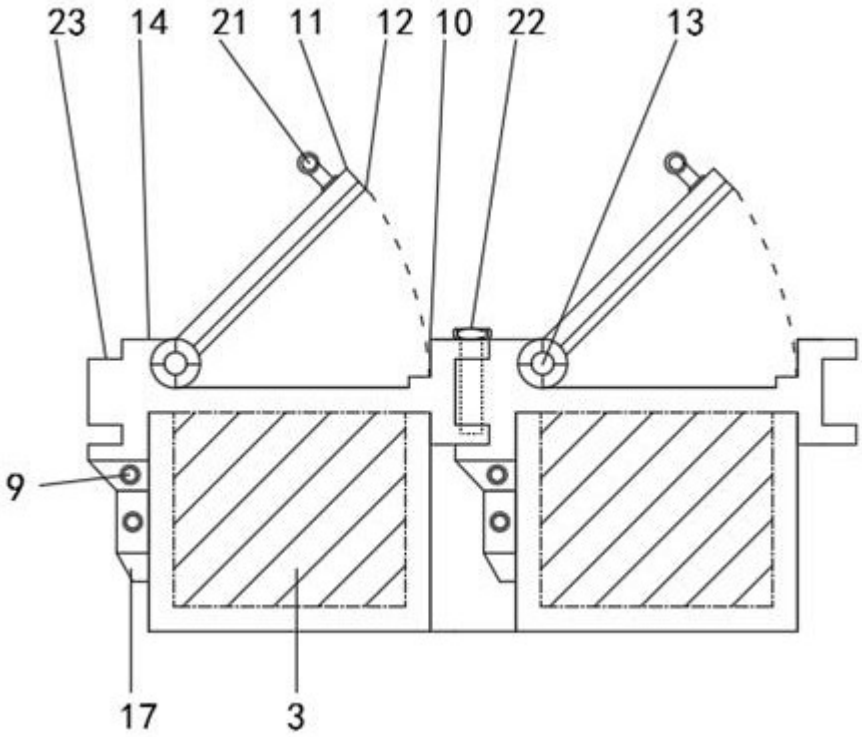
23
14
21
11
12
10
22
13
9
17
3

图2

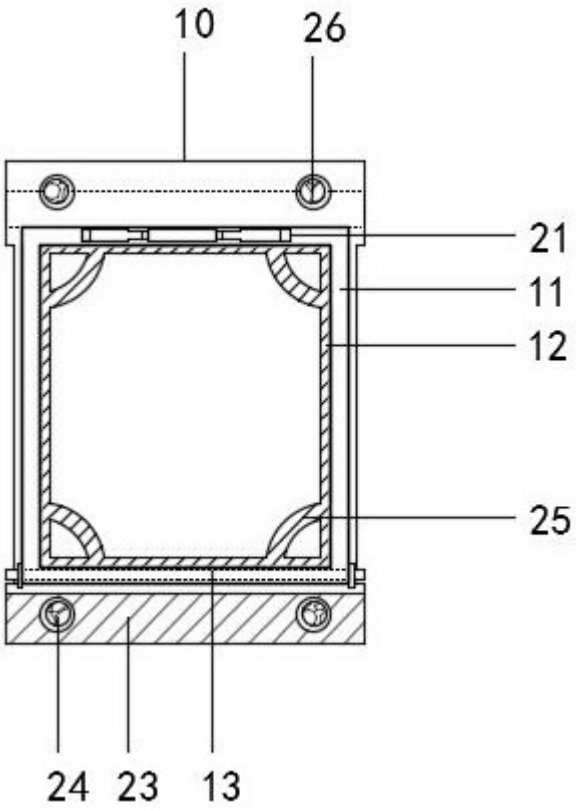

图3