(19)国家知识产权局

(12)实用新型专利

(10)授权公告号 CN 222150722 U
(45)授权公告日 2024.12.13

(21)申请号 202323129146.X

(22)申请日 2023.11.20

(73)专利权人 湖北省肿瘤医院(湖北省肿瘤研究所)
地址 430079 湖北省武汉市洪山区卓刀泉南路116号

(72)发明人 陈小菀 齐敏

(74)专利代理机构 武汉大楚知识产权代理有限公司 42257
专利代理师 高源

(51)Int.Cl.
A61M 39/10(2006.01)
A61M 1/00(2006.01)

权利要求书1页 说明书3页 附图4页

(54)实用新型名称

一种防脱落的胃管接头

(57)摘要

本实用新型涉及一种防脱落的胃管接头,包括包括胃管接头本体,胃管接头本体内部的连接套管上沿圆周设置有多个凹槽,胃管接头本体的壳体对应多个凹槽分别开设有通孔,每个通孔内均插设有限位柱,限位柱的前端为与凹槽相匹配的弧面。本实用新型的有益效果是:本胃管接头结构简单,在将引流导管套接在连接套管外后,仅需按压限位柱即可实现对引流导管的固定,操作方便,防脱落效果好,且无需其他辅助材料,能够重复使用。

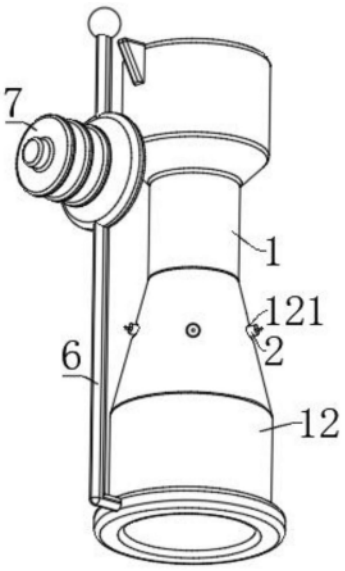

CN 222150722 U

1.一种防脱落的胃管接头,其特征在于,包括胃管接头本体(1),所述胃管接头本体(1)内部的连接套管(11)上沿圆周设置有多个凹槽(111),所述胃管接头本体(1)的壳体(12)对应多个所述凹槽(111)分别开设有通孔(121),每个所述通孔(121)内均插设有限位柱(2),所述限位柱(2)的前端为与所述凹槽(111)相匹配的弧面。

2.根据权利要求1所述一种防脱落的胃管接头,其特征在于,还包括限位环(3),所述通孔(121)内固定设置有所述限位环(3),所述限位柱(2)外间隔设有与所述限位环(3)相适配的两个限位圈(21),所述限位圈(21)和所述限位环(3)均为橡胶材质。

3.根据权利要求2所述一种防脱落的胃管接头,其特征在于,所述限位柱(2)的后端设有把柄(22)。

4.根据权利要求1所述一种防脱落的胃管接头,其特征在于,所述壳体(12)为透明塑料材质。

5.根据权利要求1至4任一所述一种防脱落的胃管接头,其特征在于,所述壳体(12)外通过硅胶杆(6)连接有密封塞(7)。

一种防脱落的胃管接头

技术领域

[0001] 本实用新型涉及医疗器械技术领域,特别涉及一种防脱落的胃管接头。

背景技术

[0002] 胃肠减压术是利用负压吸引和虹吸的原理,将胃管一端自口腔或鼻腔插入,将胃管的另一端与引流管以及引流导管后续连接的负压壶连通,通过胃管将积聚于胃肠道内的气体及液体吸出,对胃肠梗阻病人可减低胃肠道内的压力和膨胀程度,对胃肠道穿孔病人可防止胃肠内容物经破口继续漏入腹腔,并有利于胃肠吻合术后吻合的愈合。因此适用范围很广,常用于急性胃扩张,肠梗阻,胃肠穿孔修补或部分切除术,以及胆道或胰腺手术后。

[0003] 胃管与引流管的连通和断开通常通过胃管接头实现,具体为将胃管位于体外的一端与胃管接头的一端连通,当需要使用引流导管时,将引流导管插入胃管接头的另一端套接在与胃管连通的连接套管外,当不需要使用引流导管时,用胃管接头上的密封塞将胃管接头的另一端封堵,避免空气通过胃管进入人体内。但现连接套管为了便于引流管套接,其外壁通常是光滑圆柱面,引流导管很容易从连接套管外脱落,导致胃管与引流导管断流,胃管内的引流物泄露。对此,医护人员常在引流导管的管口外缠绕胶布,再将引流导管插入胃管接头内部套接在连接套管外,此时胶布会填充引流导管与胃管接头内壁间的缝隙,进而增大引流导管外壁与胃管接头内壁的摩擦,防止引流导管从连接套管上脱落,但缠绕胶布延长了日常更换引流导管和对患者实施胃肠减压术的准备时间,且当缠绕胶布过多时,由于引流导管外壁与胃管接头内壁的摩擦,也导致引流导管无法顺利深入胃管接头内,进而影响了引流导管与连接套管的套接。

实用新型内容

[0004] 本实用新型所要解决的技术问题是研究一种防脱落的胃管接头,便于操作,防止引流导管从连接套管的管口脱落。

[0005] 本实用新型解决上述技术问题的技术方案如下:

[0006] 一种防脱落的胃管接头,包括胃管接头本体,胃管接头本体内部的连接套管上沿圆周设置有多个凹槽,胃管接头本体的壳体对应多个凹槽分别开设有通孔,每个通孔内均插设有限位柱,限位柱的前端为与凹槽相匹配的弧面。

[0007] 本实用新型的有益效果是:将引流导管套接在连接套管上与胃管连通,引流导管的管口穿过凹槽,再从通孔向内推入限位柱,使限位柱抵压在凹槽内,限位柱将凹槽外部的引流导管抵压在连接管套上,在凹槽和限位柱之间的引流导管侧壁由于凹槽的存在截面呈弧形,与限位柱前端弧面有较大的接触面积,进而增加引流导管与限位柱之间的摩擦力,有效防止引流导管从连接套管上脱落。由于引流导管为软管,具有一定的弹性,凹槽在不影响引流导管通过的同时,与限位柱实现了对引流导管的夹紧,有效防止引流导管脱落。本胃管接头结构简单,在将引流导管套接在连接套管外后,仅需按压限位柱即可实现对引流导管的固定,操作方便,防脱落效果好,且无需其他辅助材料,能够重复使用。

[0008] 在上述技术方案的基础上,本实用新型还可以做如下改进。

[0009] 进一步,还包括限位环,通孔内固定设置有限位环,限位柱外间隔设有与限位环相适配的两个限位圈,限位圈和限位环均为橡胶材质。

[0010] 进一步,限位柱的后端设有把柄。

[0011] 进一步,壳体为透明塑料材质。

[0012] 进一步,壳体外通过硅胶杆连接有密封塞。

附图说明

[0013] 图1为本实用新型一种防脱落的胃管接头的结构示意图;

[0014] 图2为本实用新型一种防脱落的胃管接头的部分结构剖视图;

[0015] 图3为图2另一姿态剖视图;

[0016] 图4为本实用新型一种防脱落的胃管接头的连接套管结构示意图;

[0017] 图5为图3的A部放大图;

[0018] 图6为本实用新型一种防脱落的胃管接头的限位柱结构示意图。

[0019] 附图中,各标号所代表的部件列表如下:

[0020] 1、胃管接头本体,11、连接套管,111、凹槽,12、壳体,121、通孔,2、限位柱,21、限位圈,22、把柄,3、限位环,4、引流导管,5、胃管,6、硅胶杆,7、密封塞。

具体实施方式

[0021] 以下结合附图对本实用新型的原理和特征进行描述,所举实例只用于解释本实用新型,并非用于限定本实用新型的范围。

[0022] 如图1～6所示,本实用新型实施例1一种防脱落的胃管接头,包括胃管接头本体1,胃管接头本体1内部的连接套管11上沿圆周设置有多个凹槽111,胃管接头本体1的壳体12对应多个凹槽111分别开设有通孔121,每个通孔121内均插设有限位柱2,限位柱2的前端为与凹槽111相匹配的弧面。

[0023] 将引流导管4套接在连接套管11上与胃管5连通,引流导管4的管口穿过凹槽111,再从通孔121向内推入限位柱2,使限位柱2抵压在凹槽111内,限位柱2将凹槽111外部的引流导管4抵压在连接管套11上,在凹槽111和限位柱2之间的引流导管4侧壁由于凹槽111的存在截面呈弧形,与限位柱2前端弧面有较大的接触面积,进而增加引流导管4与限位柱2之间的摩擦力,有效防止引流导管4从连接套管11上脱落。由于引流导管4为软管,具有一定的弹性,凹槽111在不影响引流导管4通过的同时,与限位柱2实现了对引流导管4的夹紧,有效防止引流导管4脱落。本胃管接头结构简单,在将引流导管4套接在连接套管11外后,仅需按压限位柱3即可实现对引流导管4的固定,操作方便,防脱落效果好,且无需其他辅助材料,能够重复使用。

[0024] 本实用新型实施例2一种防脱落的胃管接头,在实施例1的基础上,还包括限位环3,通孔121内固定设置有限位环3,限位柱2外间隔设有与限位环3相适配的两个限位圈21,限位圈21和限位环3均为橡胶材质。向壳体12内推入限位柱2时,限位柱2后端的限位圈21在外力的作用下穿过限位环3,当外力撤除后,限位环3抵紧后端的限位圈21,进而确保限位柱2抵压引流导管4;向外拉出限位柱2时,限位柱2后端的限位圈21再在外力的作用下退出限

位环3,当后端的限位圈21退出限位环3后,撤除外力,限位环3对限位柱2前端的限位圈21的限位作用,能够防止限位柱2从壳体12上掉落;本结构对限位柱2的限位作用好,操作方便。

[0025] 本实用新型实施例3一种防脱落的胃管接头,在实施例2的基础上,限位柱2的后端设有把柄22。便于抽拉限位柱2,更省力。

[0026] 本实用新型实施例4一种防脱落的胃管接头,在实施例1的基础上,壳体12为透明塑料材质。透明材质可以方便医务人员观察壳体1内的连接情况,发现异常可及时调整。

[0027] 本实用新型实施例5一种防脱落的胃管接头,在实施例1至4任一实施例的基础上,壳体12外通过硅胶杆6连接有密封塞7。密封塞7在未连接引流导管4时,对壳体7端部进行密封,避免空气通过胃管5进入人体内;且通过硅胶杆6设置密封塞7,能够有效将密封塞7设置在壳体12的侧壁,避免密封塞7影响胃管接头的使用。

[0028] 以上所述仅为本实用新型的较佳实施例,并不用以限制本实用新型,凡在本实用新型的精神和原则之内,所作的任何修改、等同替换、改进等,均应包含在本实用新型的保护范围之内。

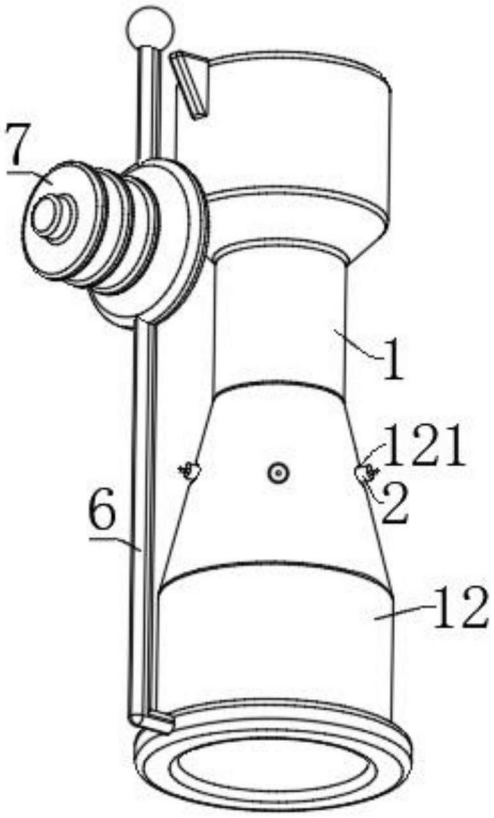

图1

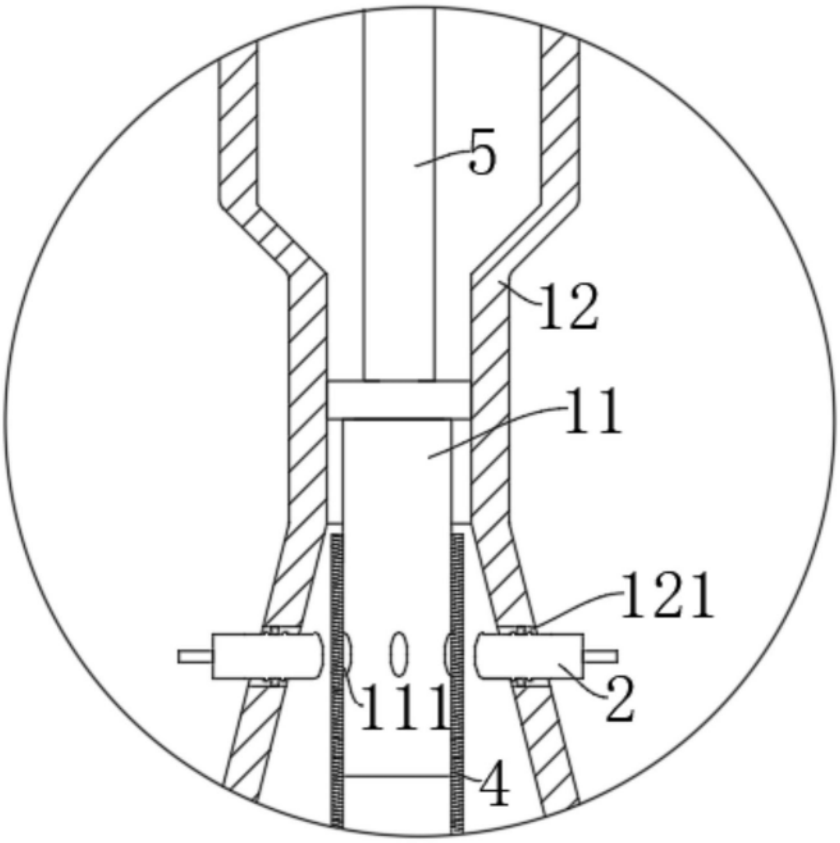

图2

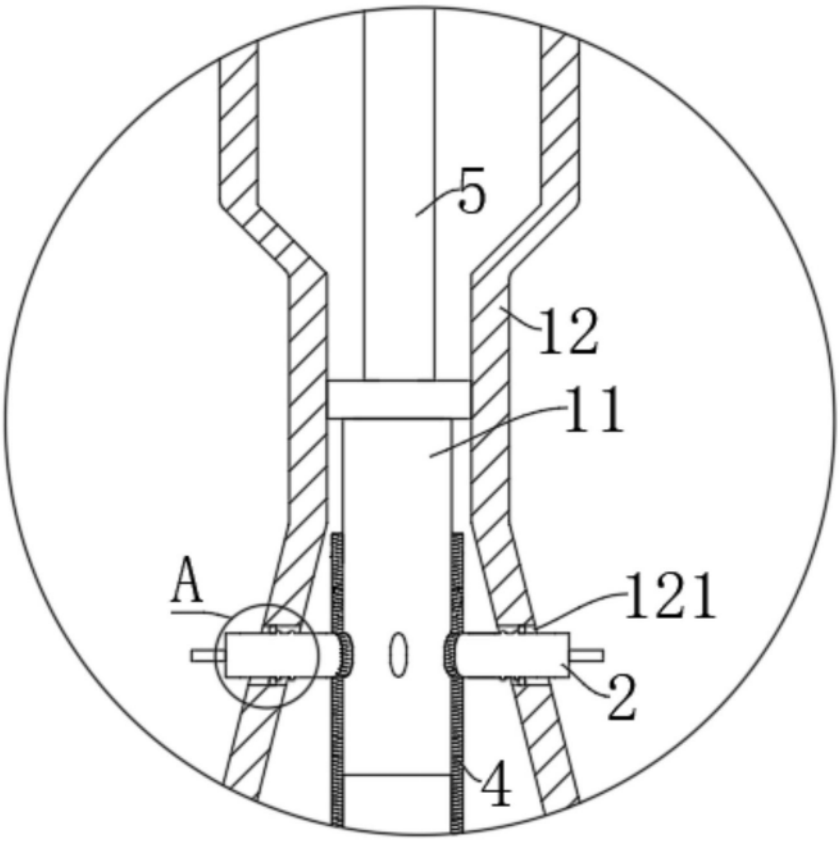

图3

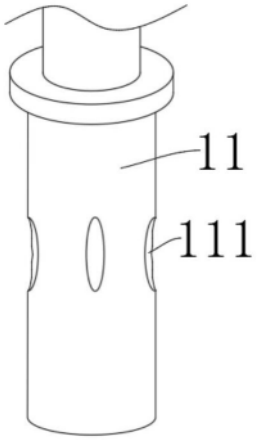

图4

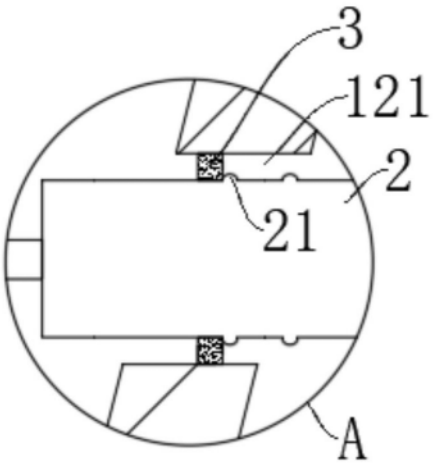

图5

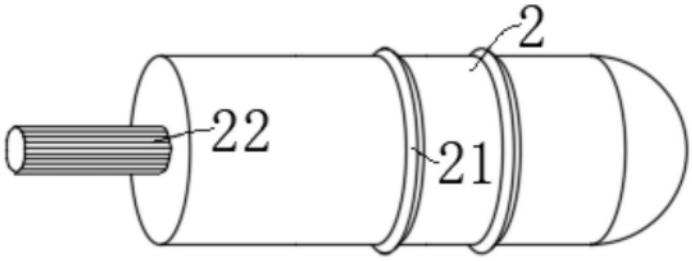

图6