(19)中华人民共和国国家知识产权局

(12)实用新型专利

(10)授权公告号 CN 202408640 U
(45)授权公告日 2012.09.05

(21)申请号 201120570012.X

(22)申请日 2011.12.31

(73)专利权人 李沐
地址 225127 江苏省扬州市邗江区新城河路安兴苑 5-308

(72)发明人 李沐

(74)专利代理机构 南京苏科专利代理有限责任公司 32102
代理人 董旭东

(51)Int.Cl.
A47J 47/16(2006.01)

权利要求书 1 页 说明书 2 页 附图 2 页

(54)实用新型名称

多功能锅盖架

(57)摘要

本实用新型公开了多功能锅盖架，包括底座和接油抽屉，所述底座的前后侧面分别设有两个呈L形的用于放置锅盖的支撑架，所述的底座的左右侧面设有挂钩，所述接油抽屉设置在底座的下部并与支撑架位置相对应，所述的底座的顶部设有向底座内延伸的并用于插菜刀的槽。该装置利用前后侧面的支撑架可以同时放置两个锅盖，还可以放置砧板、挂剪刀、铲子、勺子以及插菜刀等等。接油采用抽屉式可以节省厨房空间。本实用新型的优点是功能强大、使用方便、美观整洁、安全卫生，结构简单，制造容易，成本低廉。

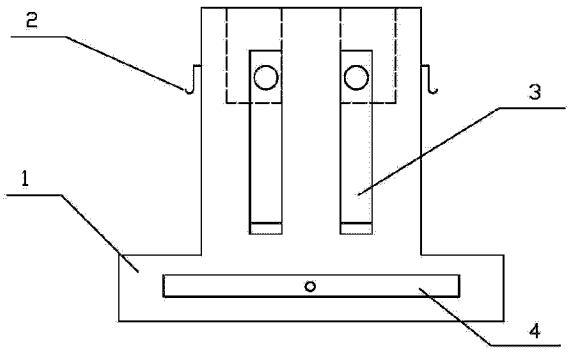

CN 202408640 U

1. 多功能锅盖架，包括底座（1）和接油抽屉（4），其特征在于：所述的底座（1）的前后侧面分别设有两个呈 L 形的用于放置锅盖的支撑架（3），所述的底座（1）的左右侧面设有挂钩（2），所述接油抽屉（4）设置在底座（1）的下部并与支撑架（3）位置相对应，所述的底座（1）的顶部设有向底座内延伸的并用于插菜刀的槽（5）。

多功能锅盖架

技术领域

[0001] 本实用新型涉及一种厨房用具，特别涉及一种用于放置锅盖的支架。

背景技术

[0002] 人们往往在做饭菜的过程中，经常要用到菜刀、铲子、剪刀、锅盖等厨房用品，烹饪时将它们放在灶台上，既占用空间，又影响烹饪，同时安全性又得不到保证。不小心热的锅盖会将手烫伤，同时锅盖等厨房用具会掉到地上，有时会摔坏锅盖等用具，甚至会带来不安全因素，另外，锅盖上滴下的蒸汽及油污不仅会污染灶台，同时锅盖的乱拿乱放也不卫生。目前市面上有多种锅盖架，有的安装在墙面上，虽然起到了放置锅盖，节省空间的作用，但并不美观，同时还会污染墙面。

[0003] 现有技术中，有一种多用锅盖架，公开号为 :CN201564296U，公开日为 2010 年 9 月 1 日，该多用锅盖架包括固定座，所述的固定座的两边设有支撑臂，支撑臂的中上部设有开口，固定座上还设有接油槽。其不足之处在于 :该装置功能相对单一。

实用新型内容

[0004] 为了解决上面技术的不足，本实用新型提供了一种使用方便、美观整洁、安全卫生的多功能锅盖架。

[0005] 本实用新型的目的是这样实现的 :多功能锅盖架，包括底座和接油抽屉，所述底座的前后侧面分别设有两个呈 L 形的用于放置锅盖的支撑架，所述的底座的左右侧面设有挂钩，所述接油抽屉设置在底座的下部并与支撑架位置相对应，所述的底座的顶部设有向底座内延伸的并用于插菜刀的槽。

[0006] 本实用新型多功能锅盖架利用前后侧面的支撑架可以同时放置两个锅盖，底座上设有接油抽屉，热锅盖遇冷凝结流下来的油水全部滴入接油抽屉中，只要定期倾倒和洗涤即可。本实用新型可以放置大小和形状不同的锅盖，还可以放置砧板、挂剪刀、铲子、勺子以及插菜刀等等。接油采用抽屉式可以节省厨房空间。本实用新型的优点是使用方便、美观整洁、安全卫生，结构简单，制造容易，成本低廉。

附图说明

[0007] 附图 1 为本实用新型的主视图。

[0008] 附图 2 为本实用新型的俯视图。

[0009] 附图 3 为本实用新型的左视图。

[0010] 图中 :1、底座 ;2、挂钩 ;3、支撑架 ;4、接油抽屉 ;5、槽。

具体实施方式

[0011] 下面结合附图和实施例，对本实用新型作进一步的详细描述，但不构成对本实用新型的任何限制。

[0012] 根据图 1、2、3 可知，本实用新型多功能锅盖架包括底座 1，底座 1 的前后侧面分别设有两个呈 L 形的用于放置锅盖的支撑架 3，底座 1 的左右侧面设有挂钩 2，接油抽屉 4 设置在底座 1 的下部并与支撑架 3 位置相对应，底座 1 的顶部设有向底座 1 内延伸的并用于插菜刀的槽 5。支撑架 3 可以根据锅盖的大小在一定的范围内调整支撑架的角度。

[0013] 本实用新型多功能锅盖架利用前后的支撑架可以同时放置两个锅盖，底座上设有接油抽屉，热锅盖遇冷凝结流下来的油水全部滴入接油抽屉中，只要定期倾倒和洗涤即可。本实用新型可以放置大小和形状不同的锅盖，还可以放置砧板、挂剪刀、铲子、勺子以及插菜刀等等。接油采用抽屉式可以节省厨房空间。

[0014] 本实用新型多功能锅盖架可以节省厨房空间，其制造材料可以为进口食品 PP 原料，无异味无杂质，健康安全。

[0015] 本实用新型的优点是功能强大、使用方便、美观整洁、安全卫生，结构简单，制造容易，成本低廉。

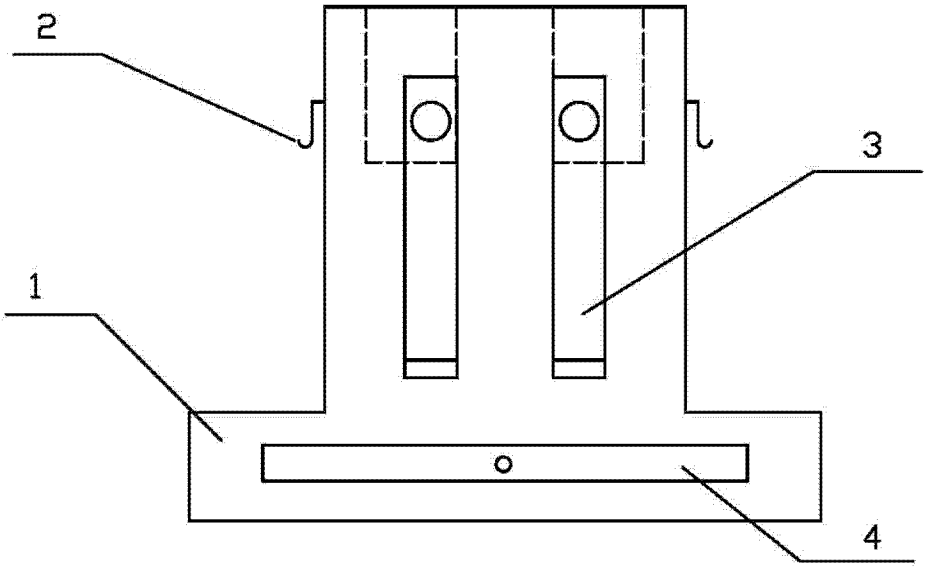

图 1

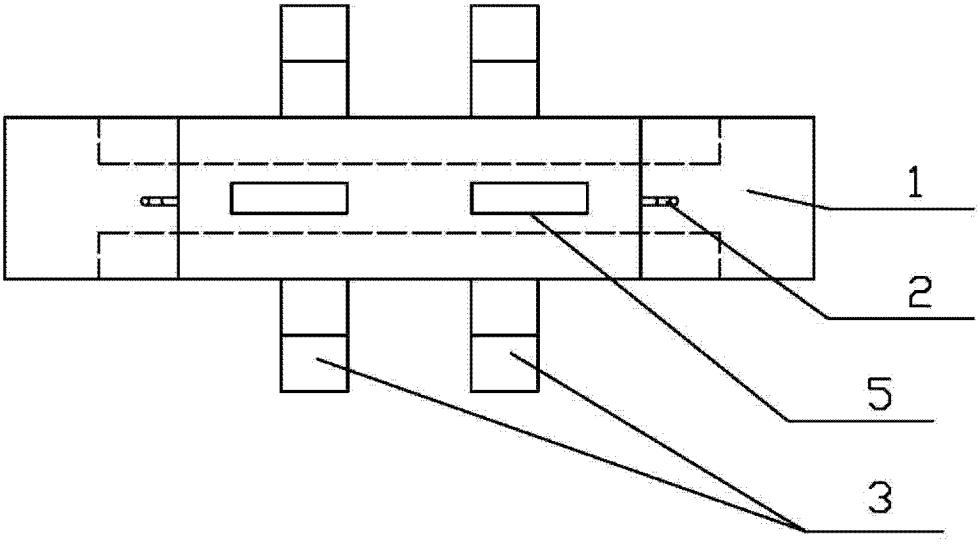

图 2

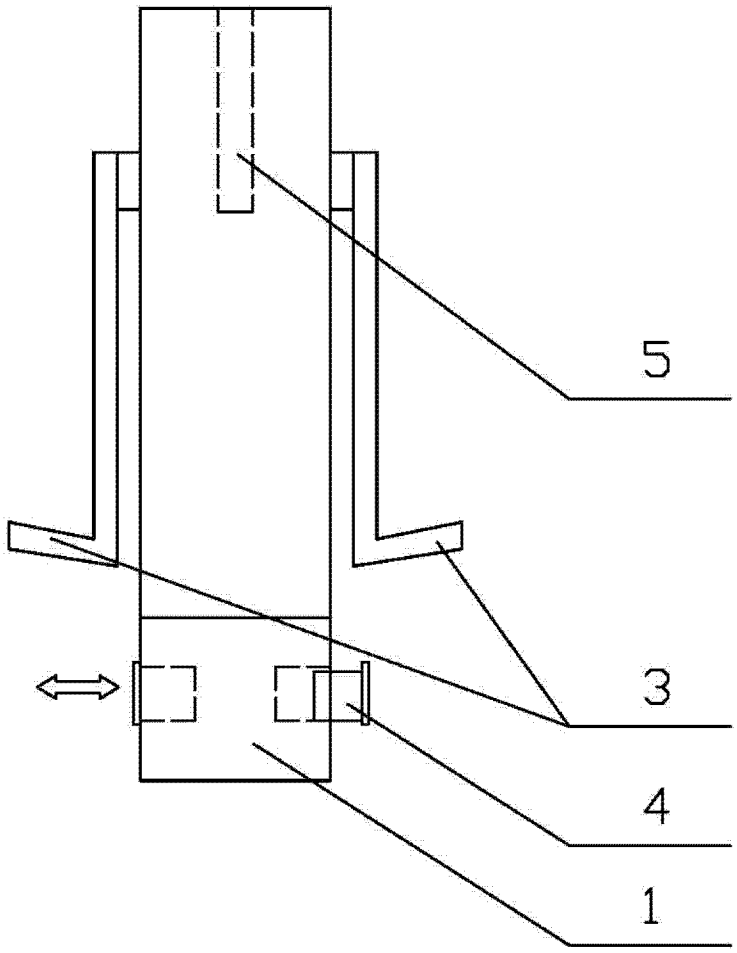

图 3