(19)中华人民共和国国家知识产权局

(12)实用新型专利

(10)授权公告号 CN 202021944 U
(45)授权公告日 2011.11.02

(21)申请号 201120138432.0

(22)申请日 2011.05.04

(73)专利权人 南通开发区华信工贸有限公司
地址 226000 江苏省南通市开发区新开镇民营工业园区

(72)发明人 陈江

(51)Int.Cl.
*B42D 3/12*(2006.01)
*B42D 12/00*(2006.01)

(ESM)同样的发明创造已同日申请发明专利

权利要求书 1 页 说明书 1 页 附图 1 页

(54)实用新型名称

多功能日记本

(57)摘要

本实用新型公开了一种多功能日记本，包括日记本本体，所述日记本本体的封面上设置有一个内镶式的电子表，与电子表并列设置的是一个彩色笔盒。本实用新型的日记本为习惯记录日记的人们提供了便利，同时也为人们提供了一些新颖的记录思路和方式，而且一物多用，节约了资源、节省了空间。

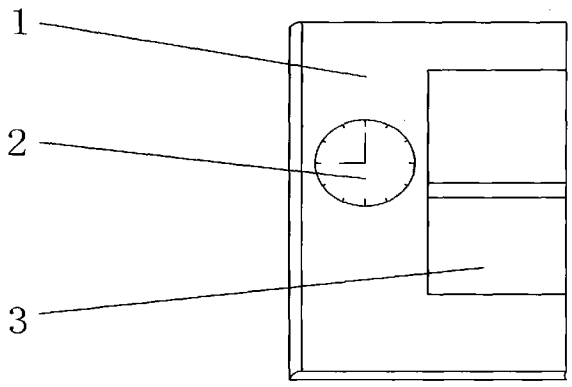


CN 202021944 U

1. 一种多功能日记本，包括日记本本体 (1)，其特征在于：所述日记本本体 (1) 的封面上设置有一个内镶式的电子表 (2)，与电子表 (2) 并列设置的是一个彩色笔盒 (3)。

2. 根据权利要求 1 所述的多功能日记本，其特征在于：所述彩色笔盒 (3) 与日记本封面采用胶粘固定，彩色笔盒 (3) 内设置有多支各种颜色的彩笔。

# 多功能日记本

## 技术领域

[0001] 本实用新型涉及一种本子，具体涉及一种多功能日记本。

## 背景技术

[0002] 日记本是用来记录每天心情和事件的本子，一般的日记本功能比较单一，除了纸张之外不具备其他功效，而人们大部分时候记录日记时还需要用到笔和记录时间，传统的日记本不具备这些功能，需要另外携带或寻找。

## 实用新型内容

[0003] 实用新型目的：本实用新型的目的在于提供一种多功能日记本，以弥补现有日记本的不足。

[0004] 技术方案：为达到上述目的，本实用新型提供了一种多功能日记本，包括日记本本体，所述日记本本体的封面上设置有一个内镶式的电子表，与电子表并列设置的是一个彩色笔盒。记录日记时需要记录时间，这是传统的日记记事法，电子表方便时间的记录。

[0005] 所述彩色笔盒与日记本封面采用胶粘固定，彩色笔盒内设置有多支各种颜色的彩笔。多支彩笔方便了另外携带或寻找笔，此外，人们记录日记时可以根据心情或记录事情的性质而选择与它们相匹配的彩笔颜色。

[0006] 有益效果：本实用新型的日记本为习惯记录日记的人们提供了便利，同时也为人们提供了一些新颖的记录思路和方式，而且一物多用，节约了资源、节省了空间。

## 附图说明

[0007] 附图是本实用新型的结构示意图。

## 具体实施方式

[0008] 本实用新型的多功能日记本，包括日记本本体 1，所述日记本本体 1 的封面 2 上设置有一个内镶式的电子表 2，与电子表 2 并列设置的是一个彩色笔盒 3，所述彩色笔盒 3 与日记本封面采用胶粘固定，彩色笔盒 3 内设置有多支各种颜色的彩笔。

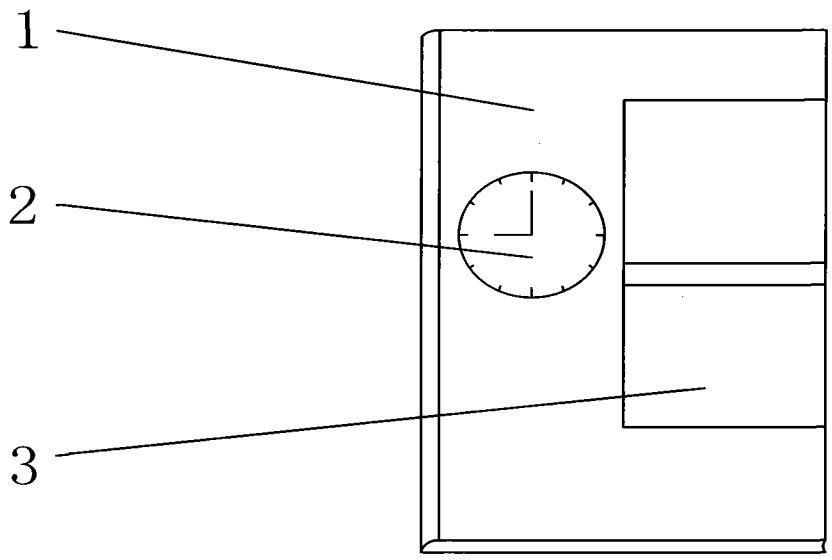
1
2
3