(19)中华人民共和国国家知识产权局

(12)实用新型专利

(10)授权公告号 CN 206549976 U
(45)授权公告日 2017.10.13

(21)申请号 201720063097.X

(22)申请日 2017.01.19

(73)专利权人 泉州永春佳鼎农业机械有限公司
地址 362000 福建省泉州市永春县岵山镇茂霞村273号

(72)发明人 陈江志

(74)专利代理机构 昆明合众智信知识产权事务所 53113
代理人 张玺

(51)Int.Cl.
B07B 1/28(2006.01)
B07B 1/46(2006.01)

权利要求书1页 说明书3页 附图3页

(54)实用新型名称

一种佛香生产用原料筛选装置

(57)摘要

本实用新型公开了一种佛香生产用原料筛选装置，包括机架、筛箱和上料装置，所述机架的架体两侧固定连接有拉伸弹簧，所述拉伸弹簧的另一端与设置在机架架体内的筛箱外侧壁固定连接，所述筛箱的底部固定安装有震动电机，所述机架顶部的一端固定安装有进料斗，所述筛箱另一端的底部设有出料口，所述机架的底部位于出料口的下侧设有传送带，所述上料装置固定安装在机架的一侧，该佛香生产用原料过滤装置，采用分层筛选过滤的方式，可有效清除佛香生产原料中细小的木片、碎石等杂质，提高佛香的生产质量，该新型还可配合螺旋输送机和输送带使用，只需很少的人工即可操作，自动化程度较高，可有效提高企业的生产效率，值得推广。

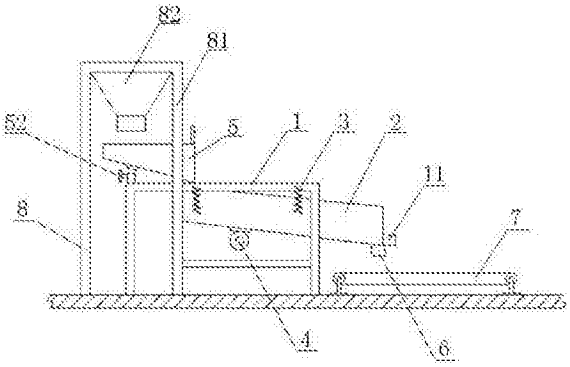

CN 206549976 U

1.一种佛香生产用原料筛选装置，包括机架(1)、筛箱(2)和上料装置(8)，其特征在于：所述机架(1)的架体两侧固定连接有拉伸弹簧(3)，所述拉伸弹簧(3)的另一端与设置在机架(1)架体内的筛箱(2)外侧壁固定连接，所述筛箱(2)的底部固定安装有震动电机(4)，所述机架(1)顶部的一端固定安装有进料斗(5)，所述进料斗(5)设置在筛箱(2)一端的上侧，所述筛箱(2)另一端的底部设有出料口(6)，所述机架(1)的底部位于出料口(6)的下侧设有传送带(7)，所述上料装置(8)固定安装在机架(1)的一侧。

2.根据权利要求1所述的一种佛香生产用原料筛选装置，其特征在于：所述上料装置(8)包括支撑架(81)和锥形集料斗(82)，所述锥形集料斗(82)固定安装在支撑架(81)的顶部，且锥形集料斗(82)的出料口设置在进料斗(5)的正上方。

3.根据权利要求1所述的一种佛香生产用原料筛选装置，其特征在于：所述筛箱(2)的箱体内固定安装有第一筛网(9)和第二筛网(10)，所述第二筛网(10)设置在第一筛网(9)的底部，所述第一筛网(9)的网孔直径大于第二筛网(10)的网孔直径。

4.根据权利要求1所述的一种佛香生产用原料筛选装置，其特征在于：所述筛箱(2)的侧壁位于第一筛网(9)和第二筛网(10)的尾端分别开设有杂物出口(201)，所述筛箱(2)的外侧壁位于杂物出口(201)的外侧固定安装有导料槽(11)，且导料槽(11)的排料口设置在筛箱(2)的侧边。

5.根据权利要求1所述的一种佛香生产用原料筛选装置，其特征在于：所述筛箱(2)位于进料斗(5)一端的水平面高度大于筛箱(2)另一端的水平面高度，且高度差不小于二十厘米。

6.根据权利要求1所述的一种佛香生产用原料筛选装置，其特征在于：所述进料斗(5)的出料口处插接有用于控制原料流速的限流板(51)，所述进料斗(5)的底部设有用于调节其倾斜角度的升降杆(52)。

7.根据权利要求1所述的一种佛香生产用原料筛选装置，其特征在于：所述拉伸弹簧(3)的个数至少为四组，且对称设置在筛箱(2)的两侧。

一种佛香生产用原料筛选装置

技术领域

[0001] 本实用新型属于佛香生产设备技术领域，具体涉及一种佛香生产用原料筛选装置。

背景技术

[0002] 佛香是指佛教用香，我国是世界上最早加工和使用香料的国家，烧香的历史长达三千年之久，古人发现各种香料有提神醒脑和沉心静气的作用，一柱清香，直达肺腑，上清下明，身心安泰，对修身养性，启迪智慧，有很明显的功效。

[0003] 佛香的生产流程是把所需的材料放入搅拌机兑水搅拌，把搅拌好的原料经加压从模具的孔中挤出，就是制香的主过程。挤出的香条经工作台后直接传送到线香架上，经二次传送，整理后晾晒或烘干，就是成品香了。制香的原材料主要是木粉、碳粉和粘粉(榆树皮粉或玉米淀粉)等，制香材料中的木粉、粘粉、炭粉内有时会有小木片、碎石、铁渣等杂质，导致生产后的成品香表面容易形成杂质，影响外观，易断，甚至造成断火现象，而且在生产线香时还容易将出料口堵塞、损坏模具或造成出料不均匀、变形、断料现象。

实用新型内容

[0004] 本实用新型的目的在于提供一种佛香生产用原料筛选装置，以解决上述背景技术中提出的问题。

[0005] 为实现上述目的，本实用新型提供如下技术方案：一种佛香生产用原料筛选装置，包括机架、筛箱和上料装置，所述机架的架体两侧固定连接有拉伸弹簧，所述拉伸弹簧的另一端与设置在机架架体内的筛箱外侧壁固定连接，所述筛箱的底部固定安装有震动电机，所述机架顶部的一端固定安装有进料斗，所述进料斗设置在筛箱一端的上侧，所述筛箱另一端的底部设有出料口，所述机架的底部位于出料口的下侧设有传送带，所述上料装置固定安装在机架的一侧。

[0006] 优选的，所述上料装置包括支撑架和锥形集料斗，所述锥形集料斗固定安装在支撑架的顶部，且锥形集料斗的出料口设置在进料斗的正上方。

[0007] 优选的，所述筛箱的箱体内固定安装有第一筛网和第二筛网，所述第二筛网设置在第一筛网的底部，所述第一筛网的网孔直径大于第二筛网的网孔直径。

[0008] 优选的，所述筛箱的侧壁位于第一筛网和第二筛网的尾端分别开设有杂物出口，所述筛箱的外侧壁位于杂物出口的外侧固定安装有导料槽，且导料槽的排料口设置在筛箱的侧边。

[0009] 优选的，所述筛箱位于进料斗一端的水平面高度大于筛箱另一端的水平面高度，且高度差不小于二十厘米。

[0010] 优选的，所述进料斗的出料口处插接有用于控制原料流速的限流板，所述进料斗的底部设有用于调节其倾斜角度的升降杆。

[0011] 优选的，所述拉伸弹簧的个数至少为四组，且对称设置在筛箱的两侧。

[0012] 本实用新型的技术效果和优点：该佛香生产用原料筛选装置，采用分层筛选过滤的方式，在筛箱内设置了两组目数不同的筛网，可有效清除佛香生产原料中细小的木片、碎石等杂质，提高佛香的生产质量，且该新型自动化程度高，可配合螺旋输送机和输送带使用，只需很少的人工即可操作，提高了企业的生产效率，值得推广。

附图说明

[0013] 图1为本实用新型的结构示意图；

[0014] 图2为本实用新型的等轴测结构图；

[0015] 图3为本实用新型筛箱的内部结构图。

[0016] 图中：1机架、2筛箱、201杂物出口、3拉伸弹簧、4震动电机、5进料斗、51限流板、52升降杆、6出料口、7传送带、8上料装置、81支撑架、82锥形集料斗、9第一筛网、10第二筛网、11导料槽。

具体实施方式

[0017] 下面将结合本实用新型实施例中的附图，对本实用新型实施例中的技术方案进行清楚、完整地描述，显然，所描述的实施例仅仅是本实用新型一部分实施例，而不是全部的实施例。基于本实用新型中的实施例，本领域普通技术人员在没有做出创造性劳动前提下所获得的所有其他实施例，都属于本实用新型保护的范围。

[0018] 本实用新型提供了如图1-3所示的一种佛香生产用原料筛选装置，包括机架1、筛箱2和上料装置8，所述机架1的架体两侧固定连接有拉伸弹簧3，所述拉伸弹簧3的另一端与设置在机架1架体内的筛箱2外侧壁固定连接，所述筛箱2的底部固定安装有震动电机4，所述机架1顶部的一端固定安装有进料斗5，所述进料斗5设置在筛箱2一端的上侧，所述筛箱2另一端的底部设有出料口6，所述机架1的底部位于出料口6的下侧设有传送带7，所述上料装置8固定安装在机架1的一侧。

[0019] 具体的，所述上料装置8包括支撑架81和锥形集料斗82，所述锥形集料斗82固定安装在支撑架81的顶部，且锥形集料斗82的出料口设置在进料斗5的正上方，上料装置8可配合螺旋输送机或输送带使用，将原料输送至锥形集料斗82内，进而流入进料斗5内。

[0020] 具体的，所述筛箱2的箱体内固定安装有第一筛网9和第二筛网10，所述第二筛网10设置在第一筛网9的底部，所述第一筛网9的网孔直径大于第二筛网10的网孔直径，第一筛网9和第二筛网10的孔径或目数可根据原料的体积和杂质的体积选择，通过设置两组筛网，可提高筛选的效果。

[0021] 具体的，所述筛箱2的侧壁位于第一筛网9和第二筛网10的尾端分别开设有杂物出口201，所述筛箱2的外侧壁位于杂物出口201的外侧固定安装有导料槽11，且导料槽11的排料口设置在筛箱2的侧边，导料槽11可将筛网上表面过滤的杂质排出，在导料槽11的排料口底部可放置集料桶，用以收集杂质。

[0022] 具体的，所述筛箱2位于进料斗5一端的水平面高度大于筛箱2另一端的水平面高度，且高度差不小于二十厘米，筛箱2采用一边高一边低的结构设计，方便原料在筛网表面滚动，筛选后的杂质可以自动从杂物出口201流出，无需人工清理杂质。

[0023] 具体的，所述进料斗5的出料口处插接有用于控制原料流速的限流板51，所述进料

斗5的底部设有用于调节其倾斜角度的升降杆52，升降杆52上设有紧固螺栓，可调节升降杆52的高度，进而调节进料斗5的倾斜角度，与限流板51配合，可调节原料进入筛箱2的速度，防止流速过快，导致进入筛箱2内原料挤压过多，造成堵塞。

[0024] 具体的，所述拉伸弹簧3的个数至少为四组，且对称设置在筛箱2的两侧，筛箱2通过拉伸弹簧3弹簧连接在机架1的架体内，可加大震动电机4对筛箱2的震动力度，从而提高原料筛选的速度。

[0025] 具体的，该佛香生产用原料筛选装置，采用分层过滤的方式，在筛箱2内设置了两组目数不同的筛网，可有效清除佛香生产原料中细小的木片、碎石等杂质，提高佛香的生产质量，且该新型自动化程度高，可配合螺旋输送机和输送带使用，只需很少的人工即可操作，提高了企业的生产效率。

[0026] 最后应说明的是：以上所述仅为本实用新型的优选实施例而已，并不用于限制本实用新型，尽管参照前述实施例对本实用新型进行了详细的说明，对于本领域的技术人员来说，其依然可以对前述各实施例所记载的技术方案进行修改，或者对其中部分技术特征进行等同替换，凡在本实用新型的精神和原则之内，所作的任何修改、等同替换、改进等，均应包含在本实用新型的保护范围之内。

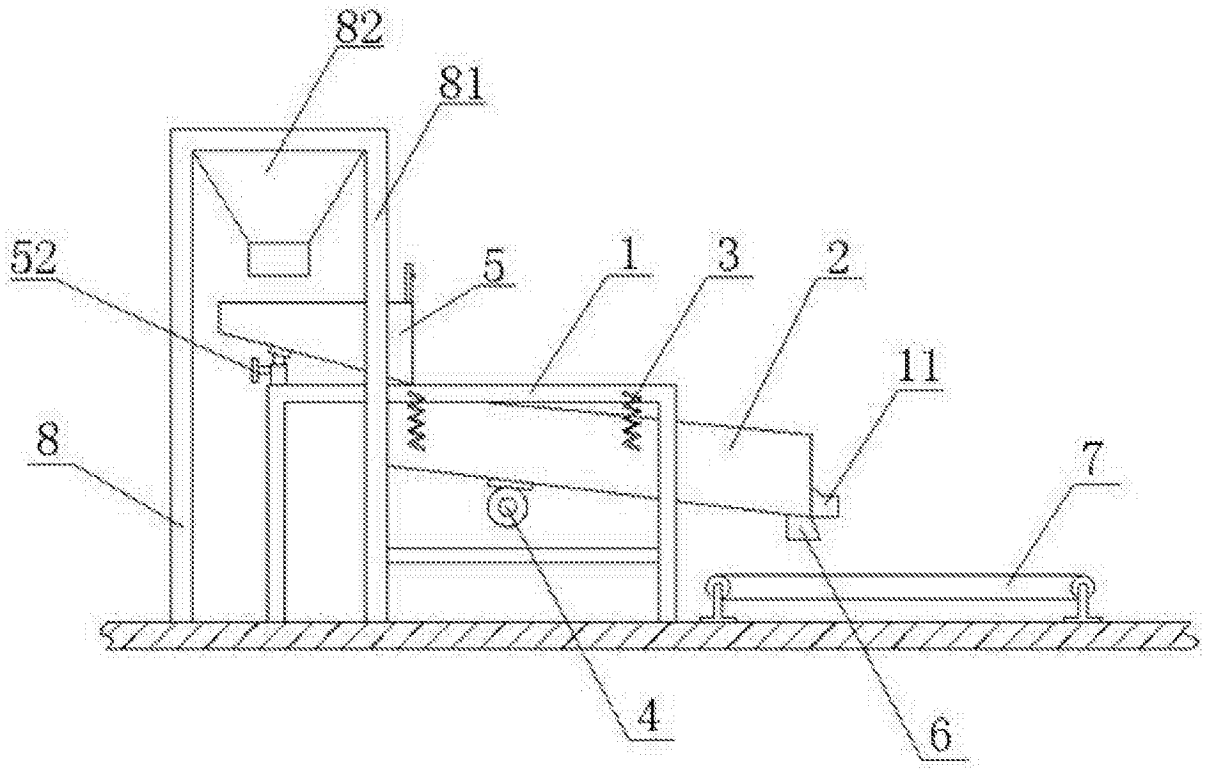

图1

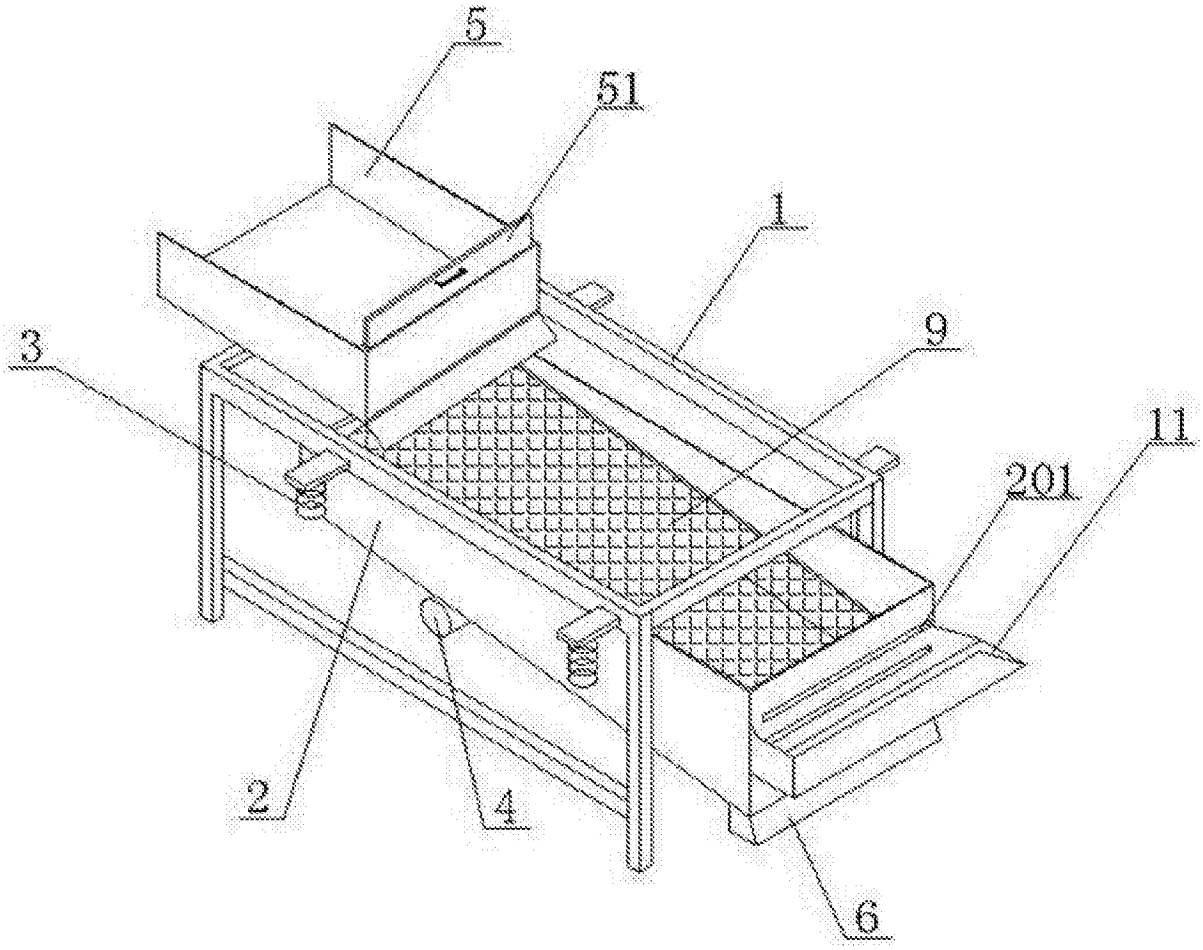

图2

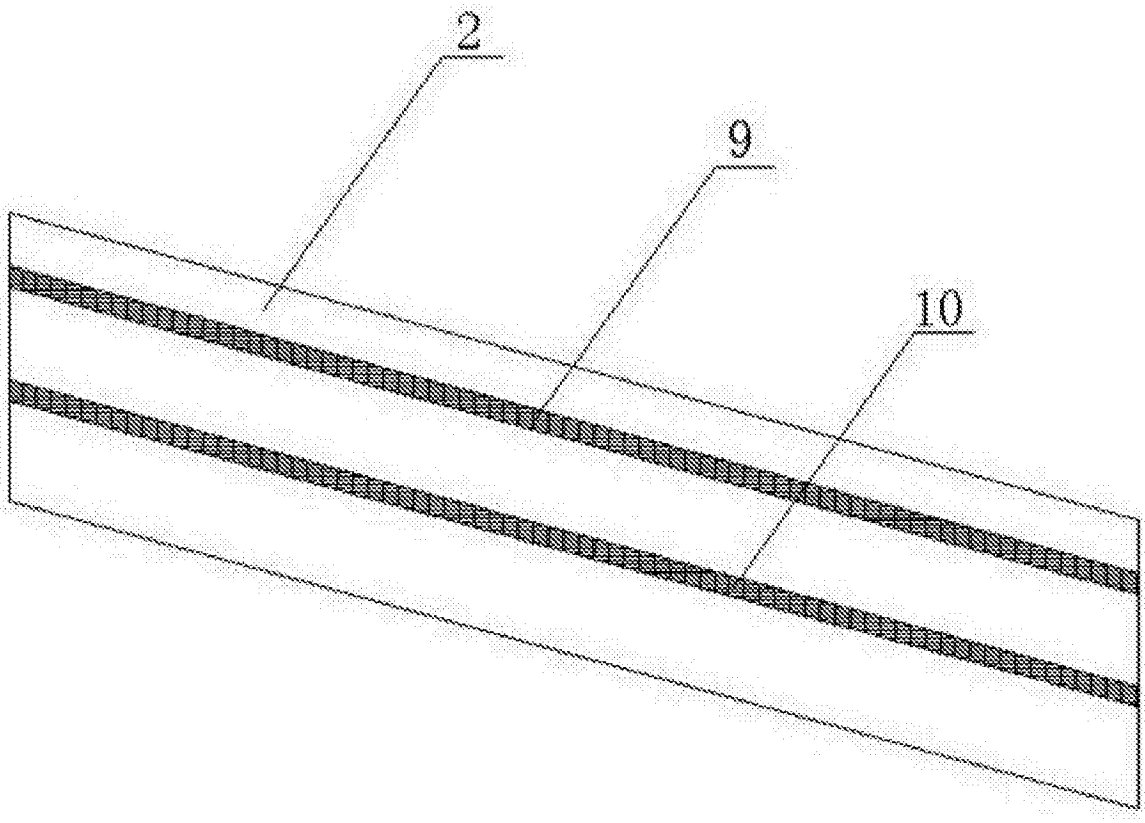

图3