(19)中华人民共和国国家知识产权局

(12)实用新型专利

(10)授权公告号 CN 216166070 U
(45)授权公告日 2022.04.05

(21)申请号 202121792977.3

(22)申请日 2021.08.03

(73)专利权人 龚雷锋
地址 430070 湖北省武汉市洪山区佳园路4附7,光谷国际商会大厦B座1818

(72)发明人 龚雷锋 倪登科 刘江辉

(51)Int.Cl.
A47B 61/00(2006.01)
A47B 97/00(2006.01)
A47B 95/00(2006.01)
F04D 25/08(2006.01)
D06F 58/10(2006.01)
A61L 2/10(2006.01)
A61L 2/20(2006.01)
E05C 19/16(2006.01)
A47B 91/06(2006.01)

权利要求书1页 说明书2页 附图2页

(54)实用新型名称

一种衣物杀菌消毒柜体

(57)摘要

一种衣物杀菌消毒柜体,包括箱体、箱门、导风扇、加热管、紫外线灯管、臭氧发生管和药物蒸发箱,所述箱体正面开口处铰接有箱门,箱门边缘和箱体开口处均设有磁吸条,通过磁吸条可以显示箱门的封闭。所述箱体内部两侧均设有竖直的加热管、紫外线灯管和臭氧发生管,将衣物放入箱体中,可利用加热管、紫外线灯管和臭氧发生管对衣物进行烘干及杀菌消毒处理。所述箱体内部下方设有抽拉式的药物蒸发箱,所述药物蒸发箱底部设有夹层,夹层中设有加热丝。用户可以根据实际需求利用药物蒸发箱对箱体内的衣物进行药物熏蒸。衣物在烘干过程中滴下的水还会落入药物蒸发箱中,用户可以在事后进行统一处理。

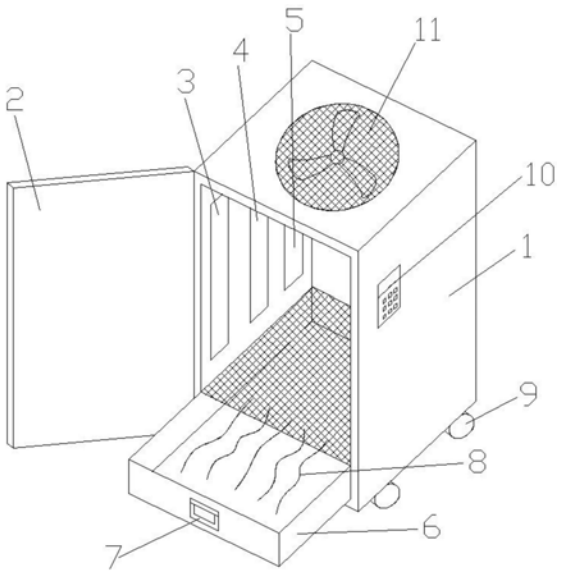

CN 216166070 U

1.一种衣物杀菌消毒柜体,包括箱体、箱门、导风扇、加热管、紫外线灯管、臭氧发生管和药物蒸发箱,所述箱体正面开口处铰接有箱门,箱门边缘和箱体开口处均设有磁吸条,其特征在于,

所述箱体内部两侧均设有竖直的加热管、紫外线灯管和臭氧发生管;所述箱体内部下方设有抽拉式的药物蒸发箱,所述药物蒸发箱底部设有夹层,夹层中设有加热丝。

2.根据权利要求1所述的衣物杀菌消毒柜体,其特征在于,所述药物蒸发箱上方设有网盘。

3.根据权利要求1所述的衣物杀菌消毒柜体,其特征在于,所述箱体内部上方设有用于挂置衣物的挂杆。

4.根据权利要求1所述的衣物杀菌消毒柜体,其特征在于,所述箱体侧壁设有操控面板。

5.根据权利要求1所述的衣物杀菌消毒柜体,其特征在于,所述箱体顶部设有导风扇,箱体后侧设有出风口。

6.根据权利要求1所述的衣物杀菌消毒柜体,其特征在于,所述箱体底部四角设有滑轮。

一种衣物杀菌消毒柜体

技术领域

[0001] 本实用新型涉及家装领域，具体是一种衣物杀菌消毒柜体。

背景技术

[0002] 当今社会，城市人均居住面积越来越小，住房寸土寸金，现在的住户家里往往很少有大面积可供晾晒的地方；并且由于天气多变，现在的城市居民进行衣物晾晒越来越不方便。衣物经常和人的皮肤直接接触，难免会存留一些人体的皮屑、汗液等，这容易滋生螨虫、病菌；另外衣物长期得不到充足晾晒的话很容易发霉、滋生细菌，严重影响人们的身体健康。

[0003] 现在市面上出现了一种家用的可以对衣物进行烘干的产品，其结构主要就是内置有加热管的箱体，将衣物放入箱体中，通过加热管产生热量对衣物进行烘干。但是这种产品结构简单，烘干效率不高，使用受限。

实用新型内容

[0004] 本实用新型的目的在于提供一种衣物杀菌消毒柜体，以解决上述背景技术中提出的问题。

[0005] 为实现上述目的，本实用新型提供如下技术方案：

[0006] 一种衣物杀菌消毒柜体，包括箱体、箱门、导风扇、加热管、紫外线灯管、臭氧发生管和药物蒸发箱，所述箱体正面开口处铰接有箱门，箱门边缘和箱体开口处均设有磁吸条，

[0007] 所述箱体内部两侧均设有竖直的加热管、紫外线灯管和臭氧发生管；所述箱体内部下方设有抽拉式的药物蒸发箱，所述药物蒸发箱底部设有夹层，夹层中设有加热丝。

[0008] 优选地，所述药物蒸发箱上方设有网盘。

[0009] 优选地，所述箱体内部上方设有用于挂置衣物的挂杆。

[0010] 优选地，所述箱体侧壁设有操控面板。

[0011] 优选地，所述箱体顶部设有导风扇，箱体后侧设有出风口。

[0012] 优选地，所述箱体底部四角设有滑轮。

[0013] 与现有技术相比，本实用新型的有益效果是：用户可以在家中自由对衣物进行烘干杀菌，不受自然环境的影响。

[0014] 构思巧妙，内置药物蒸发箱，可以同时对衣物进行药物熏蒸。

附图说明

[0015] 图1为本实用新型的结构示意图；

[0016] 图2为本实用新型中安装槽的结构示意图。

[0017] 图中：1、箱体，2、箱门，3、加热管，4、紫外线灯管，5、臭氧发生管，6、药物蒸发箱，7、把手，8、加热丝，9、滑轮，10、操控面板，11、导风扇。

具体实施方式

[0018] 下面将结合本实用新型实施例中的附图，对本实用新型实施例中的技术方案进行清楚、完整地描述，显然，所描述的实施例仅仅是本实用新型一部分实施例，而不是全部的实施例。基于本实用新型中的实施例，本领域普通技术人员在没有做出创造性劳动前提下所获得的所有其他实施例，都属于本实用新型保护的范围。

[0019] 请参阅图1-2，本实用新型实施例中，一种衣物杀菌消毒柜体，包括箱体、箱门、导风扇、加热管、紫外线灯管、臭氧发生管和药物蒸发箱，所述箱体正面开口处铰接有箱门，箱门边缘和箱体开口处均设有磁吸条，通过磁吸条可以显示箱门的封闭。

[0020] 所述箱体内部两侧均设有竖直的加热管、紫外线灯管和臭氧发生管，将衣物放入箱体中，可利用加热管、紫外线灯管和臭氧发生管对衣物进行烘干及杀菌消毒处理。

[0021] 所述箱体内部下方设有抽拉式的药物蒸发箱，所述药物蒸发箱底部设有夹层，夹层中设有加热丝。用户可以根据实际需求利用药物蒸发箱对箱体内的衣物进行药物熏蒸。衣物在烘干过程中滴下的水还会落入药物蒸发箱中，用户可以在事后进行统一处理。

[0022] 所述药物蒸发箱上方设有网盘，防止衣物落入药物蒸发箱中。

[0023] 所述箱体内部上方设有用于挂置衣物的挂杆。

[0024] 所述箱体侧壁设有操控面板。

[0025] 所述箱体顶部设有导风扇，箱体后侧设有出风口。

[0026] 所述箱体底部四角设有滑轮，方便箱体移动。

[0027] 尽管参照前述实施例对本实用新型进行了详细的说明，对于本领域的技术人员来说，其依然可以对前述各实施例所记载的技术方案进行修改，或者对其中部分技术特征进行等同替换，凡在本实用新型的精神和原则之内，所作的任何修改、等同替换、改进等，均应包含在本实用新型的保护范围之内。

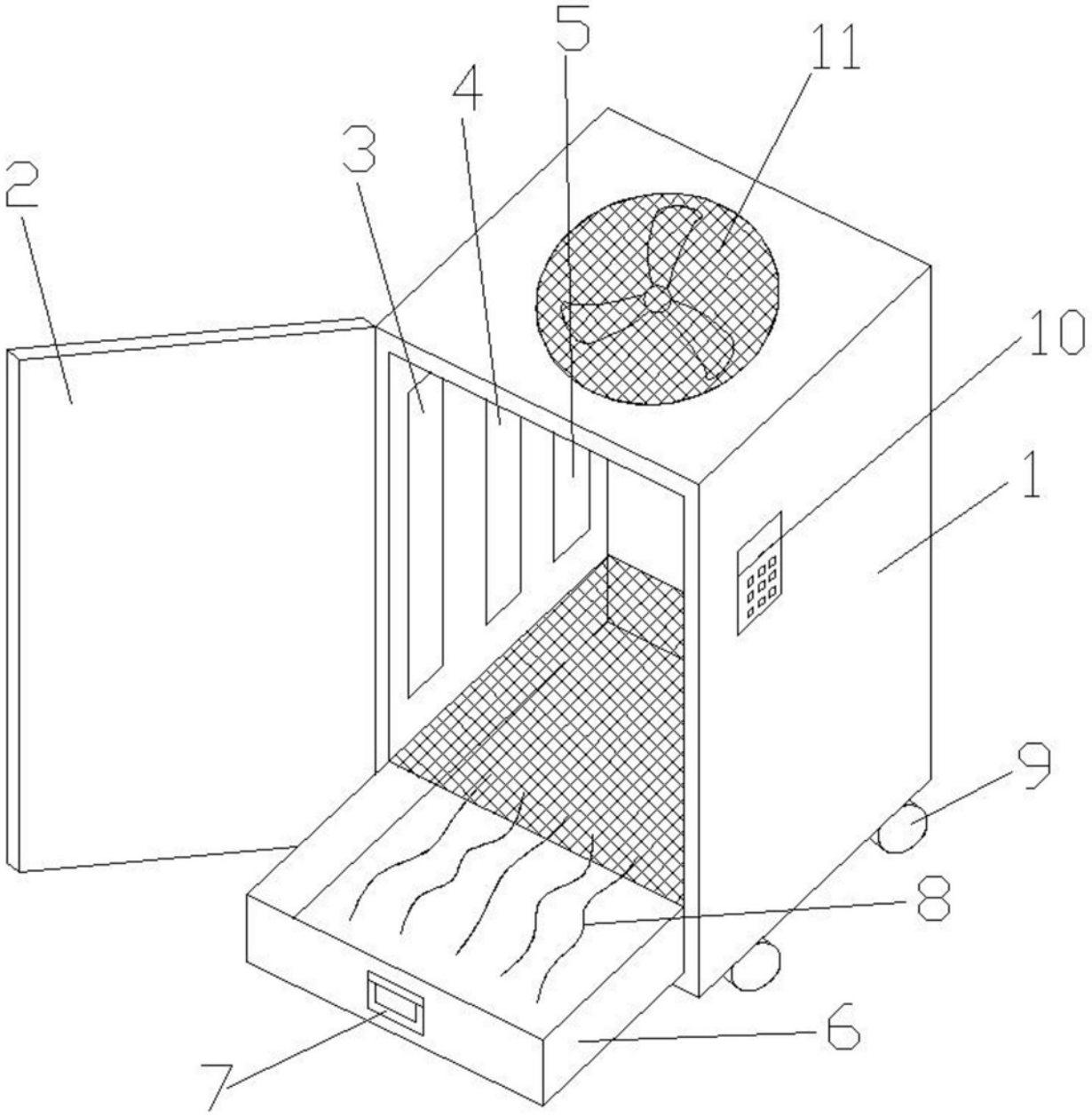

图1

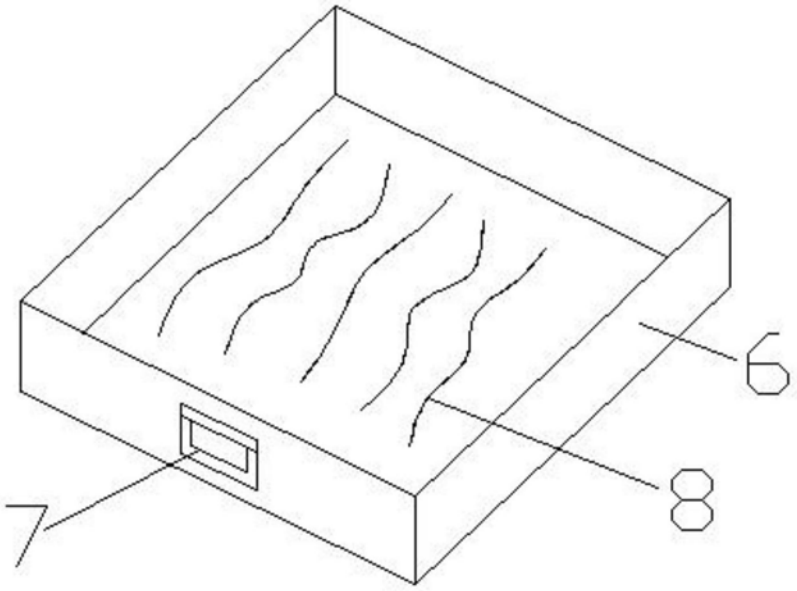

图2