(19)中华人民共和国国家知识产权局

(12)发明专利申请

(10)申请公布号 CN 110789837 A
(43)申请公布日 2020.02.14

(21)申请号 201911077011.9

(22)申请日 2019.11.06

(71)申请人 安徽义林塑业有限公司
地址 246100 安徽省安庆市怀宁县金拱工业小区

(72)发明人 吕绪林

(74)专利代理机构 芜湖金钥匙专利代理事务所（普通合伙）34151
代理人 蔡庆新

(51)Int.Cl.
B65D 33/00(2006.01)
B65D 33/16(2006.01)

权利要求书1页 说明书4页 附图6页

(54)发明名称

一种防污无纺布袋

(57)摘要

本发明具体为一种防污无纺布袋，包括袋体，所述袋体顶部四周直角边均设有第一夹紧装置，所述袋体前后面顶部均匀分布有多个第二夹紧装置，所述袋体内底部设有防污装置，第一夹紧装置和第二夹紧装置将一次性塑料袋固定，防污装置设有一次性塑料袋和自动分离塑料袋连接功能，方便操作者使用。

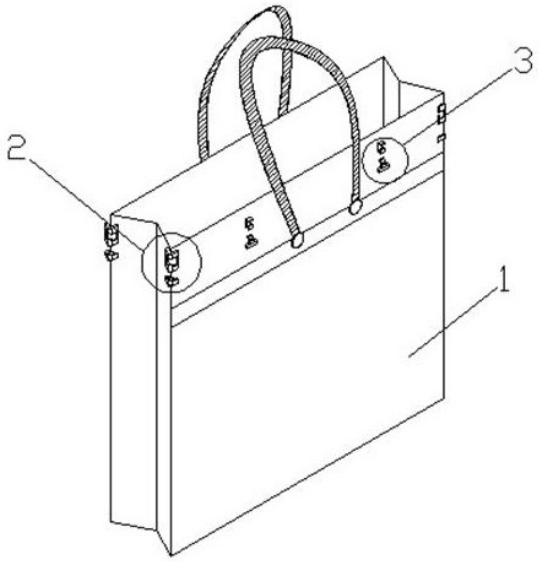

CN 110789837 A

1.一种防污无纺布袋，包括袋体(1)，其特征在于：所述袋体(1)顶部四周直角边均设有第一夹紧装置(2)，所述袋体(1)前后面顶部均匀分布有多个第二夹紧装置(3)，所述袋体(1)内底部设有防污装置(4)。

2.根据权利要求1所述的一种防污无纺布袋，其特征在于：所述第一夹紧装置(2)包括上夹体(21)，所述上夹体(21)下方设有下扣体(22)，且所述上夹体(21)和所述下扣体(22)整体均呈类V形，其中所述上夹体(21)内设有第一空槽(211)，且所述第一空槽(211)内、所述上夹体(21)底侧设有第一紧固块(212)。

3.根据权利要求2所述的一种防污无纺布袋，其特征在于：所述下扣体(22)前端设有第一扣紧块(221)，且所述第一扣紧块(221)前端设有第一扣紧口(222)，所述第一扣紧块(221)与所述第一紧固块(212)扣紧连接，其中所述第一扣紧块(221)前端与水平方向倾斜30--80度。

4.根据权利要求1所述的一种防污无纺布袋，其特征在于：所述第二夹紧装置(3)包括上扣件(31)，所述上扣件(31)下方设有下扣件(32)，其中所述上扣件(31)内设有第二空槽(311)，且所述第二空槽(311)内、所述上扣件(31)底侧设有第二紧固块(312)。

5.根据权利要求4所述的一种防污无纺布袋，其特征在于：所述下扣件(32)前端设有第二扣紧块(321)，且所述第二扣紧块(321)前端设有第二扣紧口(322)，所述第二扣紧块(321)与所述第二紧固块(312)扣紧连接，其中所述第二扣紧块(321)前端与水平方向倾斜30--80度。

6.根据权利要求1所述的一种防污无纺布袋，其特征在于：所述防污装置(4)包括盒体(41)，所述盒体(41)内中部设有第一空腔(42)，所述第一空腔(42)内设有圆杆(43)，所述圆杆(43)与所述盒体(41)轴承连接，且所述圆杆(43)上套有一次性塑料袋(44)，其中所述盒体(41)上设有割切装置(5)。

7.根据权利要求6所述的一种防污无纺布袋，其特征在于：所述一次性塑料袋(44)由多个结合在一起，且两个一次性塑料袋(44)之间设有缓冲带(45)，所述缓冲带(45)上均匀分布有多个易断口(46)形成的易断裂带，其中所述一次性塑料袋(44)上设有提示线(47)。

8.根据权利要求6所述的一种防污无纺布袋，其特征在于：所述割切装置(5)包括盒体(41)内两侧对称设有的第二空腔(51)，所述第二空腔(51)内设有支撑板(52)，所述支撑板(52)一端通过弹簧(53)连接所述盒体(41)底部，所述支撑板(52)另一端伸出第二空腔(51)固定连接压紧板(54)底部一侧。

9.根据权利要求7所述的一种防污无纺布袋，其特征在于：所述支撑板(52)一侧设有滑动块(55)，所述滑动块(55)与盒体(41)内设有的导轨(56)滑动连接，所述滑动块(55)前端均匀分布有多个钩件(57)，所述滑动块(55)另一端设有限位板(58)，所述限位板(58)通过复位弹簧(59)连接盒体(41)，且所述滑动块(55)一端和所述支撑板(52)一端均设有斜型导切口。

一种防污无纺布袋

技术领域

[0001] 本发明主要涉及无纺布防污领域，特别涉及一种防污无纺布袋。

背景技术

[0002] 随着科学技术的发展，人们生活水平的不断提高，购买力度的越来越强，从而使购物袋，手提袋等生产工具的需求量越来越大；

由于无纺布袋具有结实耐用、透气性好等优点，使无纺布袋广泛应用在我们的日常生活中，但是由于无纺布袋本身的材料限制，目前的无纺布袋不具有防水性，且在无纺布袋的使用过程中容易弄脏布袋本身，影响下次使用。

发明内容

[0003] 发明要解决的技术问题

本发明提供一种防污无纺布袋，用以解决上述背景技术中提出的如何提高如何解决无纺布袋的防污防水问题。

[0004] 技术方案

本发明解决上述技术问题采用的技术方案为：一种防污无纺布袋，包括袋体，所述袋体顶部四周直角边均设有第一夹紧装置，所述袋体前后面顶部均匀分布有多个第二夹紧装置，所述袋体内底部设有防污装置。

[0005] 进一步的，所述第一夹紧装置包括上夹体，所述上夹体下方设有下扣体，且所述上夹体和所述下扣体整体均呈类V形，其中所述上夹体内设有第一空槽，且所述第一空槽内、所述上夹体底侧设有第一紧固块。

[0006] 进一步的，所述下扣体前端设有第一扣紧块，且所述第一扣紧块前端设有第一扣紧口，所述第一扣紧块与所述第一紧固块扣紧连接，其中所述第一扣紧块前端与水平方向倾斜30--80度。

[0007] 进一步的，所述第二夹紧装置包括上扣件，所述上扣件下方设有下扣件，其中所述上扣件内设有第二空槽，且所述第二空槽内、所述上扣件底部设有第二紧固块。

[0008] 进一步的，所述下扣件前端设有第二扣紧块，且所述第二扣紧块前端设有第二扣紧口，所述第二扣紧块与所述第二紧固块扣紧连接，其中所述第二扣紧块前端与水平方向倾斜30--80度。

[0009] 进一步的，所述防污装置包括盒体，所述盒体内中部设有第一空腔，所述第一空腔内设有圆杆，所述圆杆与所述盒体轴承连接，且所述圆杆上套有一次性塑料袋，其中所述盒体上设有割切装置。

[0010] 进一步的，所述一次性塑料袋由多个结合在一起，且两个一次性塑料袋之间设有缓冲带，所述缓冲带上均匀分布有多个易断口形成的易断裂带，其中所述一次性塑料袋上设有提示线。

[0011] 进一步的，所述割切装置包括盒体内两侧对称设有的第二空腔，所述第二空腔内

设有支撑板，所述支撑板一端通过弹簧连接所述盒体底部，所述支撑板另一端伸出第二空腔固定连接压紧板底部一侧，其中所述压紧板上设有开口。

[0012] 进一步的，所述支撑板一侧设有滑动块，所述滑动块与盒体内设有的导轨滑动连接，所述滑动块前端均匀分布有多个钩件，所述滑动块另一端设有限位板，所述限位板通过复位弹簧连接盒体，且所述滑动块一端和所述支撑板一端均设有斜型导切口。

[0013] 有益效果

采用本发明提供的技术方案，与现有技术相比，本发明的有益效果为：

本发明的提供的一种防污无纺布袋，通过在布袋带周围设有的多个第一夹断装置和多个第二夹断装置将一次性塑料袋边缘固定，操作简单；

同时袋体内底部的盒体储存有一次性塑料袋，且通过和体内的切割装置可以实现自动分离一次性塑料袋与一次性塑料袋的连接，操作简单，同时在一次性塑料袋之间设置缓冲带和提示线，充分使钩件能更易勾住易断口。

[0014] 应了解的是，上述一般描述及以下具体实施方式仅为示例性及阐释性的，其并不能限制本发明所欲主张的范围。

附图说明

[0015] 下面的附图是本发明的说明书的一部分，其绘示了本发明的示例实施例，所附附图与说明书的描述一起用来说明本发明的原理。

[0016] 图1是本发明结构示意图；

图2是本发明第一夹紧装置结构示意放大图；

图3是本发明第二夹紧装置结构示意放大图；

图4是本发明防污装置结构示意图；

图5是本发明盒体结构示意图；

图6是本发明割切装置示意图；

图7是本发明割切装置部分结构放大示意图；

图8是本发明钩件结构示意图；

图9是本发明一次性塑料袋结构示意图。

[0017] 图中：1、袋体，2、第一夹紧装置，21、上夹体，211、第一空槽，212、第一紧固块，22、下扣体，221、第一扣紧块，222、第一扣紧口，3、第二夹紧装置，31、上扣件，311、第二空槽，312、第二紧固块，32、下扣件，321、第二扣紧块，322、第二扣紧口，4、防污装置，41、盒体，42、第一空腔，43、圆杆，44、一次性塑料袋，45、缓冲带，46、易断口，47、提示线，5、割切装置，51、第二空腔，52、支撑板，53、弹簧，54、压紧板，55、滑动块，56、导轨，57、钩件，58、限位板，59、复位弹簧。

具体实施方式

[0018] 现详细说明本发明的多种示例性实施方式，该详细说明不应认为是对本发明的限制，而应理解为是对本发明的某些方面、特性和实施方案的更详细的描述。

[0019] 在不背离本发明的范围或精神的情况下，可对本发明说明书的具体实施方式做多种改进和变化，这对本领域技术人员而言是显而易见的。由本发明的说明书得到的其他实

施方式对技术人员而言是显而易见得的。本申请说明书和实施例仅是示例性的。

[0020] 参照图1--9，一种防污无纺布袋，包括袋体1，所述袋体1顶部四周直角边均设有第一夹紧装置2，所述袋体1前后面顶部均匀分布有多个第二夹紧装置3，所述袋体1内底部设有防污装置4。

[0021] 所述第一夹紧装置2包括上夹体21，所述上夹体21下方设有下扣体22，且所述上夹体21和所述下扣体22整体均呈类V形，其中所述上夹体21内设有第一空槽211，且所述第一空槽211内、所述上夹体21底侧设有第一紧固块212。

[0022] 所述下扣体22前端设有第一扣紧块221，且所述第一扣紧块221前端设有第一扣紧口222，所述第一扣紧块221与所述第一紧固块212扣紧连接，其中所述第一扣紧块221前端与水平方向倾斜30--80度。

[0023] 所述第二夹紧装置3包括上扣件31，所述上扣件31下方设有下扣件32，其中所述上扣件31内设有第二空槽311，且所述第二空槽311内、所述上扣件31底侧设有第二紧固块312。

[0024] 所述下扣件32前端设有第二扣紧块321，且所述第二扣紧块321前端设有第二扣紧口322，所述第二扣紧块321与所述第二紧固块312扣紧连接，其中所述第二扣紧块321前端与水平方向倾斜30--80度。

[0025] 所述防污装置4包括盒体41，所述盒体41内中部设有第一空腔42，所述第一空腔42内设有圆杆43，所述圆杆43与所述盒体41轴承连接，且所述圆杆43上套有一次性塑料袋44，其中所述盒体41上设有割切装置5。

[0026] 所述一次性塑料袋44由多个结合在一起，且两个一次性塑料袋44之间设有缓冲带45，所述缓冲带45上均匀分布有多个易断口46形成的易断裂带，其中所述一次性塑料袋44上设有提示线47。

[0027] 所述割切装置5包括盒体41内两侧对称设有的第二空腔51，所述第二空腔51内设有支撑板52，所述支撑板52一端通过弹簧53连接所述盒体41底部，所述支撑板52另一端伸出第二空腔51固定连接压紧板54底部一侧。

[0028] 所述支撑板52一侧设有滑动块55，所述滑动块55与盒体41内设有的导轨56滑动连接，所述滑动块55前端均匀分布有多个钩件57，所述滑动块55另一端设有限位板58，所述限位板58通过复位弹簧59连接盒体41，且所述滑动块55一端和所述支撑板52一端均设有斜型导切口。

[0029] 本发明具体工作过程，防污装置内的一次性塑料袋卷套在圆杆上，需要时，使用者从和体内将一次性塑料袋拉出，通过第一夹紧装置和第二夹紧装置将拉出的一次性塑料袋边缘固定住；

使用时，将一次性塑料袋拉至第一夹紧装置和第二夹紧装置附近，由于无纺布袋本身具有柔软性，将第一夹紧装置中的下扣体将一次性塑料袋通过上扣体的第一紧固块夹住，由于该装置内的一次性塑料袋体积大于无纺袋体积，处于松弛状态，所以无需加紧，只要起到固定作用即可；

同时滑动块通过弹簧始终处于向外拉伸状态，当无纺布袋中添加重物时，压紧板被往下压紧使支撑板将滑动块向一侧运动，滑动块另一端设有的多个钩件将一次性塑料的中的缓冲带的多个易断口拉住，整个塑料袋使用完后，向外拉出时，由于失去重物的压紧，支撑

板通过弹簧的作用向外伸出，滑动块带动钩件向内运动，通过人工外力的拉出力将一次性塑料袋断裂，方便下次使用。

[0030] 以上所述仅为本发明示意性的具体实施方式，在不脱离本发明的构思和原则的前提下，任何本领域的技术人员所做出的等同变化与修改，均应属于本发明保护的范围。

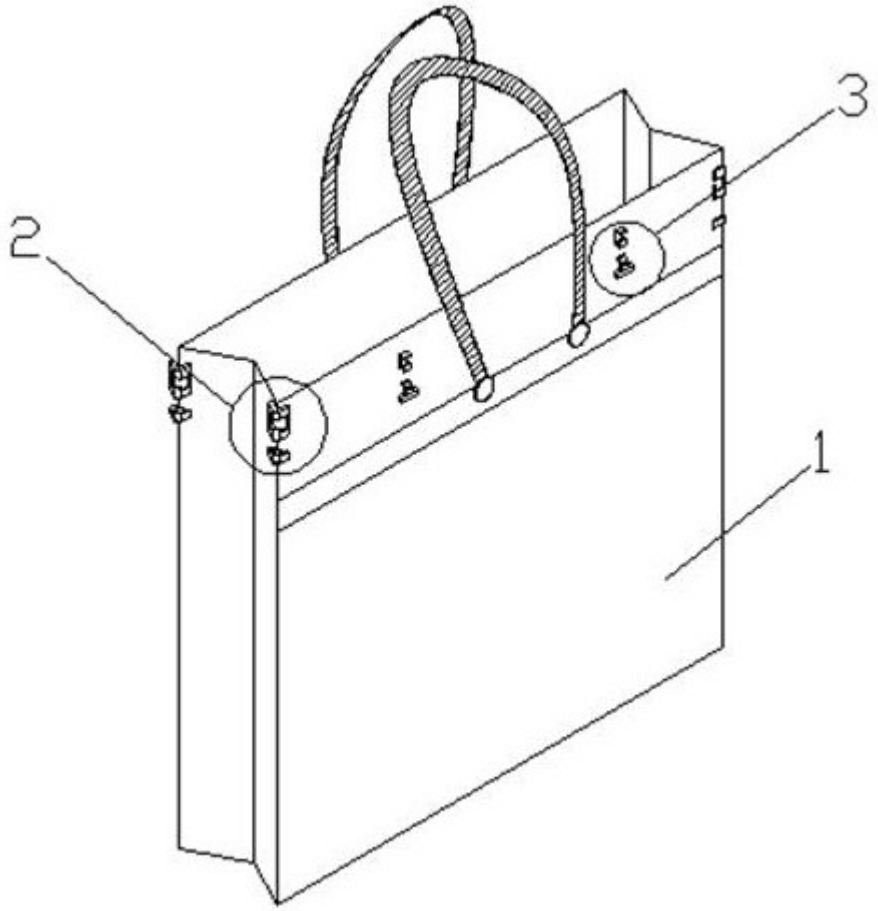

图1

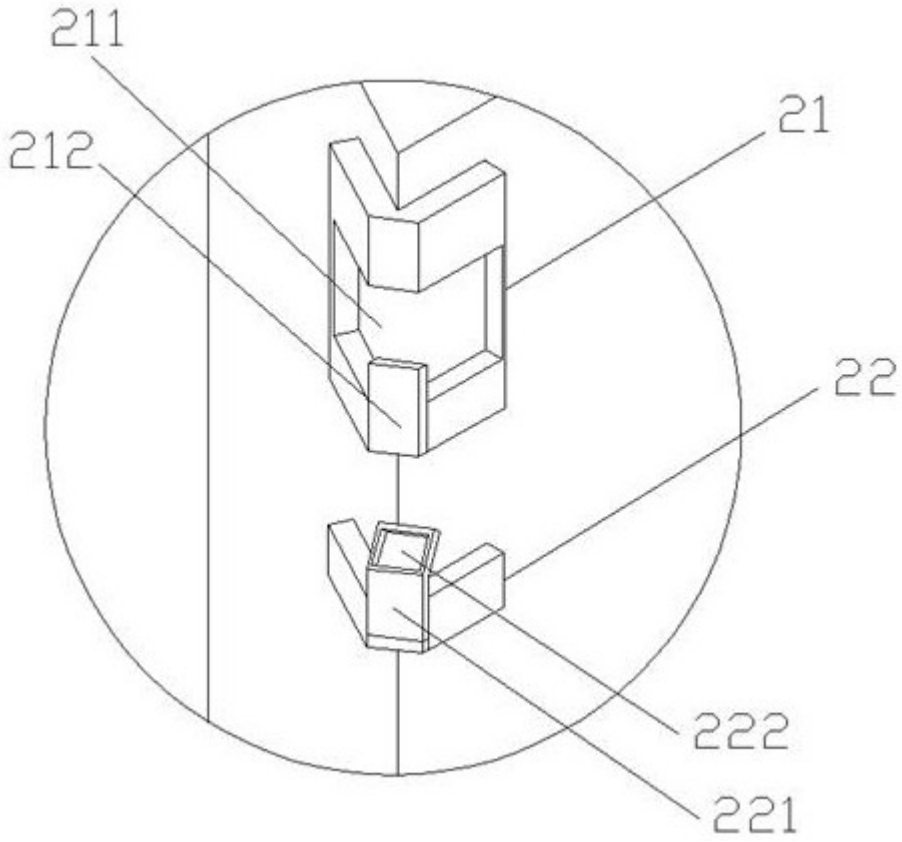

图2

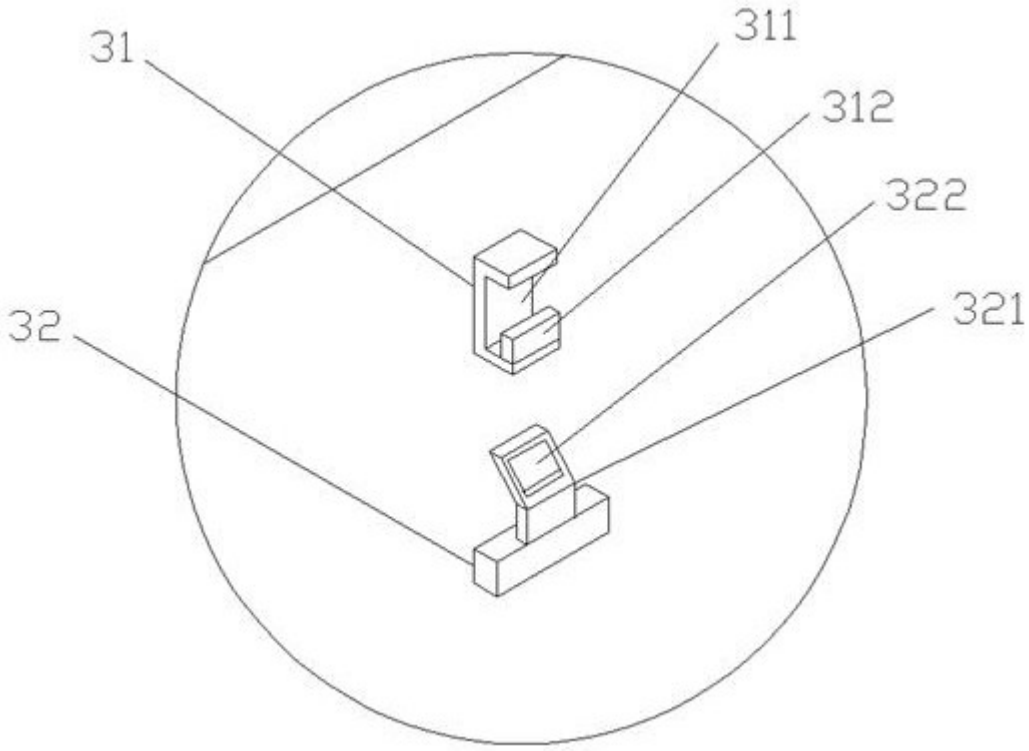

图3

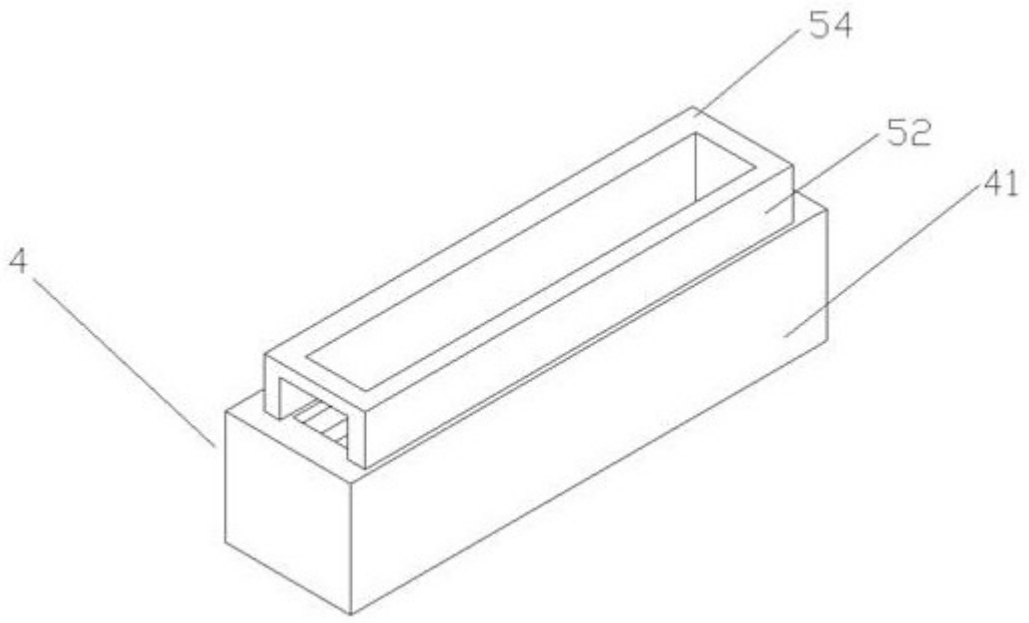

图4

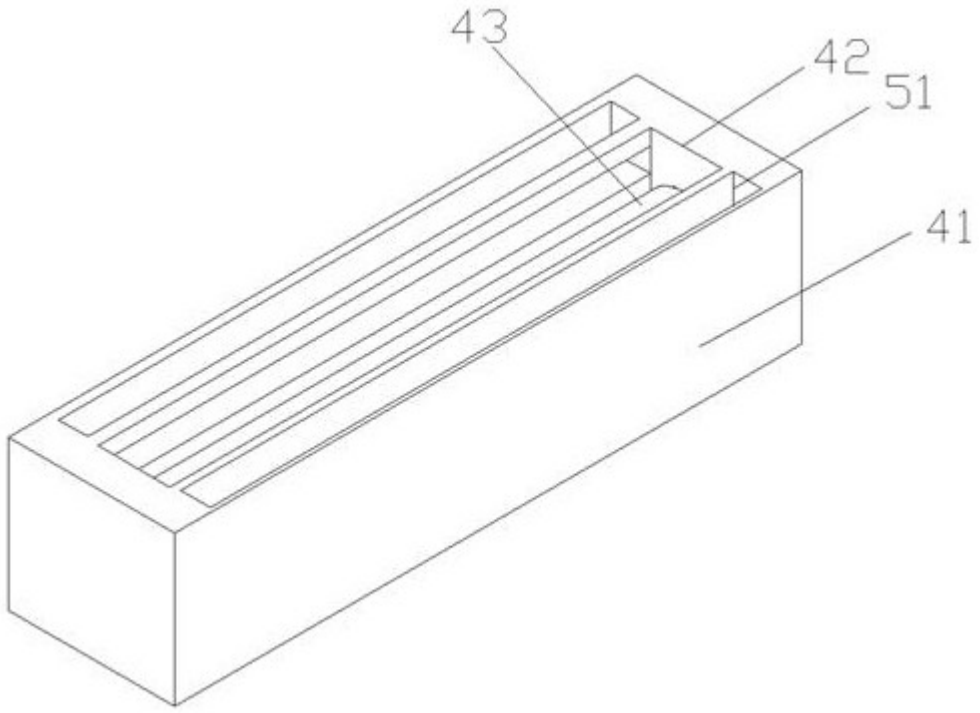

图5

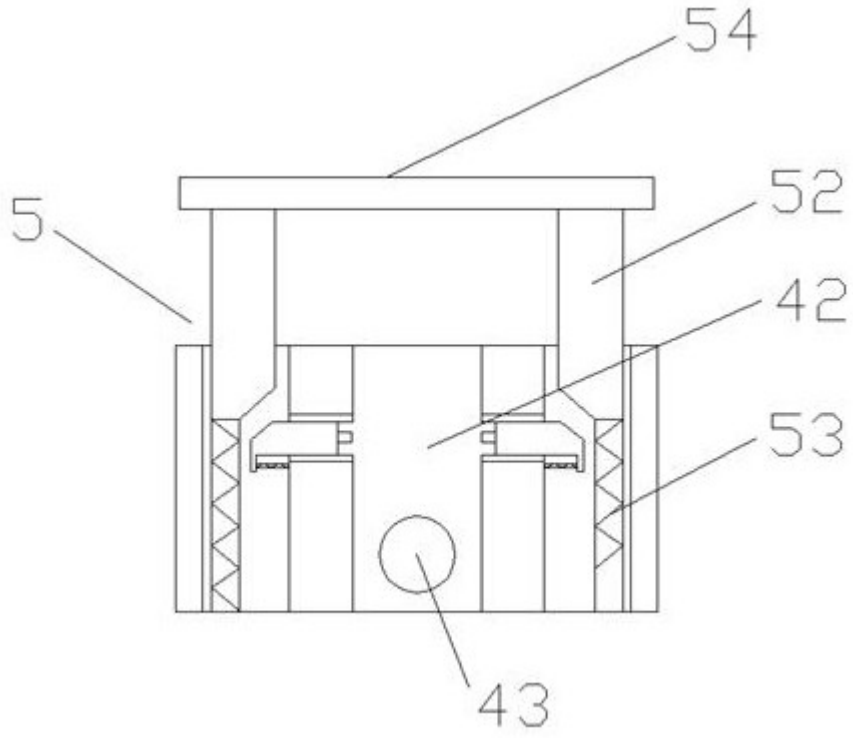

图6

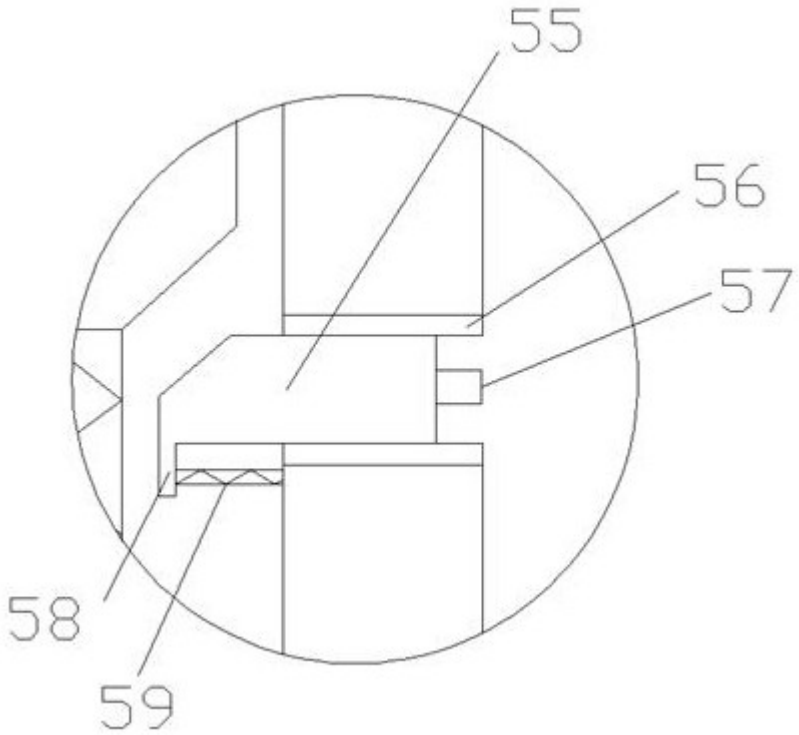

图7

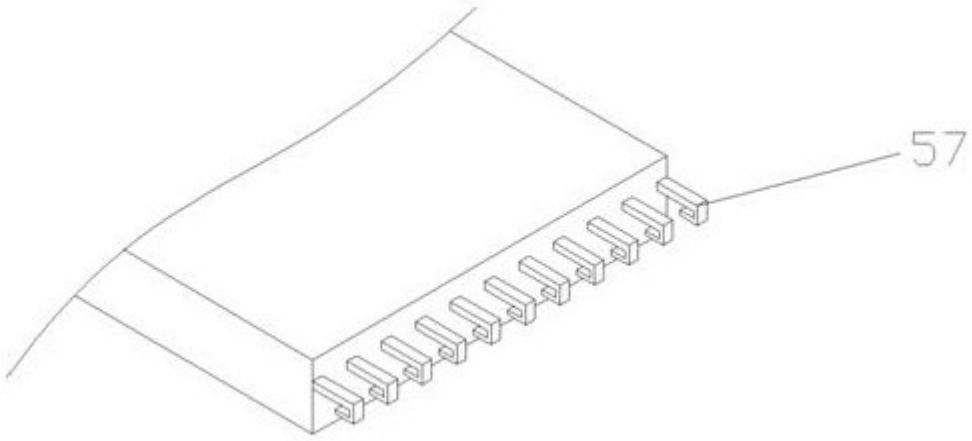

图8

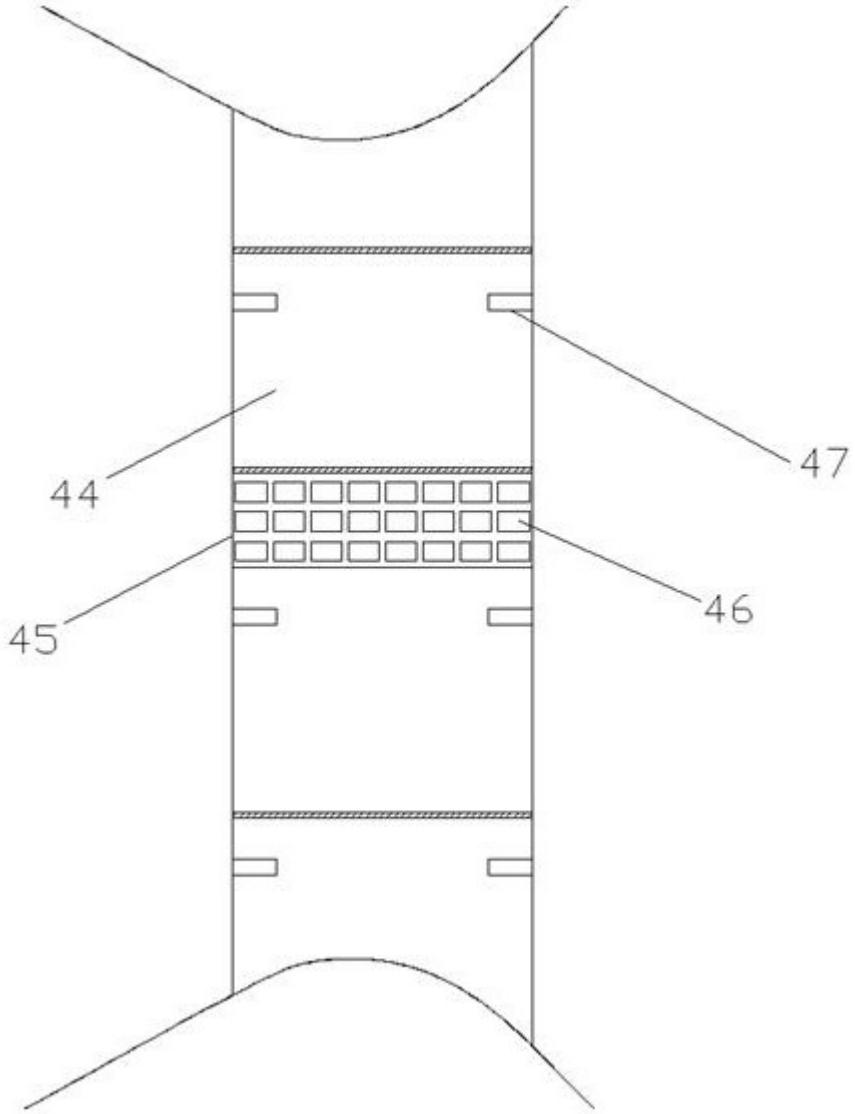

图9