(19)中华人民共和国国家知识产权局

(12)实用新型专利

(10)授权公告号 CN 211984430 U
(45)授权公告日 2020.11.24

(21)申请号 202020356174.2
(22)申请日 2020.03.20
(73)专利权人 宿州学院
地址 234000 安徽省宿州市埇桥区教育园区026县道宿州学院
(72)发明人 李敏 王涛 任玩林 周振东 费凯旋 姚陈晨 程明栓 李小报 夏维臣 徐婧 贺俊 方健 庄维军 易波文 王桂生
(74)专利代理机构 宿州智海知识产权代理事务所(普通合伙) 34145
代理人 朱海琳
(51)Int.Cl.
A47B 46/00(2006.01)
A47B 83/04(2006.01)
A47B 96/00(2006.01)
A47B 91/06(2006.01)

权利要求书1页 说明书3页 附图3页

(54)实用新型名称

一种新型置物架

(57)摘要

本实用新型属于日常生活用品技术领域，尤其为一种新型置物架，包括置物架本体，所述置物架本体的底端四角安设有支撑腿，所述支撑腿的底端安设有万向轮，所述置物架本体包括下部、中部、上部，所述置物架本体的下部包括置物仓，通过设置有可收纳折叠桌便于必要时用于吃饭、写字、或放置东西使用效率高，通过设置的一号置物仓可存放一些较大物件，二号置物仓可存放中型与小型物件，通过设置的一号置物盒可放一些细短等小物件，二号置物盒可存放细长等小物件，通过设置有若干个挂钩便于挂设一些可挂设物件，收纳方便，干净整洁，整洁方便，通过安设的置物杆便于晾铺一些布置品等，且挂物架的内部为空腔，收纳种类多，方便收纳。

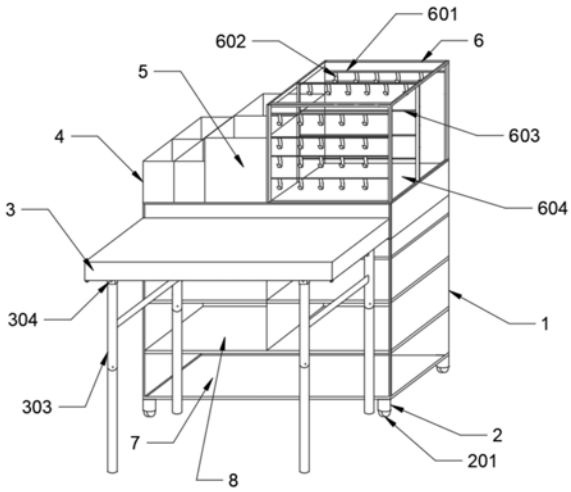

CN 211984430 U

1.一种新型置物架,其特征在于:包括置物架本体(1),所述置物架本体(1)的底端四角安设有支撑腿(2),所述支撑腿(2)的底端安设有万向轮(201),所述置物架本体(1)包括下部、中部、上部,所述置物架本体(1)的下部包括置物仓,所述置物仓包括一号置物仓(7)、二号置物仓(8),所述置物架本体(1)的中部包括可收纳折叠桌(3),所述可收纳折叠桌(3)的底端四角安设有滑轮(301),所述滑轮(301)及可收纳折叠桌(3)的下侧对应设置有滑槽(302),所述可收纳折叠桌(3)的底部安设有连接卡块(304),所述连接卡块(304)的下侧安设有伸缩杆(303),所述置物架本体(1)的上部包括一号置物盒(4)、二号置物盒(5)、挂物架(6),所述挂物架(6)包括固定杆(601)、挂钩(602)、置物杆(603)、置物板(604)。

2.根据权利要求1所述的一种新型置物架,其特征在于:所述可收纳折叠桌(3)的里侧两端均安设有限位块,所述滑轮(301)的个数为六个,且分别安设在可收纳折叠桌(3)的底端两侧。

3.根据权利要求1所述的一种新型置物架,其特征在于:所述伸缩杆(303)与连接卡块(304)连接端安设有活动轴。

4.根据权利要求1所述的一种新型置物架,其特征在于:所述一号置物仓(7)的个数为一个,二号置物仓(8)的个数为四个,所述二号置物仓(8)的大小是一号置物仓(7)的1/2,所述一号置物仓(7)安设在二号置物仓(8)的底端,四个二号置物仓(8)对称安设。

5.根据权利要求1所述的一种新型置物架,其特征在于:所述一号置物盒(4)的个数为四个,所述二号置物盒(5)的个数为两个。

6.根据权利要求1所述的一种新型置物架,其特征在于:所述挂钩(602)的个数为若干个,分别安设在挂物架(6)的上部与前部。

7.根据权利要求1所述的一种新型置物架,其特征在于:所述置物杆(603)安设在挂物架(6)的中部,且个数为三个。

8.根据权利要求1所述的一种新型置物架,其特征在于:所述万向轮(201)的个数为四个。

一种新型置物架

技术领域

[0001] 本实用新型属于日常生活用品技术领域，具体涉及一种新型置物架。

背景技术

[0002] 随着人们生活水平的不断提高，家中的生活用品是越来越多，很多时候我们都很烦恼如何归置这些物品，有时候东西乱放，用的时候找起来就会比较麻烦，于是置物架在家庭生活中的应用越来越广泛，很多家庭生活用品种类也越来越多，所以需要一个可以进行整顿和归置这些生活用品的一个置物架，而置物架的设计非常的简洁和大方同时又具备灵巧，所以对于归置生活物品很有作用，关键是有利于生活物品能够很好的取拿不用很费力的寻找。

[0003] 与现有技术相比较存在的问题：

[0004] 现在置物架移动不够方便，且储放东西的类型少，且不带桌子，不具有进行多用途。

实用新型内容

[0005] 为解决上述背景技术中提出的问题。本实用新型提供了一种新型置物架，具有收纳种类多、且使用效率高的特点。

[0006] 为实现上述目的，本实用新型提供如下技术方案：一种新型置物架，包括置物架本体，所述置物架本体的底端四角安设有支撑腿，所述支撑腿的底端安设有万向轮，所述置物架本体包括下部、中部、上部，所述置物架本体的下部包括置物仓，所述置物仓包括一号置物仓、二号置物仓，所述置物架本体的中部包括可收纳折叠桌，所述可收纳折叠桌的底端四角安设有滑轮，所述滑轮及可收纳折叠桌的下侧对应设置有滑槽，所述可收纳折叠桌的底部安设有连接卡块，所述连接卡块的下侧安设有伸缩杆，所述置物架本体的上部包括一号置物盒、二号置物盒、挂物架，所述挂物架包括固定杆、挂钩、置物杆、置物板。

[0007] 优选的，所述可收纳折叠桌的里侧两端均安设有限位块，所述滑轮的个数为六个，且分别安设在可收纳折叠桌的底端两侧；通过滑轮在滑槽上可来回滑动，便于桌子的收纳和使用，且通过设置的限位块防止桌面拉过。

[0008] 优选的，所述伸缩杆与连接卡块连接端安设有活动轴；通过伸缩杆收短长度，同时向内掰动伸缩杆可将桌腿收起。

[0009] 优选的，所述一号置物仓的个数为一个，二号置物仓的个数为四个，所述二号置物仓的大小是一号置物仓的1/2，所述一号置物仓安设在二号置物仓的底端，四个二号置物仓对称安设；通过设置的一号置物仓可存放一些较大物件，二号置物仓可存放中型与小型物件，收纳方便，干净整洁。

[0010] 优选的，所述一号置物盒的个数为四个，所述二号置物盒的个数为两个；通过设置的一号置物盒可放一些细短等小物件，二号置物盒可存放细长等小物件，收纳方便，干净整洁。

[0011] 优选的，所述挂钩的个数为若干个，分别安设在挂物架的上部与前部；通过设置有若干个挂钩便于挂设一些可挂设物件，整洁方便。

[0012] 优选的，所述置物杆安设在挂物架的中部，且个数为三个；通过安设的置物杆便于晾铺一些布置品等，且挂物架的内部为空腔，收纳种类多，方便收纳。

[0013] 优选的，所述万向轮的个数为四个；通过设置的万向轮便于移动置物架本体，省时省力。

[0014] 与现有技术相比，本实用新型的有益效果是：通过设置有可收纳折叠桌便于必要时用于吃饭、写字、或放置东西使用效率高，通过设置的一号置物仓可存放一些较大物件，二号置物仓可存放中型与小型物件，通过设置的一号置物盒可放一些细短等小物件，二号置物盒可存放细长等小物件，通过设置有若干个挂钩便于挂设一些可挂设物件，收纳方便，干净整洁，整洁方便，通过安设的置物杆便于晾铺一些布置品等，且挂物架的内部为空腔，收纳种类多，方便收纳，通过设置的万向轮便于移动置物架本体，省时省力。

附图说明

[0015] 附图用来提供对本实用新型的进一步理解，并且构成说明书的一部分，与本实用新型的实施例一起用于解释本实用新型，并不构成对本实用新型的限制。在附图中：

[0016] 图1为本实用新型的结构示意图；

[0017] 图2为本实用新型的展开结构示意图；

[0018] 图3为本实用新型中滑轮的放大结构示意图；

[0019] 图4为本实用新型中滑轮与滑槽的结构示意图；

[0020] 图中：1、置物架本体；2、支撑腿；201、万向轮；3、可收纳折叠桌；301、滑轮；302、滑槽；303、伸缩杆；304、连接卡块；4、一号置物盒；5、二号置物盒；6、挂物架；601、固定杆；602、挂钩；603、置物杆；604、置物板；7、一号置物仓；8、二号置物仓。

具体实施方式

[0021] 下面将结合本实用新型实施例中的附图，对本实用新型实施例中的技术方案进行清楚、完整地描述，显然，所描述的实施例仅仅是本实用新型一部分实施例，而不是全部的实施例。基于本实用新型中的实施例，本领域普通技术人员在没有做出创造性劳动前提下所获得的所有其他实施例，都属于本实用新型保护的范围。

[0022] 实施例1

[0023] 请参阅图1-图4，本实用新型提供以下技术方案：一种新型置物架，包括置物架本体1，所述置物架本体1的底端四角安设有支撑腿2，所述支撑腿2的底端安设有万向轮201，所述置物架本体1包括下部、中部、上部，所述置物架本体1的下部包括置物仓，所述置物仓包括一号置物仓7、二号置物仓8，所述置物架本体1的中部包括可收纳折叠桌3，所述可收纳折叠桌3的底端四角安设有滑轮301，所述滑轮301及可收纳折叠桌3的下侧对应设置有滑槽302，所述可收纳折叠桌3的底部安设有连接卡块304，所述连接卡块304的下侧安设有伸缩杆303，所述置物架本体1的上部包括一号置物盒4、二号置物盒5、挂物架6，所述挂物架6包括固定杆601、挂钩602、置物杆603、置物板604。

[0024] 本实施方案中：通过滑轮301在滑槽302上可来回滑动，便于桌子的收纳和使用，且

通过设置的限位块防止桌面拉过，通过伸缩杆303收短长度，同时向内掰动伸缩杆303可将桌腿收起，通过设置的一号置物仓7可存放一些较大物件，二号置物仓8可存放中型与小型物件，收纳方便，干净整洁，通过设置的一号置物盒4可放一些细短等小物件，二号置物盒5可存放细长等小物件，收纳方便，干净整洁，通过设置有若干个挂钩602便于挂设一些可挂设物件，整洁方便，通过安设的置物杆603便于晾铺一些布置品等，且挂物架6的内部为空腔，收纳种类多，方便收纳，通过设置的万向轮201便于移动置物架本体1，省时省力。

[0025] 具体的，所述可收纳折叠桌3的里侧两端均安设有限位块，所述滑轮301的个数为六个，且分别安设在可收纳折叠桌3的底端两侧；通过滑轮301在滑槽302上可来回滑动，便于桌子的收纳和使用，且通过设置的限位块防止桌面拉过。

[0026] 具体的，所述伸缩杆303与连接卡块304连接端安设有活动轴；通过伸缩杆303收短长度，同时向内掰动伸缩杆303可将桌腿收起。

[0027] 具体的，所述一号置物仓7的个数为一个，二号置物仓8的个数为四个，所述二号置物仓8的大小是一号置物仓7的1/2，所述一号置物仓7安设在二号置物仓8的底端，四个二号置物仓8对称安设；通过设置的一号置物仓7可存放一些较大物件，二号置物仓8可存放中型与小型物件，收纳方便，干净整洁。

[0028] 具体的，所述一号置物盒4的个数为四个，所述二号置物盒5的个数为两个；通过设置的一号置物盒4可放一些细短等小物件，二号置物盒5可存放细长等小物件，收纳方便，干净整洁。

[0029] 具体的，所述挂钩602的个数为若干个，分别安设在挂物架6的上部与前部；通过设置有若干个挂钩602便于挂设一些可挂设物件，整洁方便。

[0030] 具体的，所述置物杆603安设在挂物架6的中部，且个数为三个；通过安设的置物杆603便于晾铺一些布置品等，且挂物架6的内部为空腔，收纳种类多，方便收纳。

[0031] 具体的，所述万向轮201的个数为四个；通过设置的万向轮201便于移动置物架本体1，省时省力。

[0032] 本发明的工作原理及使用流程：在使用时，通过设置的一号置物仓7可存放一些较大物件，二号置物仓8可存放中型与小型物件，收纳方便，干净整洁，通过设置的一号置物盒4可放一些细短等小物件，二号置物盒5可存放细长等小物件，收纳方便，干净整洁，通过设置有若干个挂钩602便于挂设一些可挂设物件，整洁方便，通过安设的置物杆603便于晾铺一些布置品等，且挂物架6的内部为空腔，收纳种类多，方便收纳，通过设置的万向轮201便于移动置物架本体1，省时省力，在需要时可将可收纳折叠桌3抽出，通过伸缩杆303收短长度，同时向内掰动伸缩杆303可将桌腿收起或展开，进行使用桌面，使用效率高。

[0033] 最后应说明的是：以上所述仅为本实用新型的优选实施例而已，并不用于限制本实用新型，尽管参照前述实施例对本实用新型进行了详细的说明，对于本领域的技术人员来说，其依然可以对前述各实施例所记载的技术方案进行修改，或者对其中部分技术特征进行等同替换。凡在本实用新型的精神和原则之内，所作的任何修改、等同替换、改进等，均应包括在本实用新型的保护范围之内。

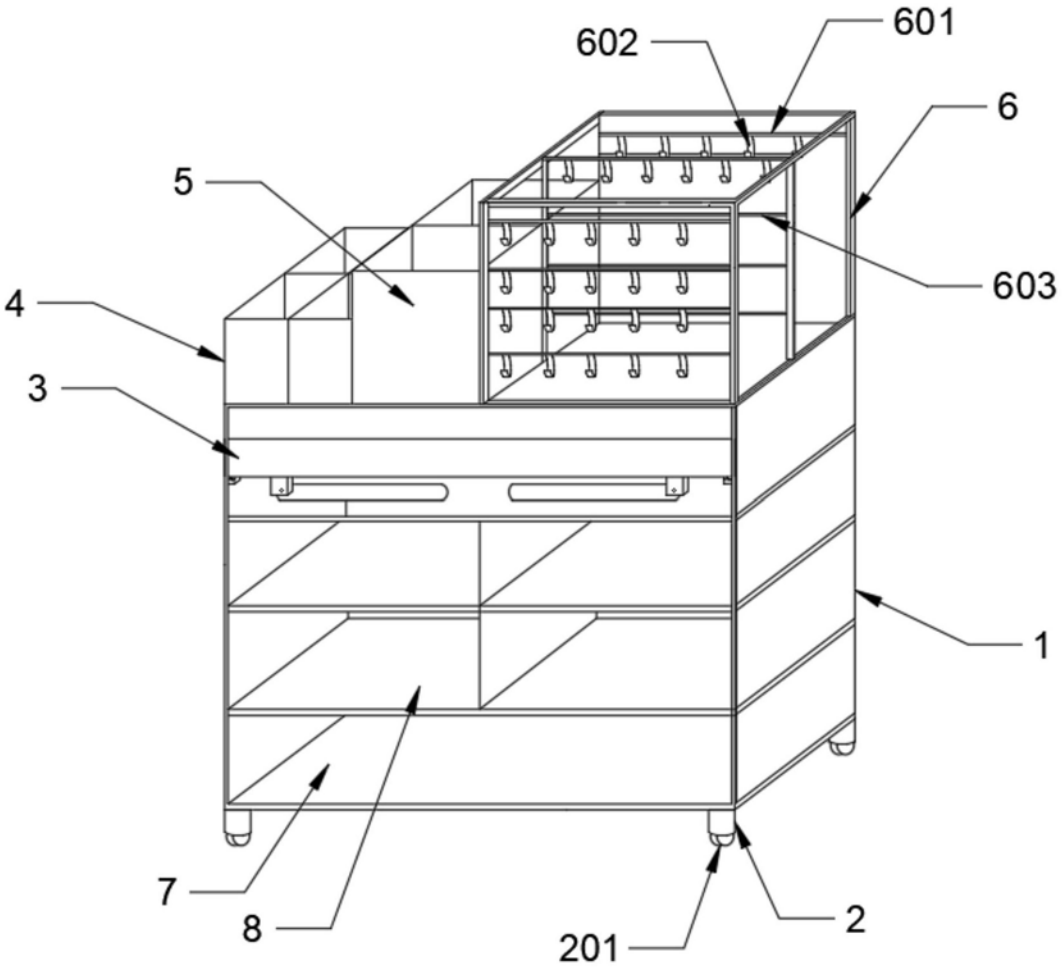

图1

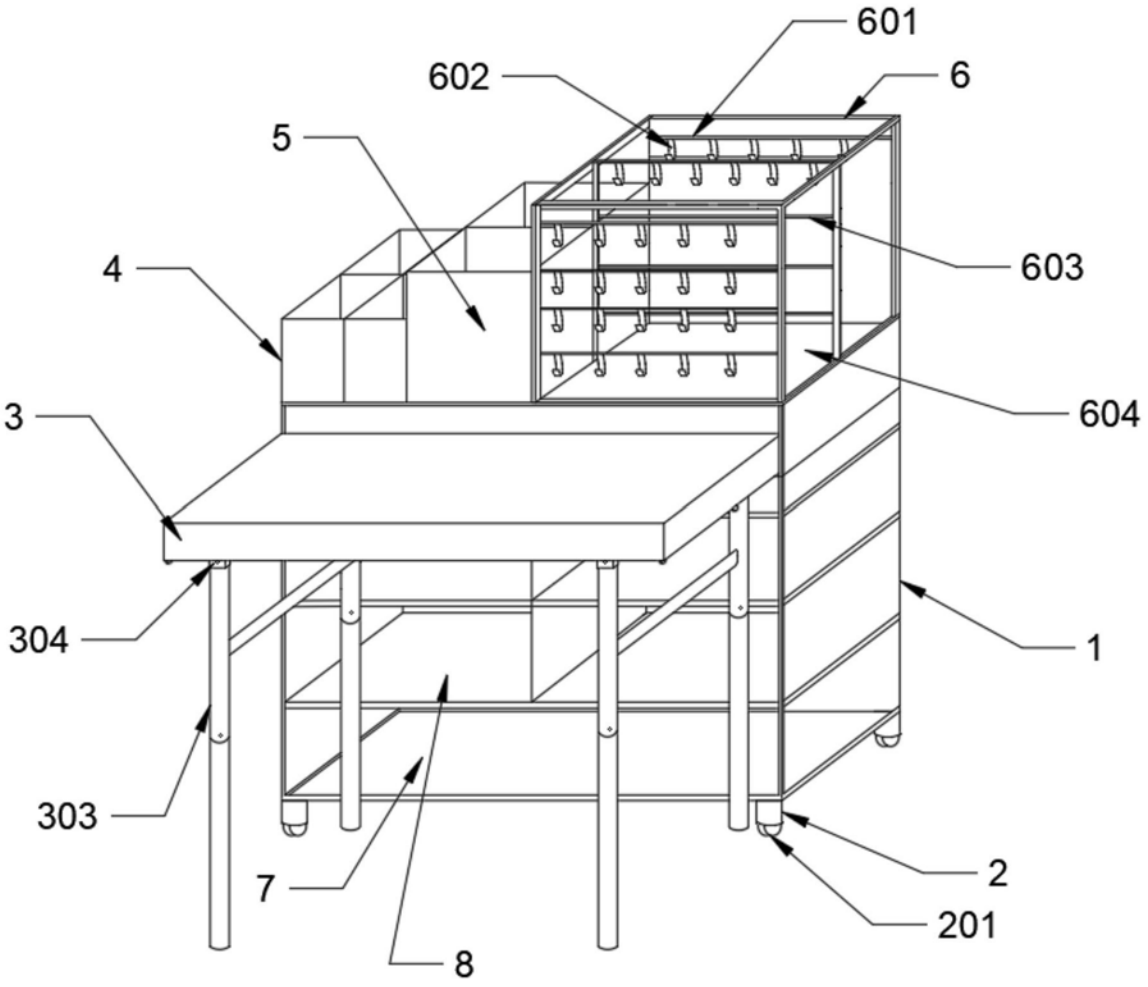

图2

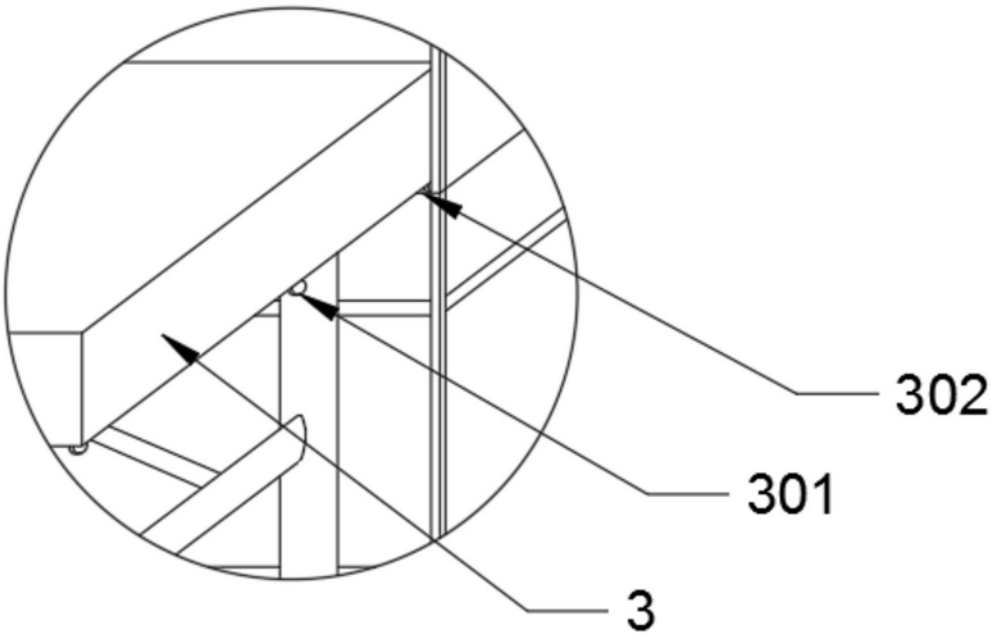

图3

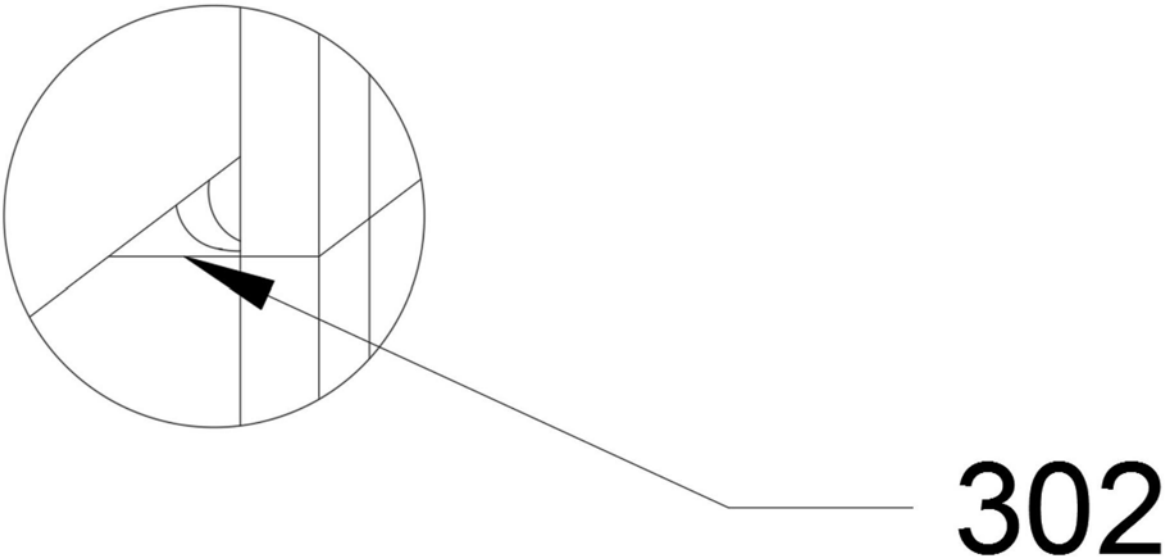

图4