(19)中华人民共和国国家知识产权局

(12)实用新型专利

(10)授权公告号 CN 205201386 U
(45)授权公告日 2016.05.04

(21)申请号 201520836562.X

(22)申请日 2015.10.27

(73)专利权人 怀宁汉升车辆部件有限公司
地址 246100 安徽省安庆市怀宁县工业园

(72)发明人 严海龙

(51)Int.Cl.
B25B 13/16(2006.01)
B25B 23/16(2006.01)
B25B 23/00(2006.01)

权利要求书1页 说明书2页 附图1页

(54)实用新型名称

一种具有夹台功能的扳手

(57)摘要

一种具有夹台功能的扳手，包括固定杆，固定杆的上部安装扳手头，扳手头的顶部安装上压板，上压板的上部开设固定槽，扳手头的一侧安装下托板，下托板的上部与上压板配合，扳手头中部安装蜗杆，蜗杆与下托板配合，本实用新型可以通过螺栓与第一固定板的配合使具有夹台功能的扳手被固定在固定基座上，同时本实用新型自带的夹具可以被用于固定本加工工件，从而使本实用新型具有夹台功能。

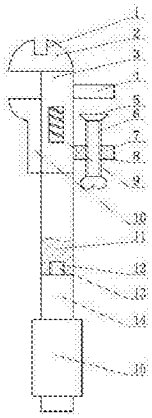

CN 205201386 U

1.具有夹台功能的扳手，其特征在于：包括固定杆(11)，固定杆(11)的上部安装扳手头(3)，扳手头(3)的顶部安装上压板(2)，上压板(2)的上部开设固定槽(1)，扳手头(3)的一侧安装下托板(10)，下托板(10)的上部与上压板(2)配合，扳手头(3)中部安装蜗杆(9)，蜗杆(9)与下托板(10)配合，扳手头(3)的另一侧安装第一固定板(4)和第二固定板(7)，第一固定板(4)和第二固定板(7)相互平行，第一固定板(4)与扳手头(3)垂直，第二固定板(7)上开设第一螺孔(8)，第一螺孔(8)内安装螺栓(6)，螺栓(6)为蝴蝶螺母，螺栓(6)的丝杆端部安装防护垫(5)。

2.根据权利要求1所述的具有夹台功能的扳手，其特征在于：所述固定杆(11)的下端开设第二螺孔(12)，第二螺孔(12)内安装丝杆(13)，丝杆(13)的下端安装把手(14)。

3.根据权利要求2所述的具有夹台功能的扳手，其特征在于：所述把手(14)的外侧套有防护套(15)。

一种具有夹台功能的扳手

技术领域

[0001] 本实用新型涉及一种扳手,更确切的说是一种具有夹台功能的扳手。

背景技术

[0002] 扳手是一种常用的安装与拆卸工具。利用杠杆原理拧转螺栓、螺钉、螺母和其他螺纹紧持螺栓或螺母的开口或套孔固件的手工工具。扳手通常在柄部的一端或两端制有夹柄部施加外力柄部施加外力,就能拧转螺栓或螺母持螺栓或螺母的开口或套孔。使用时沿螺纹旋转方向在柄部施加外力,就能拧转螺栓或螺母。扳手是一种常用的安装与拆卸工具。利用杠杆原理拧转螺栓、螺钉、螺母和其他螺纹紧持螺栓或螺母的开口或套孔固件的手工工具。扳手通常在柄部的一端或两端制有夹柄部施加外力柄部施加外力,就能拧转螺栓或螺母持螺栓或螺母的开口或套孔。使用时沿螺纹旋转方向在柄部施加外力,就能拧转螺栓或螺母。使用者在对工件进行加工时往往需要对工件进行固定,而钳工夹台十分笨重,无法随身携带。现有的扳手只能用于对螺母的紧固,而自身无法被固定在固定基座上,使扳手无法作为夹台使用。

实用新型内容

[0003] 本实用新型的目的是提供一种具有夹台功能的扳手,能够解决上述的问题。

[0004] 本实用新型为实现上述目的,通过以下技术方案实现:

[0005] 一种具有夹台功能的扳手,包括固定杆,固定杆的上部安装扳手头,扳手头的顶部安装上压板,上压板的上部开设固定槽,扳手头的一侧安装下托板,下托板的上部与上压板配合,扳手头中部 安装蜗杆,蜗杆与下托板配合,扳手头的另一侧安装第一固定板和第二固定板,第一固定板和第二固定板相互平行,第一固定板与扳手头垂直,第二固定板上开设第 一螺孔,第一螺孔内安装螺栓,螺栓为蝴蝶螺母,螺栓的丝杆端部安装防护垫。

[0006] 为了进一步实现本实用新型的目的,还可以采用以下技术方案:所述固定杆的下端开设第二螺孔,第二螺孔内安装丝杆,丝杆的下端安装把手。所述把手的外侧套有防护套。

[0007] 本实用新型的优点在于:

[0008] 本实用新型可以通过螺栓与第一固定板的配合使具有夹台功能的扳手被固定在固定基座上,同时本实用新型自带的夹具可以被用于固定本加工工件,从而使本实用新 型具有夹台功能。本实用新型的防护垫可以增大螺栓与固定基座的接触面积,避免螺栓损坏固定基座。由于现有的扳手在进行螺母的上紧和卸下使需要先调节开口的 距离,十分不便,本实用新型的上压板上部开设有固定槽,当螺母与固定槽相配合时,使用者可以直接用固定槽将螺母上紧和卸下,方便快捷。本实用新型的把手可 以拆下,当使用者不使用具有夹台功能的扳手时只需将把手从固定杆上拧下,从而缩短具有夹台功能的扳手的整体长度,方便存放。本实用新型的防护套可以保证使 用者的手部不被扳手损伤。本实用新型还具有结构简洁紧凑、制造成本低廉和使用简便的优点。

附图说明

[0009] 附图用来提供对本实用新型的进一步理解，并且构成说明书的一部分，与本实用新型的实施例一起用于解释本实用新型，并不构成对本实用新型的限制。在附图中：

[0010] 图1为本实用新型的结构示意图。

[0011] 标注部件：1固定槽 2上压板 3扳手头 4第一固定板 5防护垫 6螺栓 7第二固定板 8第一螺孔 9蜗杆 10下托板 11固定杆 12第二螺孔 13螺杆 14把手 15固定套。

具体实施方式

[0012] 以下结合附图对本实用新型的优选实施例进行说明，应当理解，此处所描述的优选实施例仅用于说明和解释本实用新型，并不用于限定本实用新型。

[0013] 一种具有夹台功能的扳手，如图1所示，包括固定杆11，固定杆11的上部安装扳手头3，扳手头3的顶部安装上压板2，上压板2的上部开设固定槽1，扳手头3的一侧安装下托板10，下托板10的上部与上压板2配合，扳手头3中部安装蜗杆9，蜗杆9与下托板10配合，扳手头3的另一侧安装第一固定板4和第二固定板7，第一固定板4和第二固定板7相互平行，第一固定板4与扳手头3垂直，第二固定板7上开设第一螺孔8，第一螺孔8内安装螺栓6，螺栓6为蝴蝶螺母，螺栓6的丝杆端部安装防护垫5。本实用新型可以通过螺栓6与第一固定板4的配合使具有夹台功能的扳手被固定在固定基座上，同时本实用新型自带的夹具可以被用于固定本加工工件，从而使本实用新型具有夹台功能。本实用新型的防护垫5可以增大螺栓6与固定基座的接触面积，避免螺栓6损坏固定基座。由于现有的扳手在进行螺母的上紧和卸下使需要先调节开口的距离，十分不便，本实用新型的上压板2上部开设有固定槽1，当螺母与固定槽1相配合时，使用者可以直接用固定槽1将螺母上紧和卸下，方便快捷。

[0014] 由于具有夹台功能的扳手的长度较长，在携带时十分不方便，为了解决上述问题，本实用新型采用以下方式：所述固定杆11的下端开设第二螺孔12，第二螺孔12内安装丝杆13，丝杆13的下端安装把手14。本实用新型的把手14可以拆下，当使用者不使用具有夹台功能的扳手时只需将把手14从固定杆11上拧下，从而缩短具有夹台功能的扳手的整体长度，方便存放。

[0015] 由于使用扳手拆装工件时使用者需要使用较大的力量才能完成，使用者长时间工作手部十分容易被损伤，为了解决上述问题，本实用新型采用以下方式：所述把手14的外侧套有防护套15。本实用新型的防护套15可以保证使用者的手部不被扳手损伤。

[0016] 最后应说明的是：以上所述仅为本实用新型的优选实施例而已，并不用于限制本实用新型，尽管参照前述实施例对本实用新型进行了详细的说明，对于本领域的技术人员来说，其依然可以对前述各实施例所记载的技术方案进行修改，或者对其中部分技术特征进行等同替换。凡在本实用新型的精神和原则之内，所作的任何修改、等同替换、改进等，均应包含在本实用新型的保护范围之内。

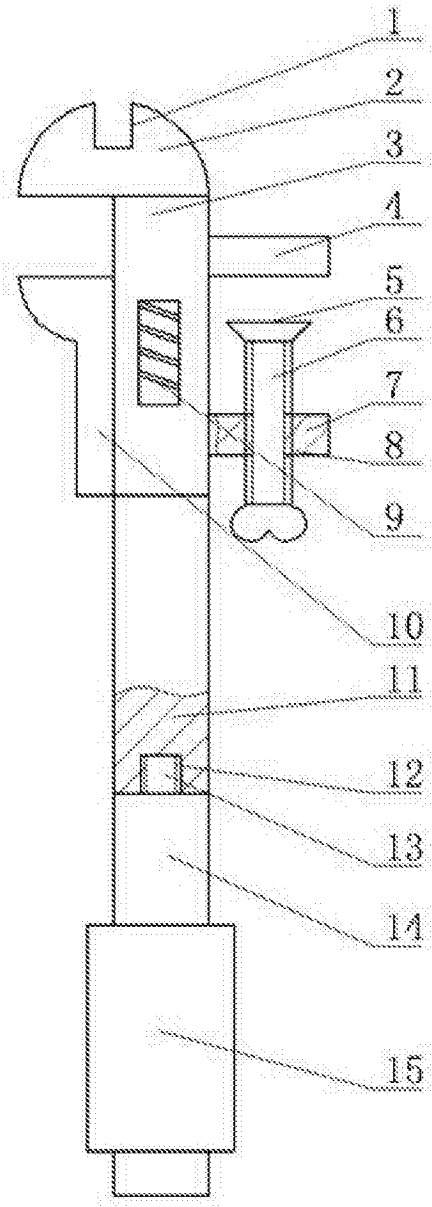

图1