(19)中华人民共和国国家知识产权局

(12)实用新型专利

(10)授权公告号 CN 211016051 U
(45)授权公告日 2020.07.14

(21)申请号 201921083583.3

(22)申请日 2019.07.11

(73)专利权人 朱贺
地址 233600 安徽省亳州市涡阳县曹市镇柴村庙小学

(72)发明人 朱贺

(74)专利代理机构 北京盛凡智荣知识产权代理有限公司 11616
代理人 任娜娜

(51)Int.Cl.
G09B 19/00(2006.01)

权利要求书1页 说明书3页 附图2页

(54)实用新型名称

一种小学语文立体场景示教装置

(57)摘要

本实用新型涉及教学设备技术领域，尤其涉及一种小学语文立体场景示教装置。包括底板和第一挂钩，所述底板为方形，所述底板上方四个角分别固定设置第一支撑柱、第二支撑柱、第三支撑柱和第四支撑柱，所述第一支撑柱、所述第二支撑柱、所述第三支撑柱和所述第四支撑柱固定支撑滑轨装置，所述底板下方固定设置四个万向移动装置；所述第三支撑柱通过合页与第一场景板连接；所述滑轨装置包括两条横向轨与三条纵向轨，两条横向轨与三条横向轨道相互交叉贯通连接。本实用新型不仅能够在装置内任意位置进行相关场景物品的布置，而且还可以根据实际场景进行装置空间拓展，具有广阔的市场前景。

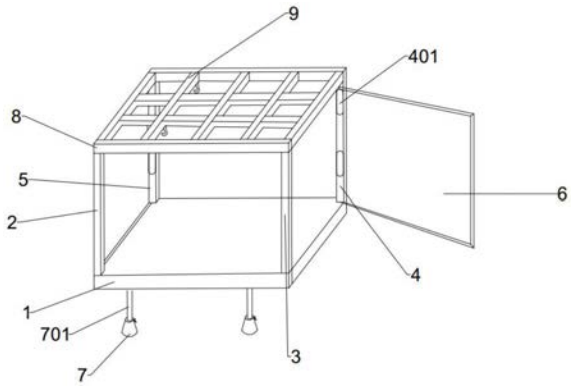

CN 211016051 U

1.一种小学语文立体场景示教装置，包括底板(1)和第一挂钩(10)，所述底板(1)为方形，所述底板(1)上方四个角分别固定设置第一支撑柱(2)、第二支撑柱(3)、第三支撑柱(4)和第四支撑柱(5)，所述第一支撑柱(2)、所述第二支撑柱(3)、所述第三支撑柱(4)和所述第四支撑柱(5)固定支撑滑轨装置(9)，其特征在于，所述底板(1)下方固定设置四个万向移动装置(7)；所述第三支撑柱(4)通过合页(401)与第一场景板(6)连接；所述滑轨装置(9)包括两条横向轨与三条纵向轨，两条横向轨与三条横向轨道相互交叉贯通连接。

2.根据权利要求1所述的一种小学语文立体场景示教装置，其特征在于，所述万向移动装置(7)通过支撑杆(701)固定连接到所述底板(1)上，其中，所述万向移动装置(7)包括旋转头(702)、固定杆(708)、固定装置升降杆(703)、移动装置固定杆(704)、固定装置(705)，移动装置(706)和装置外壳(707)；其中所述移动装置(706)为万向轮。

3.根据权利要求1所述的一种小学语文立体场景示教装置，其特征在于，所述第一挂钩(10)包括第一滑轮(101)和挂钩(102)。

4.根据权利要求1所述的一种小学语文立体场景示教装置，还包括第二挂钩(11)，所述第二挂钩(11)为三组挂钩，包括伸缩杆(1101)、第一组挂钩(1102)、第二组挂钩(1103)、第三组挂钩(1104)、挂钩梁(1105)和第二滑轮(1106)。

一种小学语文立体场景示教装置

技术领域

[0001] 本实用新型涉及教学设备技术领域，尤其涉及一种小学语文立体场景示教装置。

背景技术

[0002] 教学仪器设备指教学、科研单位中，使用方向为教学或科研的仪器设备；在小学语文教学中，为了增加学生对课文，尤其是诗词的深入理解，常常需要进行场景教学，场景教学不仅能够提高学生对语文课堂的兴趣，还可以很大程度上帮助学生进行内容理解和记忆。

[0003] 传统的场景教学多采用幻灯片方式，幻灯片方式多是由老师操作讲解，缺乏互动性和趣味性，而且在一些立体场景上做的并不利于学生理解，仍旧需要学生想象场景，并且，幻灯片教学并不适用于山区等条件较差的地区进行教学演练；现有技术中也有一些小学语文立体场景示教装置，但装置简陋，多为四面体框架，不能进行展开，在场景布置上不能完美的复现所需立体场景；也不能进行多元层次的场景布置，而且设备复杂不方便操作。

[0004] 为此，我们提出一种小学语文立体场景示教装置来解决上述问题。

实用新型内容

[0005] 本实用新型的目的是为了解决现有技术中存在的缺点，而提出的一种小学语文立体场景示教装置。

[0006] 为了实现上述目的，本实用新型采用了如下技术方案：

[0007] 一种小学语文立体场景示教装置，包括底板和第一挂钩，所述底板为方形，所述底板上方四个角分别固定设置第一支撑柱、第二支撑柱、第三支撑柱和第四支撑柱，所述第一支撑柱、所述第二支撑柱、所述第三支撑柱和所述第四支撑柱固定支撑滑轨装置，所述底板下方固定设置四个万向移动装置；所述第三支撑柱通过合页与第一场景板连接；所述滑轨装置包括两条横向轨与三条纵向轨，两条横向轨与三条横向轨道相互交叉贯通连接。

[0008] 进一步地，所述万向移动装置通过支撑杆固定连接到所述底板上，其中，所述万向移动装置包括旋转头、固定杆、固定装置升降杆、移动装置固定杆、固定装置，移动装置和装置外壳；其中所述移动装置为万向轮。

[0009] 进一步地，所述第一挂钩包括第一滑轮和挂钩。

[0010] 优选地，所述的一种小学语文立体场景示教装置还包括第二挂钩，所述第二挂钩为三组挂钩，包括伸缩杆、第一组挂钩、第二组挂钩、第三组挂钩、挂钩梁和第二滑轮。

[0011] 本实用新型与现有技术相比，其有益效果为：

[0012] 1、通过设置2*3交错滑轨、第一挂钩与第二挂钩，能够将相关场景图片或物品固定在本小学语文立体场景示教装置内部的任何位置；

[0013] 2、通过设置第一场景板，能够对本小学语文立体场景示教装置的场景范围进行扩大，能够实现更立体，更合理的场景再现；

[0014] 3、本小学语文立体场景示教装置使用范围广，能够适用于教学条件差的小学，同

时还具有极高的互动性，老师可以在课堂上让学生自己布置相关场景，从而达到深刻理解课文或诗歌的目的。

附图说明

[0015] 图1为本实用新型提出的一种小学语文立体场景示教装置的结构示意图；

[0016] 图2为滑轨装置的滑轨示意图；

[0017] 图3为第一挂钩结构示意图；

[0018] 图4为第二挂钩结构示意图；

[0019] 图5为万向移动装置结构示意图。

[0020] 图中：1底板、2第一支撑柱、3第二支撑柱、4第三支撑柱、5第四支撑柱、6第一场景板、7万向移动装置、8滑轨框、9滑轨装置、10第一挂钩、11第二挂钩、101第一滑轮、102挂钩、1101伸缩杆、1102第一组挂钩、1103第二组挂钩、1104第三组挂钩、1105挂钩梁、1106第二滑轮。

具体实施方式

[0021] 下面将结合本实用新型实施例中的附图，对本实用新型实施例中的技术方案进行清楚、完整地描述，显然，所描述的实施例仅仅是本实用新型一部分实施例，而不是全部的实施例。

[0022] 参照图1，一种小学语文立体场景示教装置，包括底板1和第一挂钩10，底板1为方形，底板1上方四个角分别固定设置第一支撑柱2、第二支撑柱3、第三支撑柱4和第四支撑柱5，第一支撑柱2、第二支撑柱3、第三支撑柱4和第四支撑柱5固定支撑滑轨装置9，其特征在于，底板1下方固定设置四个万向移动装置7；第三支撑柱4通过合页401与第一场景板6连接；滑轨装置9包括两条横向轨与三条纵向轨，两条横向轨与三条横向轨道相互交叉贯通连接。

[0023] 如图2所示，所述滑轨装置9的滑轨由两天横向轨与三条纵向轨交错交织而成，每条轨道与其他轨道均贯通，第一挂钩10从滑轨装置9的侧轨滑入，携带各种图案纸片在滑轨上滑动到指定位置。

[0024] 在一种较好的实施例中，第四支撑柱5通过合页与第二场景板连接。

[0025] 进一步地，万向移动装置7通过支撑杆701固定连接到底板1上，其中，万向移动装置7包括旋转头702、固定杆708、固定装置升降杆703、移动装置固定杆704、固定装置705，移动装置706和装置外壳707；其中移动装置706为万向轮。

[0026] 需要注意的是，参照图5，移动装置704固定在装置外壳707上侧，移动装置704的固定高度高出装置外壳707，也就是说，在固定装置705处于被悬挂的状态时，移动装置704与地面接触。当需要移动本装置时，正方向旋转旋转头702，固定装置升降杆703带动固定装置705上升，固定装置705被悬挂起来，移动装置704与地面接触，进行移动；当把本装置移动到指定地点后，反方向旋转旋转头702，放下固定装置705，移动装置704脱离地面，固定装置705将整个装置支撑起来。

[0027] 进一步地，参照图3，第一挂钩10包括第一滑轮101和挂钩102。

[0028] 优选地，参照图4，该一种小学语文立体场景示教装置还包括第二挂钩11，第二挂

钩11为三组挂钩，包括伸缩杆1101、第一组挂钩1102、第二组挂钩1103、第三组挂钩1104、挂钩梁1105和第二滑轮1106；

[0029] 第二滑轮1106通过伸缩杆1101与挂钩梁1105固定连接，挂钩梁1105下方悬挂着第一组挂钩1102、第二组挂钩1103与第三组挂钩1104；

[0030] 在一种较好的实施例中，第一组挂钩1102、第二组挂钩1103与第三组挂钩1104均通过可伸缩调节长度的伸缩杆连接到该挂钩梁1105上。

[0031] 以上所述，仅为本实用新型较佳的具体实施方式，但本实用新型的保护范围并不局限于此，任何熟悉本技术领域的技术人员在本实用新型揭露的技术范围内，根据本实用新型的技术方案及其实用新型构思加以等同替换或改变，都应涵盖在本实用新型的保护范围之内。

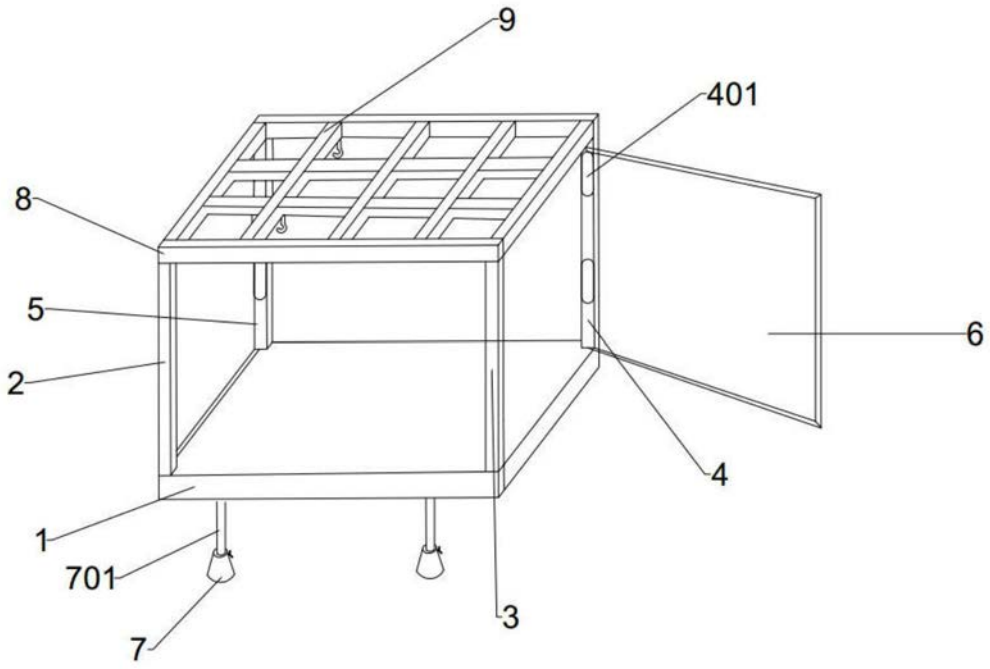

图1

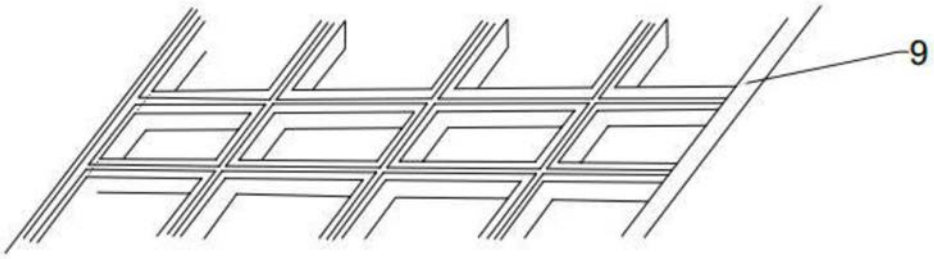

图2

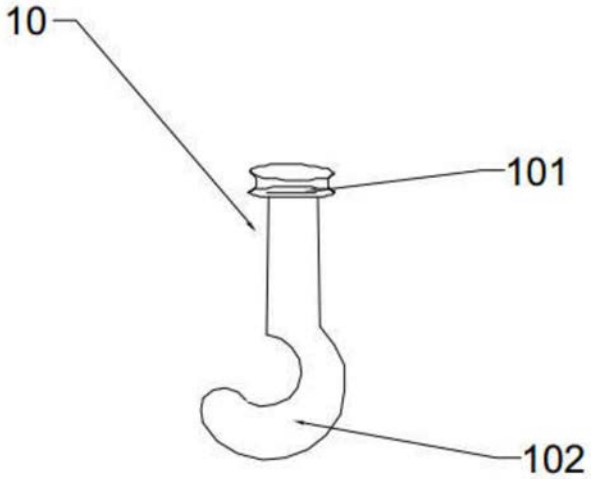

图3

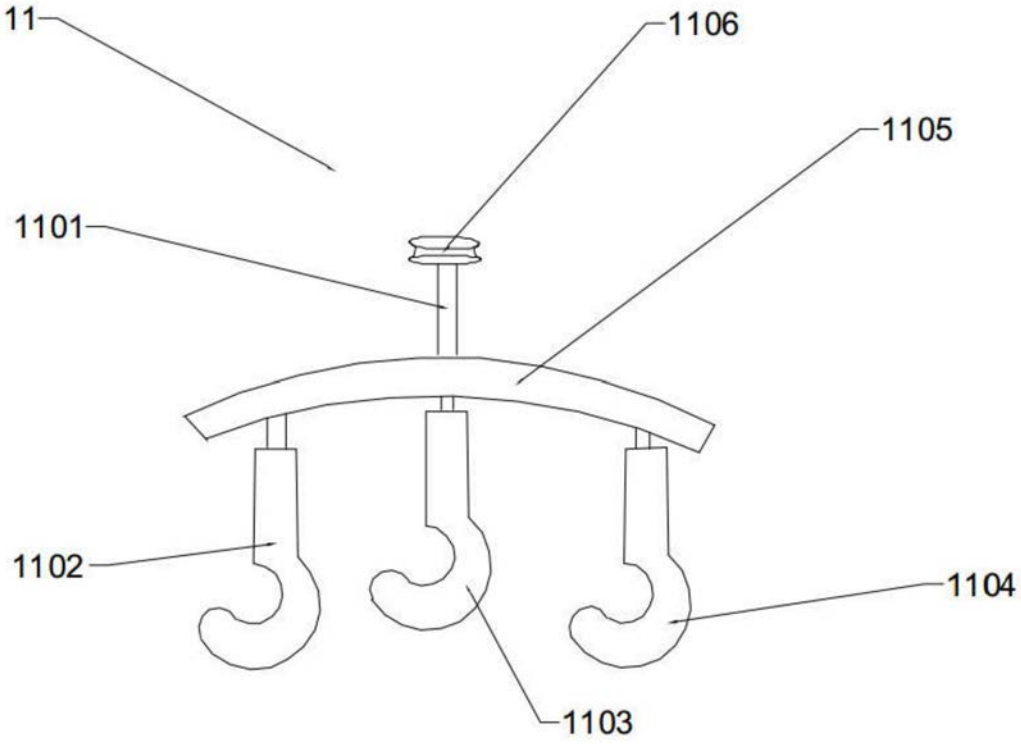

图4

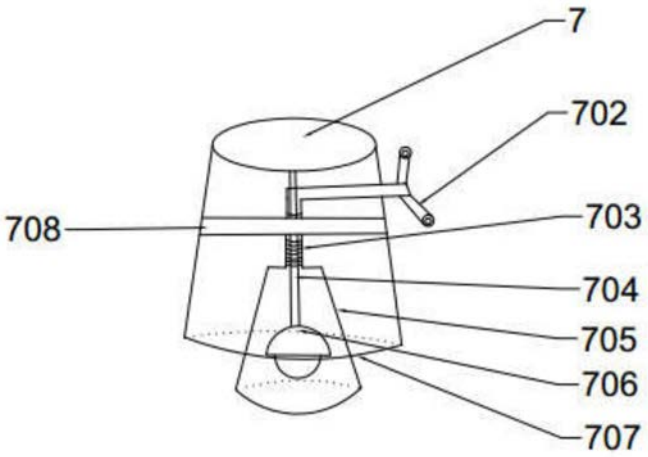

图5