(19)国家知识产权局

(12)实用新型专利

(10)授权公告号 CN 219844143 U
(45)授权公告日 2023.10.20

(21)申请号 202321354940.1
(22)申请日 2023.05.31
(73)专利权人 四川南江黄羊原种场
地址 636663 四川省巴中市南江县大河镇柏杨坪社区
(72)发明人 杨雪峰 何兴隆 陈瑜 朱江江 石恒波 苗斌
(74)专利代理机构 四川白兔专利代理事务所(普通合伙) 51388
专利代理师 肖芳
(51)Int.Cl.
A01F 29/02(2006.01)
A01F 29/09(2010.01)
B07B 1/34(2006.01)
B07B 1/42(2006.01)
A23N 17/00(2006.01)

权利要求书1页 说明书3页 附图3页

(54)实用新型名称

一种养殖场养羊用饲料加工装置

(57)摘要

本实用新型属于畜牧养殖领域，尤其是一种养殖场养羊用饲料加工装置，针对现有的问题，现提出如下方案，其包括底座，所述底座的顶部固定安装有加工箱，且加工箱的顶部设有盖板，所述加工箱的一侧固定安装有侧板，且侧板的顶侧固定安装有电机，所述电机的输出轴固定安装有轴杆，且轴杆的另一端延伸至加工箱内，轴杆上等间隔固定套接有若干个粉碎刀片，所述加工箱的内壁上固定安装有分隔板，所述加工箱两侧的内壁上滑动安装有同一个筛网，所述底座的内部开设有空腔，本实用新型解决了现有技术中的缺点，使得粉碎后的草料能够得到筛选，避免草料中掺杂石子等杂物，保证牲畜的食用安全。

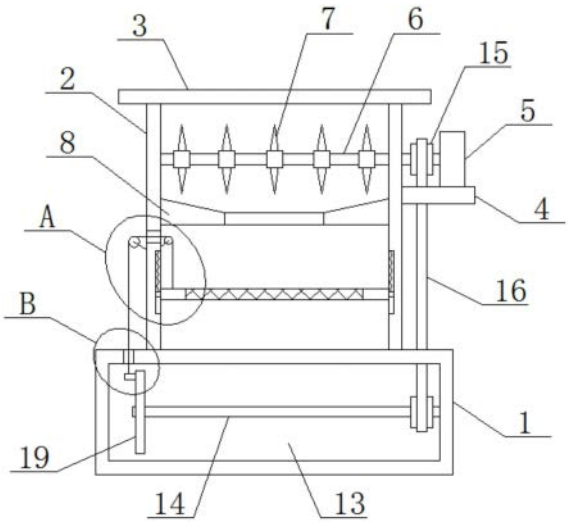

CN 219844143 U

1.一种养殖场养羊用饲料加工装置,包括底座(1),其特征在于,所述底座(1)的顶部固定安装有加工箱(2),且加工箱(2)的顶部设有盖板(3),所述加工箱(2)的一侧固定安装有侧板(4),且侧板(4)的顶侧固定安装有电机(5),所述电机(5)的输出轴固定安装有轴杆(6),且轴杆(6)的另一端延伸至加工箱(2)内,轴杆(6)上等间隔固定套接有若干个粉碎刀片(7),所述加工箱(2)的内壁上固定安装有分隔板(8),所述加工箱(2)两侧的内壁上滑动安装有同一个筛网(9),所述底座(1)的内部开设有空腔(13),且空腔(13)顶侧的内壁上开设有线孔(18),所述空腔(13)一侧的内壁上转动安装有横向杆(14),所述加工箱(2)远离电机(5)一侧的内壁上开设有直孔(17),所述横向杆(14)的一端固定套接有转盘(19),且转盘(19)一侧的偏心位置固定安装有连接座(20)。

2.根据权利要求1所述的一种养殖场养羊用饲料加工装置,其特征在于,所述加工箱(2)两侧的内壁上均开设有纵槽(10),且纵槽(10)内滑动安装有滑块(11),两个滑块(11)相互靠近的一侧固定安装在同一个筛网(9)上。

3.根据权利要求2所述的一种养殖场养羊用饲料加工装置,其特征在于,所述纵槽(10)顶侧的内壁上固定连接有弹簧(12),且弹簧(12)的底端固定连接在滑块(11)上。

4.根据权利要求1所述的一种养殖场养羊用饲料加工装置,其特征在于,所述横向杆(14)和轴杆(6)上均固定套接有传动轮(15),且两个传动轮(15)之间套接有同一个传送带(16)。

5.根据权利要求1所述的一种养殖场养羊用饲料加工装置,其特征在于,所述连接座(20)上固定连接有拉绳(21),且拉绳(21)的顶端依次贯穿线孔(18)和直孔(17),并固定连接在筛网(9)上。

一种养殖场养羊用饲料加工装置

技术领域

[0001] 本实用新型涉及畜牧养殖技术领域，尤其涉及一种养殖场养羊用饲料加工装置。

背景技术

[0002] 畜牧养殖是指采用畜、禽等已经被我们人类人工饲养驯化的动物，使其将牧草和饲料等植物能转变为动物能，以取得畜产品的生产过程，是人类与自然界进行物质交换的极重要环节，畜牧业是农业的重要组成部分，与种植业并列为农业生产的两大支柱，在畜牧养殖中，需要用到粉碎装置对草料进行加工。

[0003] 但现有的粉碎装置在使用时不具备将粉碎后的草料进行筛选的功能，往往草料在粉碎的过程中会掺杂石子等杂物，如果将掺杂杂物的草料直接投喂给牲畜会造成不必要的危险或损失，从而不便于人们使用。

实用新型内容

[0004] 本实用新型的目的是为了解决现有技术中存在的缺点，而提出的一种养殖场养羊用饲料加工装置。

[0005] 为了实现上述目的，本实用新型采用了如下技术方案：

[0006] 一种养殖场养羊用饲料加工装置，包括底座，所述底座的顶部固定安装有加工箱，且加工箱的顶部设有盖板，所述加工箱的一侧固定安装有侧板，且侧板的顶侧固定安装有电机，所述电机的输出轴固定安装有轴杆，且轴杆的另一端延伸至加工箱内，轴杆上等间隔固定套接有若干个粉碎刀片，所述加工箱的内壁上固定安装有分隔板，所述加工箱两侧的内壁上滑动安装有同一个筛网，所述底座的内部开设有空腔，且空腔顶侧的内壁上开设有线孔，所述空腔一侧的内壁上转动安装有横向杆，所述加工箱远离电机一侧的内壁上开设有直孔，所述横向杆的一端固定套接有转盘，且转盘一侧的偏心位置固定安装有连接座。

[0007] 优选的，所述加工箱两侧的内壁上均开设有纵槽，且纵槽内滑动安装有滑块，两个滑块相互靠近的一侧固定安装在同一个筛网上。

[0008] 优选的，所述纵槽顶侧的内壁上固定连接有弹簧，且弹簧的底端固定连接在滑块上。

[0009] 优选的，所述横向杆和轴杆上均固定套接有传动轮，且两个传动轮之间套接有同一个传送带。

[0010] 优选的，所述连接座上固定连接有拉绳，且拉绳的顶端依次贯穿线孔和直孔，并固定连接在筛网上。

[0011] 本实用新型中，所述一种养殖场养羊用饲料加工装置：

[0012] 打开盖板将草料放入加工箱内，然后开启电机带着轴杆上的粉碎刀片运转，达到对草料的粉碎，粉碎后的草料会经分隔板落入筛网上，电机在运转时会通过传送带带着横向杆上的转盘旋转，此时连接座便会拉拽拉绳，进而拉绳将控制筛网在弹簧的作用下上下晃动，直至将草料中的石块等杂物筛分到加工箱最底部；

[0013] 本实用新型解决了现有技术中的缺点，使得粉碎后的草料能够得到筛选，避免草料中掺杂石子等杂物，保证牲畜的食用安全。

附图说明

[0014] 图1为本实用新型提出的一种养殖场养羊用饲料加工装置的正视结构示意图；

[0015] 图2为本实用新型提出的一种养殖场养羊用饲料加工装置的A部分结构示意图；

[0016] 图3为本实用新型提出的一种养殖场养羊用饲料加工装置的B部分结构示意图。

[0017] 图中：1底座、2加工箱、3盖板、4侧板、5电机、6轴杆、7粉碎刀片、8分隔板、9筛网、10纵槽、11滑块、12弹簧、13空腔、14横向杆、15传动轮、16传送带、17直孔、18线孔、19转盘、20连接座、21拉绳。

具体实施方式

[0018] 下面将结合本实用新型实施例中的附图，对本实用新型实施例中的技术方案进行清楚、完整地描述，显然，所描述的实施例仅仅是本实用新型一部分实施例，而不是全部的实施例。

[0019] 参照图1-3，一种养殖场养羊用饲料加工装置，包括底座1，底座1的顶部固定安装有加工箱2，且加工箱2的顶部设有盖板3，加工箱2的一侧固定安装有侧板4，且侧板4的顶侧固定安装有电机5，电机5的输出轴固定安装有轴杆6，且轴杆6的另一端延伸至加工箱2内，轴杆6上等间隔固定套接有若干个粉碎刀片7，加工箱2的内壁上固定安装有分隔板8，加工箱2两侧的内壁上滑动安装有同一个筛网9，底座1的内部开设有空腔13，且空腔13顶侧的内壁上开设有线孔18，空腔13一侧的内壁上转动安装有横向杆14，加工箱2远离电机5一侧的内壁上开设有直孔17，横向杆14的一端固定套接有转盘19，且转盘19一侧的偏心位置固定安装有连接座20。

[0020] 本实用新型中，加工箱2两侧的内壁上均开设有纵槽10，且纵槽10内滑动安装有滑块11，两个滑块11相互靠近的一侧固定安装在同一个筛网9上，纵槽10和滑块11相互配合可使筛网9稳固地上下移动。

[0021] 本实用新型中，纵槽10顶侧的内壁上固定连接有弹簧12，且弹簧12的底端固定连接在滑块11上，弹簧12可使筛网9上下晃动。

[0022] 本实用新型中，横向杆14和轴杆6上均固定套接有传动轮15，且两个传动轮15之间套接有同一个传送带16，传动轮15和传送带16相互配合可使电机5的动力转移。

[0023] 本实用新型中，连接座20上固定连接有拉绳21，且拉绳21的顶端依次贯穿线孔18和直孔17，并固定连接在筛网9上，拉绳21可控制筛网9上移。

[0024] 本实用新型中，打开盖板3将草料放入加工箱2内，然后开启电机5带着轴杆6上的粉碎刀片7运转，达到对草料的粉碎，粉碎后的草料会经分隔板8落入筛网9上，电机5在运转时会通过传送带16带着横向杆14上的转盘19旋转，此时连接座20便会拉拽拉绳21，进而拉绳21将控制筛网9在弹簧12的作用下上下晃动，直至将草料中的石块等杂物筛分到加工箱2最底部。

[0025] 以上所述，仅为本实用新型较佳的具体实施方式，但本实用新型的保护范围并不局限于此，任何熟悉本技术领域的技术人员在本实用新型揭露的技术范围内，根据本实用

新型的技术方案及其实用新型构思加以等同替换或改变,都应涵盖在本实用新型的保护范围之内。

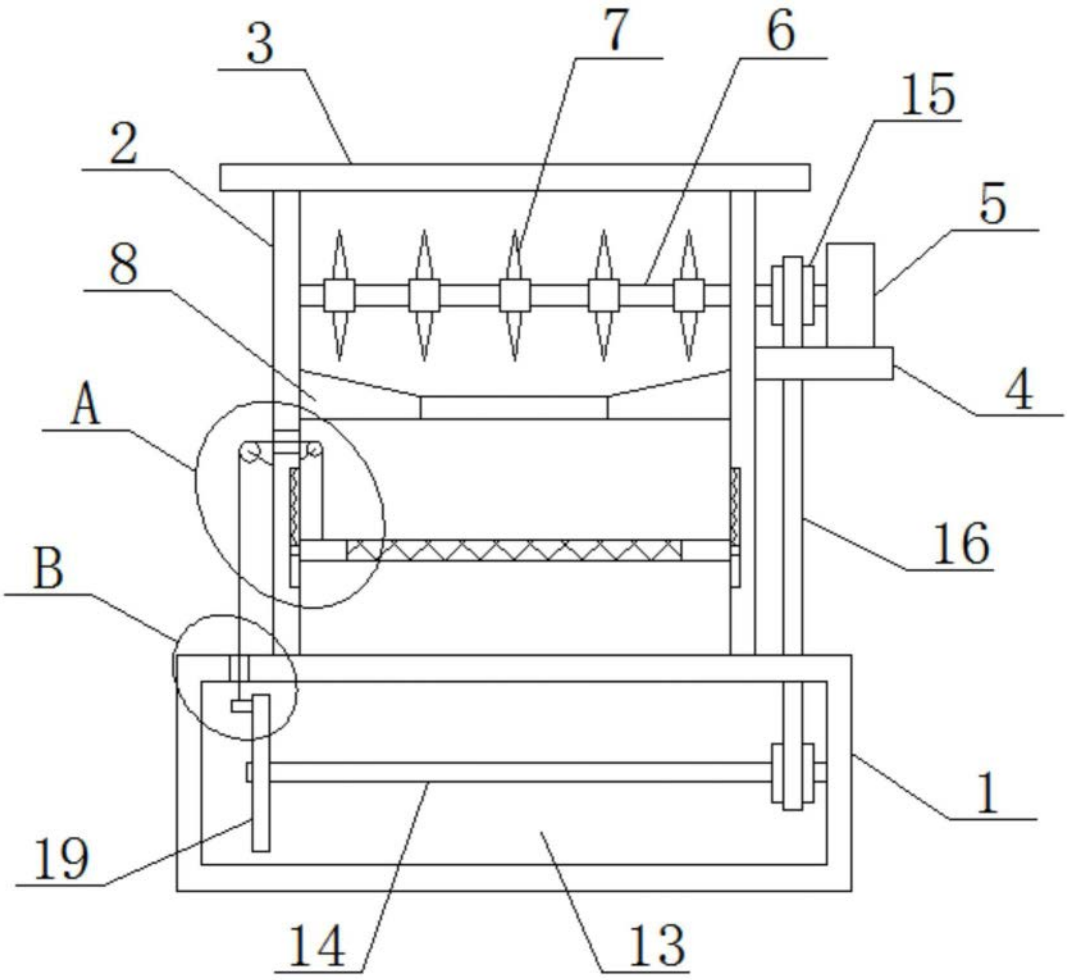

图1

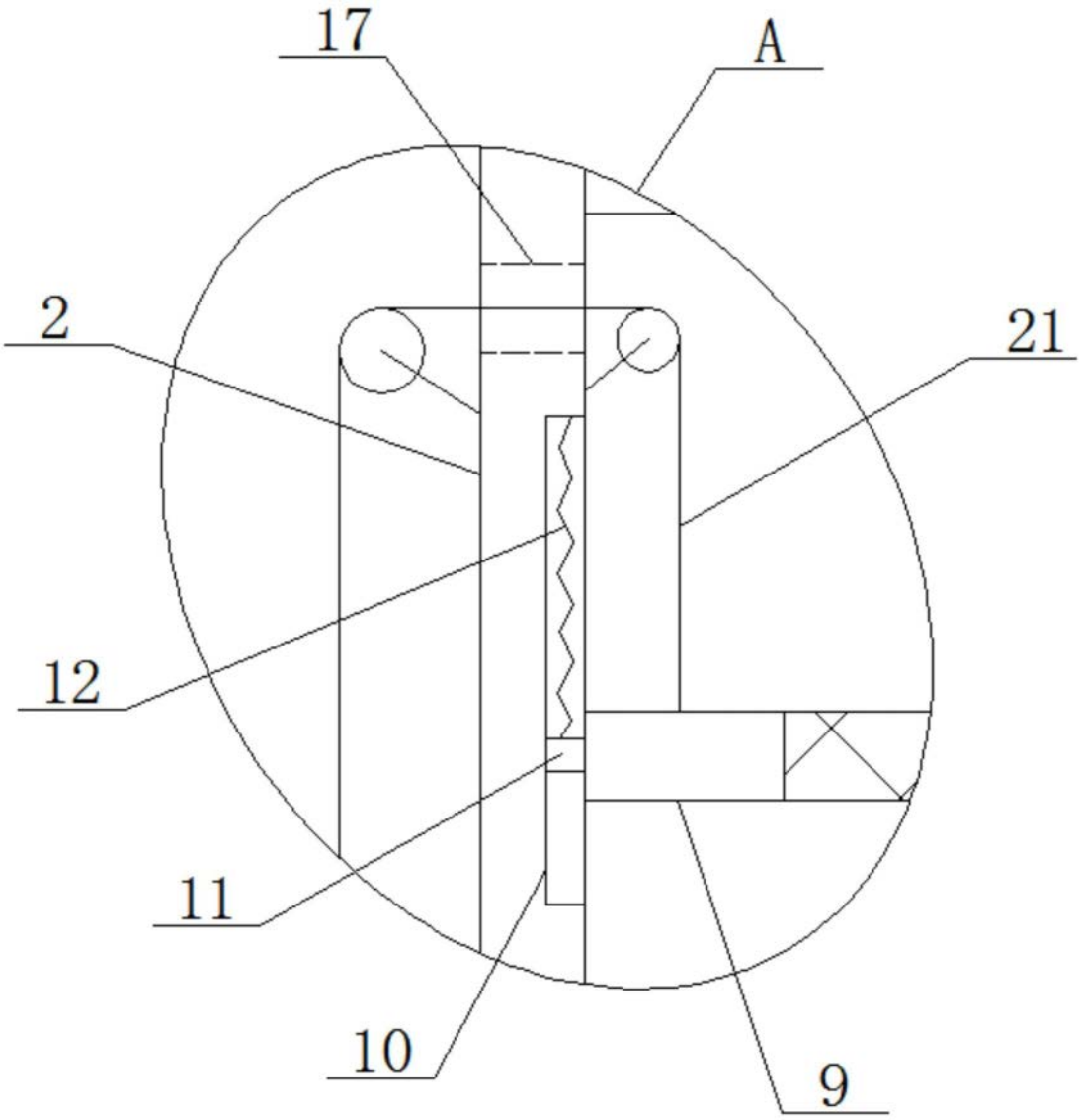

图2

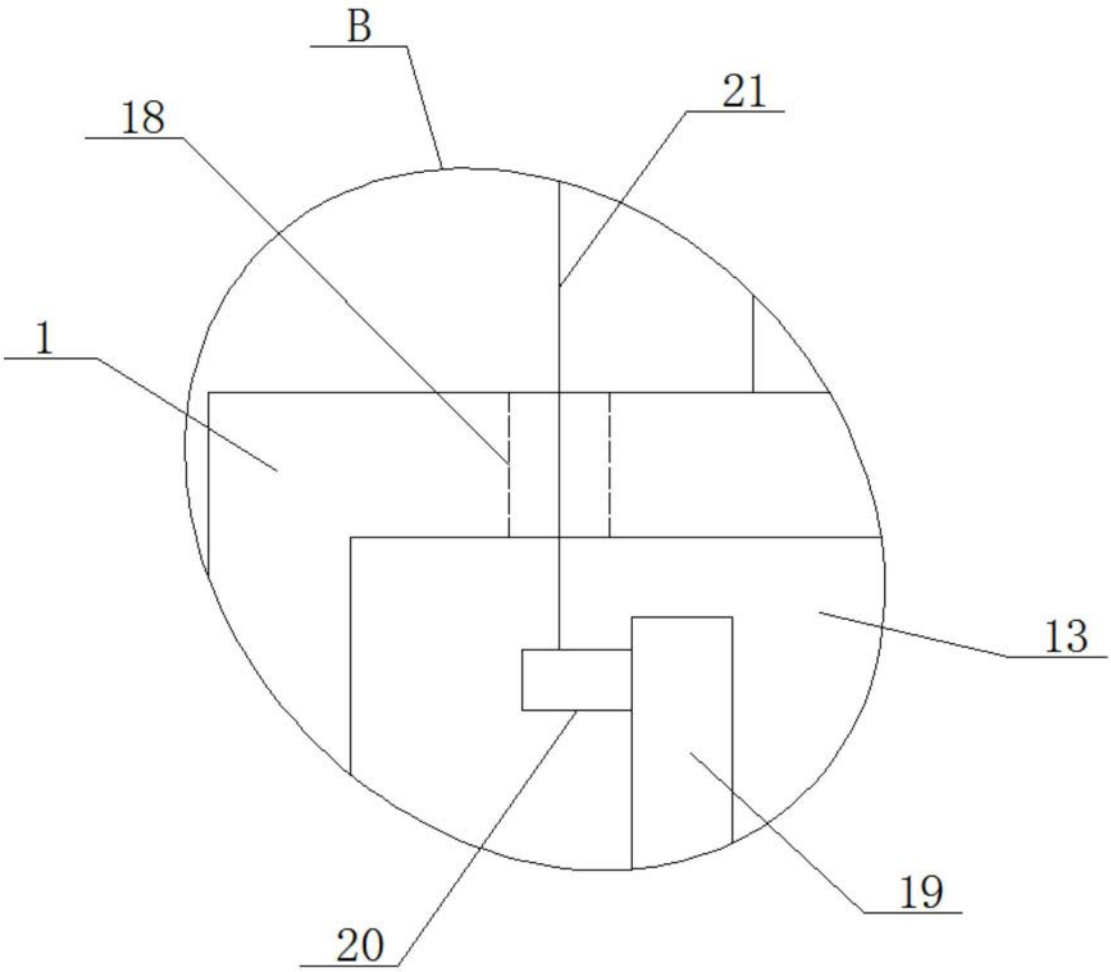

图3