(19)中华人民共和国国家知识产权局

(12)实用新型专利

(10)授权公告号 CN 208080971 U
(45)授权公告日 2018.11.13

(21)申请号 201820313834.1

(22)申请日 2018.03.07

(73)专利权人 莱阳六和饲料有限公司
地址 255000 山东省烟台市莱阳市城厢街道办事处东柳行村南

(72)发明人 张磊 黄河

(74)专利代理机构 济南智圆行方专利代理事务所(普通合伙企业) 37231
代理人 张玉琳

(51)Int.Cl.
A47F 1/08(2006.01)

权利要求书1页 说明书2页 附图2页

(54)实用新型名称

一种饲料检验实验室用脚套收纳装置

(57)摘要

本实用新型提供了一种饲料检验实验室用脚套收纳装置，属于物品收纳用具领域。其技术方案为：它包括一种饲料检验实验室用脚套收纳装置，其特征在于，包括顶部敞开的矩形盒体，所述盒体一半部铰接有盒盖，所述盒体另一半部的上方设置有收纳盒，所述收纳盒顶部设置有开口，所述盒体内部底部两侧位于所述盒盖的下方设置有支架，所述支架上铰接有杠杆，所述杠杆一端铰接有连动杆，另一端伸出所述盒体，所述连动杆铰接在所述盒盖上，伸出所述盒盖的杠杆之间设置有踏板。本实用新型的有益效果为：结构简单，制造成本低，使用方便。

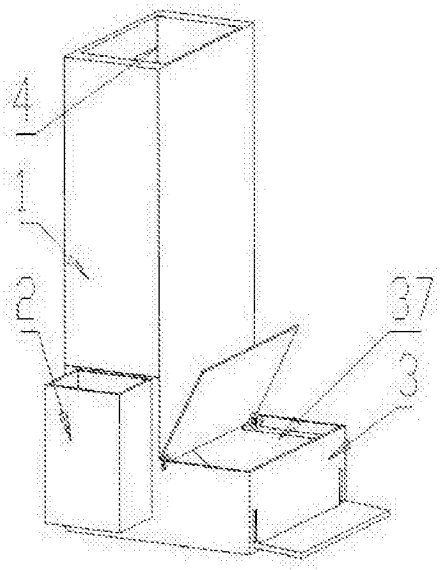

CN 208080971 U

1.一种饲料检验实验室用脚套收纳装置，其特征在于，包括顶部敞开的矩形盒体，所述盒体一半部铰接有盒盖，所述盒体另一半部的上方设置有收纳盒，所述收纳盒顶部设置有开口；

所述盒体内部底部两侧位于所述盒盖的下方设置有支架，所述支架上铰接有杠杆，所述杠杆一端铰接有连动杆，另一端伸出所述盒体，所述连动杆铰接在所述盒盖上，伸出所述盒体的杠杆之间设置有踏板，所述盒体设置有与所述杠杆配合的竖直条形口。

2.根据权利要求1所述的饲料检验实验室用脚套收纳装置，其特征在于，所述盒体位于所述支架之间设置有挡板。

3.根据权利要求2所述的饲料检验实验室用脚套收纳装置，其特征在于，所述盒体位于所述挡板之间的底面为弧形面。

4.根据权利要求1所述的饲料检验实验室用脚套收纳装置，其特征在于，所述收纳盒的一侧下方设置有备用盒。

一种饲料检验实验室用脚套收纳装置

技术领域

[0001] 本实用新型涉及物品收纳用具，尤其涉及一种饲料检验实验室用脚套收纳装置。

背景技术

[0002] 一次性脚套的最大特点就是方便使用，可以防滑，防静电，防尘，现在广泛应用在医疗以及科学实验领域，现在的大型养殖公司都会有自己专门的科研实验室，用于研发新的饲料配方和检验饲料性能，在进出实验室使都需要穿戴一次性脚套，而先在脚套一般都是多个脚套扎在一起呈圆柱型，存放起来不方便，不仅占用空间还容易散落。

实用新型内容

[0003] 本实用新型的目的在于提供一种结构简单，制造成本低，可以规整收纳一次性脚套且不易散落的脚套收纳装置。

[0004] 本实用新型是通过如下措施实现的：一种饲料检验实验室用脚套收纳装置，其特征在于，包括顶部敞开的矩形盒体，所述盒体一半部铰接有盒盖，所述盒体另一半部的上方设置有收纳盒，所述收纳盒顶部设置有开口；

[0005] 所述盒体内部底部两侧位于所述盒盖的下方设置有支架，所述支架上铰接有杠杆，所述杠杆一端铰接有连动杆，另一端伸出所述盒体，所述连动杆铰接在所述盒盖上，伸出所述盒体的杠杆之间设置有踏板，所述盒体设置有与所述杠杆配合的竖直条形口。

[0006] 所述盒体位于所述支架之间设置有挡板。

[0007] 所述盒体位于所述挡板之间的底面为弧形面。

[0008] 所述收纳盒的一侧下方设置有备用盒。

[0009] 本实用新型的有益效果为：结构简单，制造成本低，可以规整收纳脚套且不易散落，当需要使用一次性脚套时，人可以用脚踩踏板，杠杆带动连动杆进而打开盒盖，取出脚套，由于曲面的设计上面的脚套会落下，盒体内始终有脚套，当脚离开踏板时，盒盖关闭，脚套未全部使用时，剩余脚套可放入备用盒中。

附图说明

[0010] 图1 为本实用新型实施例的整体结构示意图。

[0011] 图2为本实用新型实施例的内部结构示意图。

[0012] 其中，附图标记为：1、收纳盒；2、备用盒；3、矩形盒体；4、开口；31、踏板；32、连动杆；33、盒盖；34、支架；35、杠杆；36、条形口；37挡板。

具体实施方式

[0013] 为能清楚说明本方案的技术特点，下面通过具体实施方式，对本方案进行阐述。

[0014] 参见图1-图2，本实用新型是一种饲料检验实验室用脚套收纳装置，包括顶部敞开的矩形盒体3，盒体3一半部铰接有盒盖33，盒体3另一半部的上方设置有收纳盒1，收纳盒1

顶部设置有开口4，

[0015] 盒体3内部底部两侧位于盒盖33的下方设置有支架34，支架34上铰接有杠杆35，杠杆35一端铰接有连动杆32，另一端伸出盒体3，连动杆32铰接在盒盖33上，伸出盒体3的杠杆35之间设置有踏板31，盒体3设置有与杠杆3配合的竖直条形口36。

[0016] 盒体3位于支架34之间设置有挡板。

[0017] 盒体3位于挡板37之间的底面为弧形面。

[0018] 收纳盒1的一侧下方设置有备用盒2。

[0019] 本实用新型未经描述的技术特征可以通过或采用现有技术实现，在此不再赘述，当然，上述说明并非是对本实用新型的限制，本实用新型也并不仅限于上述举例，本技术领域的普通技术人员在本实用新型的实质范围内所做出的变化、改型、添加或替换，也应属于本实用新型的保护范围。

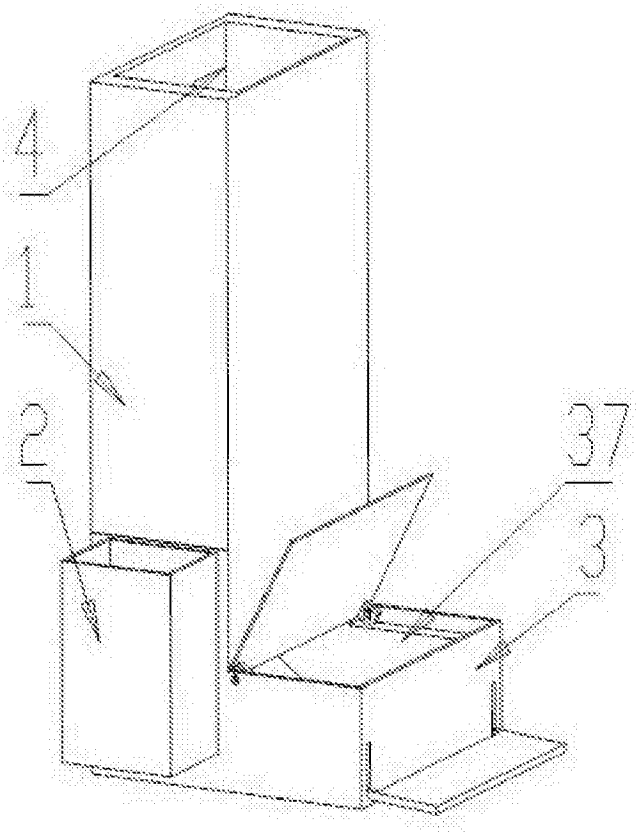

图1

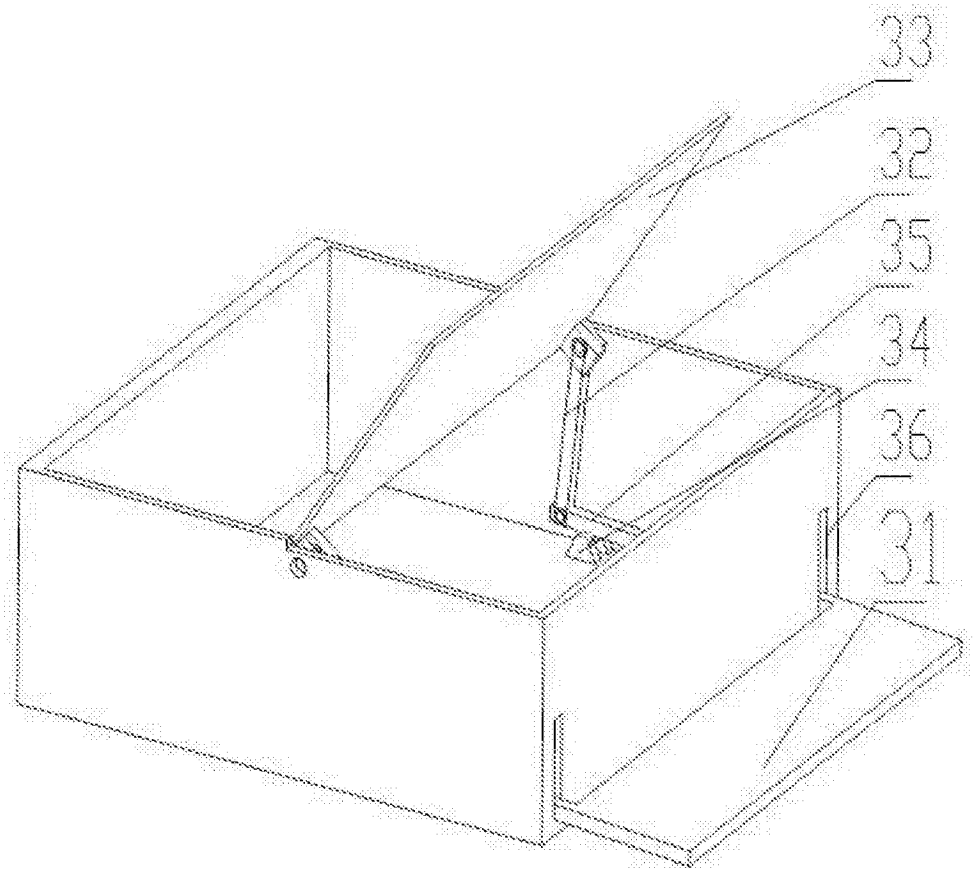

图2