(19)国家知识产权局

(12)实用新型专利

(10)授权公告号 CN 222084044 U
(45)授权公告日 2024.11.29

(21)申请号 202323509930.3

(22)申请日 2023.12.22

(73)专利权人 陈肖楠
地址 475400 河南省开封市通许县长智乡陈岗村384号

(72)发明人 陈肖楠

(74)专利代理机构 安徽爱信德专利代理事务所(普通合伙) 34185
专利代理师 谌丹

(51)Int.Cl.
E04G 21/10(2006.01)

权利要求书1页 说明书3页 附图2页

(54)实用新型名称

一种具有齿钉可拆卸结构的混凝土浇筑推平抹杆

(57)摘要

本实用新型公开了一种具有齿钉可拆卸结构的混凝土浇筑推平抹杆,涉及抹杆技术领域,包括推平抹杆;推平抹杆前后两侧均设有两个安装板,安装板通过第二固定螺栓固定,第二固定螺栓穿过安装板与推平抹杆内部通孔固定连接,两个安装板之间转动连接有转动轴,转动轴外侧固定连接有抹平辊,推平抹杆上侧固定连接有U形架,U形架上侧前后两端通过第一固定螺栓固定,第一固定螺栓穿过U形架与推平抹杆上侧通孔固定连接,U形架上侧设有连接架,连接架左右两侧通过紧固螺栓和紧固螺母固定,紧固螺栓穿过连接架和U形架与紧固螺母配合使用,具有推扶把手和伸缩杆,不需要弯腰刮抹;同时设置的挂平板和抹平辊,能够刮抹平整,有效提高了刮抹效率。

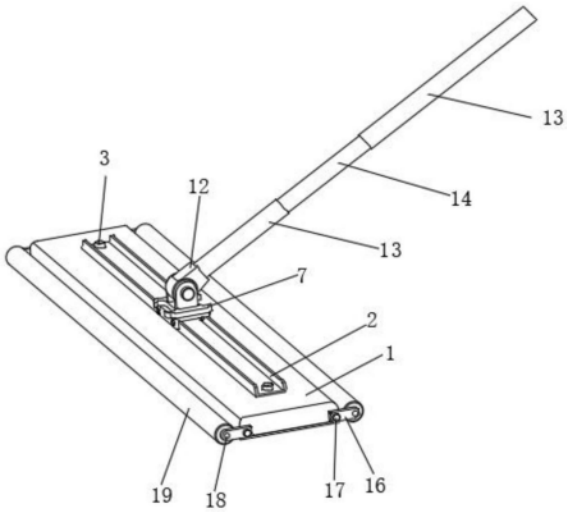

CN 222084044 U

1.一种具有齿钉可拆卸结构的混凝土浇筑推平抹杆,其特征在于:包括推平抹杆(1);

推平抹杆(1):前后两侧均设有两个安装板(16),安装板(16)通过第二固定螺栓(17)固定,第二固定螺栓(17)穿过安装板(16)与推平抹杆(1)内部通孔固定连接,两个安装板(16)之间转动连接有转动轴(18),转动轴(18)外侧固定连接有抹平辊(19)。

2.根据权利要求1所述的一种具有齿钉可拆卸结构的混凝土浇筑推平抹杆,其特征在于:所述推平抹杆(1)上侧固定连接有U形架(2),U形架(2)上侧前后两端通过第一固定螺栓(3)固定,第一固定螺栓(3)穿过U形架(2)与推平抹杆(1)上侧通孔固定连接,U形架(2)上侧设有连接架(4),连接架(4)左右两侧通过紧固螺栓(5)和紧固螺母(6)固定,紧固螺栓(5)穿过连接架(4)和U形架(2)与紧固螺母(6)配合使用。

3.根据权利要求2所述的一种具有齿钉可拆卸结构的混凝土浇筑推平抹杆,其特征在于:所述连接架(4)上侧固定连接有固定块(7),固定块(7)上侧固定连接有两个安装座(8),安装座(8)之间转动连接有转动块(11),定位螺栓(9)穿过安装座(8)和转动块(11)与定位螺母(10)配合使用。

4.根据权利要求3所述的一种具有齿钉可拆卸结构的混凝土浇筑推平抹杆,其特征在于:所述转动块(11)右上侧固定连接有连接块(12),连接块(12)右上侧固定连接有推扶把手(13)。

5.根据权利要求4所述的一种具有齿钉可拆卸结构的混凝土浇筑推平抹杆,其特征在于:所述推扶把手(13)之间固定连接有伸缩杆(14)。

6.根据权利要求1所述的一种具有齿钉可拆卸结构的混凝土浇筑推平抹杆,其特征在于:所述推平抹杆(1)下侧固定连接有抹平板(15)。

一种具有齿钉可拆卸结构的混凝土浇筑推平抹杆

技术领域

[0001] 本实用新型涉及抹杆技术领域,具体为一种具有齿钉可拆卸结构的混凝土浇筑推平抹杆。

背景技术

[0002] 混凝土是指由胶凝材料将骨料胶结成整体的工程复合材料的统称;通常讲的混凝土一词是指用水泥作胶凝材料,砂、石作骨料;与水(可含外加剂和掺合料)按一定比例配合,经搅拌而得的水泥混凝土,也称普通混凝土,它广泛应用于土木工程。

[0003] 在混凝土铺好之后,需要将其外表面进行抹平,目前由工人完成抹面但该方法仅适合小面积混凝土面的抹平,对于大面积的混凝土面来说,不仅人工需要量更大,而且难以避免在抹平过程中留下脚印,影响已浇筑混凝土表面的观感质量,人工长时间使用刮板抹平会导致手臂会酸痛,从而会导致刮抹不够平整,为此,我们提出一种具有齿钉可拆卸结构的混凝土浇筑推平抹杆。

实用新型内容

[0004] 本实用新型要解决的技术问题是克服现有的缺陷,提供一种具有齿钉可拆卸结构的混凝土浇筑推平抹杆,具有推扶把手和伸缩杆,不需要弯腰刮抹;同时设置的挂平板和抹平辊,能够刮抹平整,有效提高了刮抹效率,可以有效解决背景技术中的问题。

[0005] 为实现上述目的,本实用新型提供如下技术方案:一种具有齿钉可拆卸结构的混凝土浇筑推平抹杆包括推平抹杆;

[0006] 推平抹杆:前后两侧均设有两个安装板,安装板通过第二固定螺栓固定,第二固定螺栓穿过安装板与推平抹杆内部通孔固定连接,两个安装板之间转动连接有转动轴,转动轴外侧固定连接有抹平辊,在抹平的过程中,抹平辊与浇筑的混凝土接触,通过转动轴转动,带动抹平辊滚动抹平,加快抹平速度,提高抹平效率。

[0007] 进一步的,所述推平抹杆上侧固定连接有U形架,U形架上侧前后两端通过第一固定螺栓固定,第一固定螺栓穿过U形架与推平抹杆上侧通孔固定连接,U形架上侧设有连接架,连接架左右两侧通过紧固螺栓和紧固螺母固定,紧固螺栓穿过连接架和U形架与紧固螺母配合使用,紧固螺栓与紧固螺母配合使用形成可拆卸结构,便于使用损坏过后的及时更换,结构稳定可靠。

[0008] 进一步的,所述连接架上侧固定连接有固定块,固定块上侧固定连接有两个安装座,安装座之间转动连接有转动块,定位螺栓穿过安装座和转动块与定位螺母配合使用,转动块能够在安装座之间转动,便于调节推扶把手的倾斜程度,有利于工作人员的舒适度。

[0009] 进一步的,所述转动块右上侧固定连接有连接块,连接块右上侧固定连接有推扶把手,避免了工作人员的弯腰刮抹,减缓了工作人员的疲劳程度,有利于提高工作效率。

[0010] 进一步的,所述推扶把手之间固定连接有伸缩杆,伸缩杆可以根据工作人员的身高调节推扶把手的高度,便于抹平中的使用。

[0011] 进一步的,所述推平抹杆下侧固定连接有抹平板,能够对大面积浇筑混凝土刮抹平整,有效提高了刮抹效率。

[0012] 与现有技术相比,本实用新型的有益效果是:本具有齿钉可拆卸结构的混凝土浇筑推平抹杆,具有以下好处:

[0013] 1、在抹平的过程中,抹平辊与浇筑的混凝土接触,通过转动轴转动,带动抹平辊滚动抹平,加快抹平速度,提高抹平效率。

[0014] 2、通过紧固螺栓与紧固螺母配合使用形成可拆卸结构,便于使用损坏过后的及时更换,结构稳定可靠。

[0015] 3、通过转动块能够在安装座之间转动,便于调节推扶把手的倾斜程度,有利于工作人员的舒适度。

附图说明

[0016] 图1为本实用新型结构示意图。

[0017] 图2为本实用新型结构正视示意图。

[0018] 图3为本实用新型结构图2中A处放大示意图

[0019] 图4为本实用新型结构左视示意图

[0020] 图中:1推平抹杆、2U形架、3第一固定螺栓、4连接架、5紧固螺栓、6紧固螺母、7固定块、8安装座、9定位螺栓、10定位螺母、11转动块、12连接块、13推扶把手、14伸缩杆、15抹平板、16安装板、17第二固定螺栓、18转动轴、19抹平辊。

具体实施方式

[0021] 下面将结合本实用新型实施例中的附图,对本实用新型实施例中的技术方案进行清楚、完整地描述,显然,所描述的实施例仅仅是本实用新型一部分实施例,而不是全部的实施例。基于本实用新型中的实施例,本领域普通技术人员在没有做出创造性劳动前提下所获得的所有其他实施例,都属于本实用新型保护的范围。

[0022] 请参阅图1-4,本实施例提供一种技术方案:一种具有齿钉可拆卸结构的混凝土浇筑推平抹杆包括推平抹杆1;

[0023] 推平抹杆1:前后两侧均设有两个安装板16,安装板16通过第二固定螺栓17固定,第二固定螺栓17穿过安装板16与推平抹杆1内部通孔固定连接,两个安装板16之间转动连接有转动轴18,转动轴18外侧固定连接有抹平辊19,在抹平的过程中,抹平辊19与浇筑的混凝土接触,通过转动轴18转动,带动抹平辊19滚动抹平,加快抹平速度,提高抹平效率。

[0024] 其中,推平抹杆1上侧固定连接有U形架2,U形架2上侧前后两端通过第一固定螺栓3固定,第一固定螺栓3穿过U形架2与推平抹杆1上侧通孔固定连接,U形架2上侧设有连接架4,连接架4左右两侧通过紧固螺栓5和紧固螺母6固定,紧固螺栓5穿过连接架4和U形架2与紧固螺母6配合使用,紧固螺栓5与紧固螺母6配合使用形成可拆卸结构,便于使用损坏过后的及时更换,结构稳定可靠,连接架4上侧固定连接有固定块7,固定块7上侧固定连接有两个安装座8,安装座8之间转动连接有转动块11,定位螺栓9穿过安装座8和转动块11与定位螺母10配合使用,转动块11能够在安装座8之间转动,便于调节推扶把手13的倾斜程度,有利于工作人员的舒适度,转动块11右上侧固定连接有连接块12,连接块12右上侧固定连接

有推扶把手13,避免了工作人员的弯腰刮抹,减缓了工作人员的疲劳程度,有利于提高工作效率,推扶把手13之间固定连接有伸缩杆14,伸缩杆14可以根据工作人员的身高调节推扶把手13的高度,便于抹平作业中的使用,推平抹杆1下侧固定连接有抹平板15,能够对大面积浇筑混凝土刮抹平整,有效提高了刮抹效率。

[0025] 本实用新型提供的一种具有齿钉可拆卸结构的混凝土浇筑推平抹杆的工作原理如下:紧固螺栓5与紧固螺母6配合使用形成可拆卸结构,便于使用损坏过后的及时更换,结构稳定可靠,在抹平的过程中,转动块11能够在安装座8之间转动,便于调节推扶把手13的倾斜程度,有利于工作人员的舒适度,推扶把手13避免了工作人员的弯腰刮抹,减缓了工作人员的疲劳程度,有利于提高工作效率,伸缩杆14可以根据工作人员的身高调节推扶把手13的高度,便于抹平中的使用,抹平板15,能够对大面积浇筑混凝土刮抹平整,有效提高了刮抹效率,抹平辊19与浇筑的混凝土接触,通过转动轴18转动,带动抹平辊19滚动抹平,加快抹平速度,提高抹平效率。

[0026] 以上所述仅为本实用新型的实施例,并非因此限制本实用新型的专利范围,凡是利用本实用新型说明书及附图内容所作的等效结构或等效流程变换,或直接或间接运用在其它相关的技术领域,均同理包括在本实用新型的专利保护范围内。

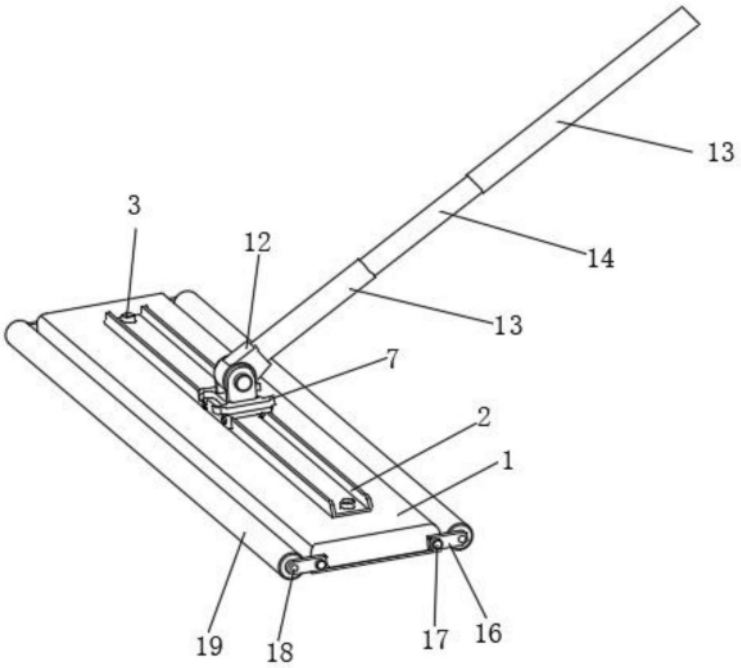

图1

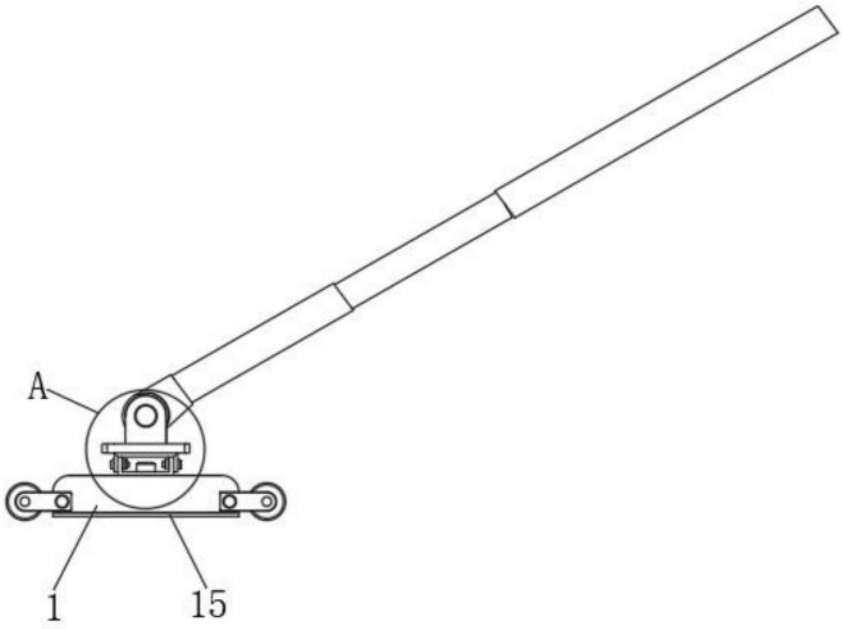

图2

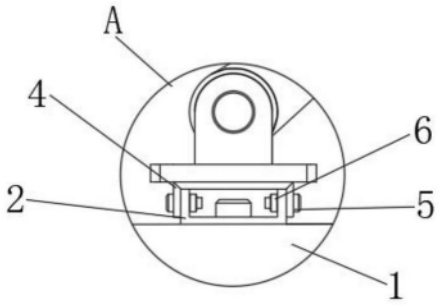

图3

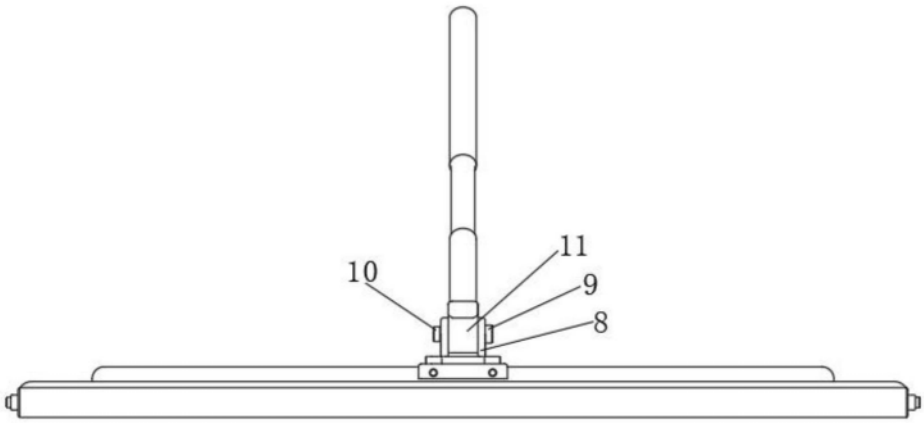

图4