РОССИЙСКАЯ ФЕДЕРАЦИЯ

(19) **RU** (11) **103 722** (13) **U1**

(51) МПК
A61B 17/94 (2006.01)

ФЕДЕРАЛЬНАЯ СЛУЖБА
ПО ИНТЕЛЛЕКТУАЛЬНОЙ СОБСТВЕННОСТИ,
ПАТЕНТАМ И ТОВАРНЫМ ЗНАКАМ

(12) ТИТУЛЬНЫЙ ЛИСТ ОПИСАНИЯ ПОЛЕЗНОЙ МОДЕЛИ К ПАТЕНТУ

(21)(22) Заявка: **2010144185/14, 28.10.2010**

(24) Дата начала отсчета срока действия патента:
28.10.2010

Приоритет(ы):
(22) Дата подачи заявки: **28.10.2010**

(45) Опубликовано: **27.04.2011** Бюл. № **12**

Адрес для переписки:
450077, г.Уфа-Центр, ул. Ленина, 3, БАШГОСМЕДУНИВЕРСИТЕТ, патентный отдел

(72) Автор(ы):
Галимов Олег Владимирович (RU),
Ханов Владислав Олегович (RU),
Шкундин Антон Владимирович (RU),
Файзуллин Тагир Ришатович (RU)

(73) Патентообладатель(и):
Галимов Олег Владимирович (RU),
Шкундин Антон Владимирович (RU)

(54) УСТРОЙСТВО ДЛЯ ЗАХВАТА И ПОДШИВАНИЯ ЖЕЛЧНОГО ПУЗЫРЯ К БРЮШНОЙ СТЕНКЕ

(57) Формула полезной модели

Устройство для захвата и подшивания желчного пузыря к брюшной стенке, характеризующееся тем, что содержит рукоятку с кнопкой и соединяющуюся с рукояткой полую заостренную на конце трубку, внутри которой размещены металлическая нить и пружинный механизм, который соединен с кнопкой для выдвижения крючкообразного зажима, необходимого для захвата металлической нити.

RU 103722 U1

RU 103722 U1

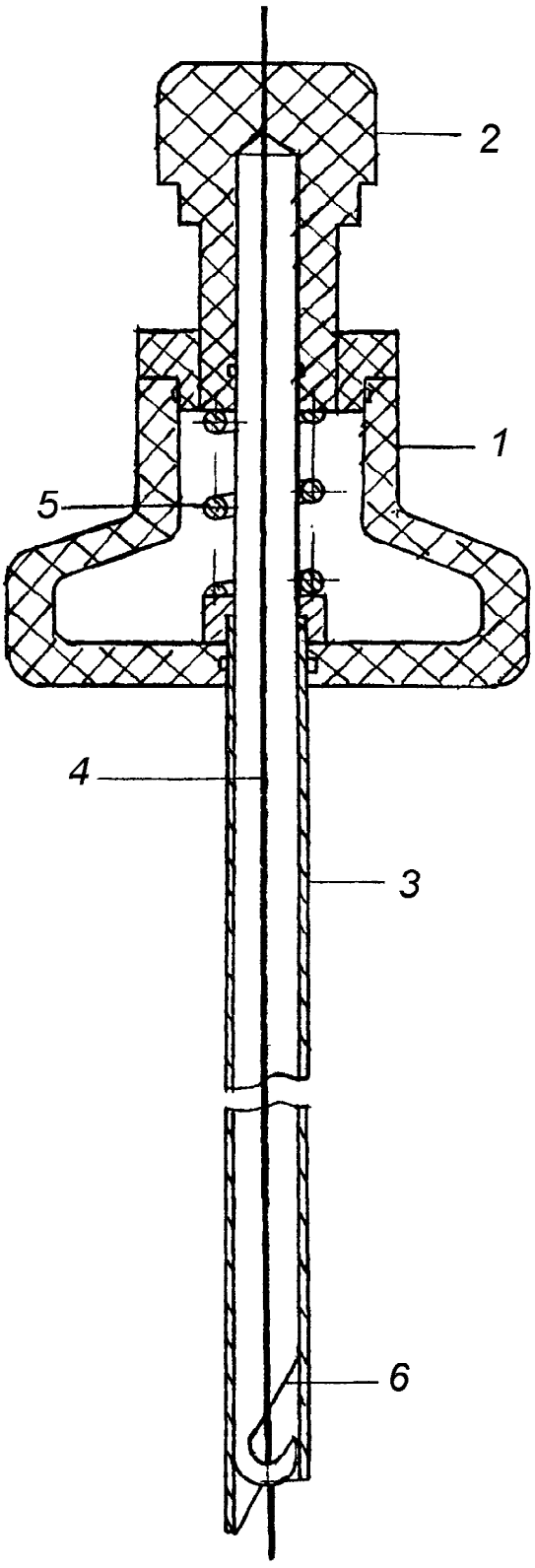

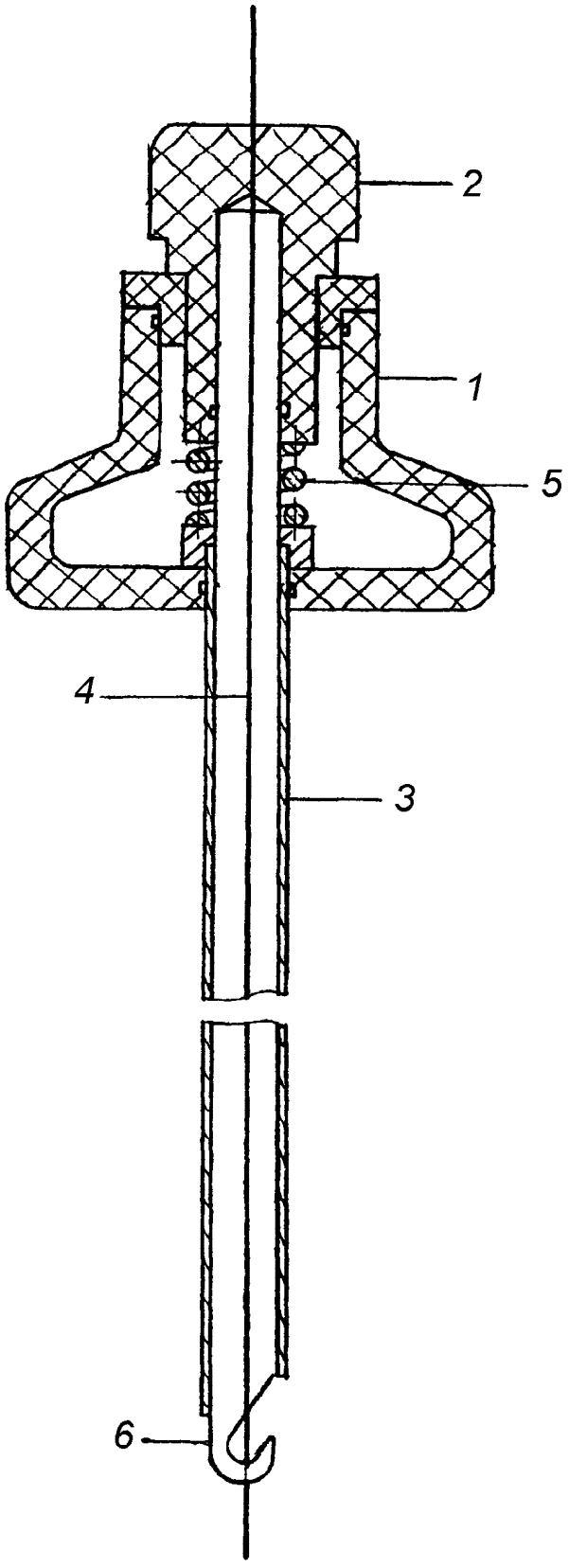

RU 103722 U1