(19)中华人民共和国国家知识产权局

(12)实用新型专利

(10)授权公告号 CN 202553009 U
(45)授权公告日 2012.11.28

(21)申请号 201220235637.5

(22)申请日 2012.05.15

(73)专利权人 宋一坚
地址 325200 浙江省平阳县宋桥镇四都村

(72)发明人 宋一坚

(51)Int.Cl.
A47C 3/029(2006.01)
A47C 1/022(2006.01)
A47C 7/50(2006.01)

权利要求书 1 页 说明书 1 页 附图 2 页

(54)实用新型名称

一种摇摆按摩椅

(57)摘要

本实用新型公开了一种摇摆按摩椅，包括坐垫、靠背和弧形底脚，其特征在于：摇摆按摩椅设有枕脚，枕脚在坐垫的前方侧前后活动设置。本实用新型增加了活动的枕脚，这样人躺在按摩椅上按摩时脚部可以伸直，躺着更舒适，使按摩效果更理想。

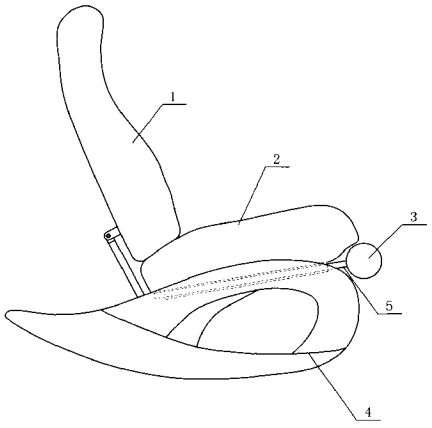

CN 202553009 U

1. 一种摇摆按摩椅，包括坐垫、靠背和弧形底脚，其特征在于：摇摆按摩椅设有枕脚，枕脚在坐垫的前方侧前后活动设置。

2. 如权利要求 1 所述的一种摇摆按摩椅，其特征在于：在坐垫的底部固定有框架，框架的两侧框条是沿坐垫前后方向设置的两条圆管，圆管内活动穿设有圆杆，所述枕脚连接在圆杆的端部。

3. 如权利要求 1 所述的一种摇摆按摩椅，其特征在于：所述枕脚为圆枕形状。

一种摇摆按摩椅

【技术领域】

[0001] 本实用新型涉及一种按摩椅，具体涉及一种摇摆按摩椅。

【背景技术】

[0002] 随着人们生活水平的日益提高，按摩椅已越来越多地进入人们的日常生活和工作中，摇摆按摩椅的出现更是增加了按摩椅的摇摆功能。但是，目前市场上的摇摆按摩椅，都是没有带枕脚的，这样人躺在按摩椅上按摩时脚部不可以伸直，时间一长会感觉不舒适，达不到理想的按摩效果。

【发明内容】

[0003] 鉴于目前公知技术存在的问题，本实用新型的目的旨在提供一种具有活动枕脚的摇摆按摩椅。

[0004] 本实用新型是通过以下技术方案实施的：一种摇摆按摩椅，包括坐垫、靠背和弧形底脚，其特征在于：摇摆按摩椅设有枕脚，枕脚在坐垫的前方侧前后活动设置。本实用新型提供的摇摆按摩椅，不仅带有枕脚，而且枕脚可以活动，当枕脚贴靠坐垫，基本与没带枕脚的摇摆按摩椅相似，当枕脚往外拉出，这样人躺在按摩椅上脚部就可以伸直，躺着更舒适，使按摩效果更理想。

[0005] 为便于枕脚的推进和拉出，在坐垫的底部固定有框架，框架的两侧框条是沿坐垫前后方向设置的两条圆管，圆管内活动穿设有圆杆，所述枕脚连接在圆杆的端部。

[0006] 作为优选，所述枕脚为圆枕形状。

【附图说明】

[0007] 本实用新型有如下附图：

[0008] 图 1 为本实用新型的结构图（枕脚贴靠坐垫），

[0009] 图 2 为图 1 中坐垫底部的视图，

[0010] 图 3 为图 1 中枕脚往外拉出时的状态图。

【具体实施方式】

[0011] 如图所示，本实用新型的摇摆按摩椅，包括坐垫 2、靠背 1、枕脚 3 和弧形底脚 4，枕脚 3 在坐垫 2 的前方侧前后活动设置，在坐垫 2 的底部固定有框架 6，框架的两侧框条是沿坐垫前后方向设置的两条圆管 7，圆管 7 内活动穿设有圆杆 5，所述枕脚 3 连接在圆杆 5 的端部，所述枕脚 3 为圆枕形状。上述的摇摆按摩椅，枕脚 3 可以用手拉出或推进，非常方便易行，当枕脚 3 贴靠坐垫 2（图 1 所示），基本与没带枕脚的摇摆按摩椅相似，当枕脚 3 往外拉出（图 3 所示），这样人躺在按摩椅上脚部就可以伸直，躺着更舒适，使按摩效果更理想。

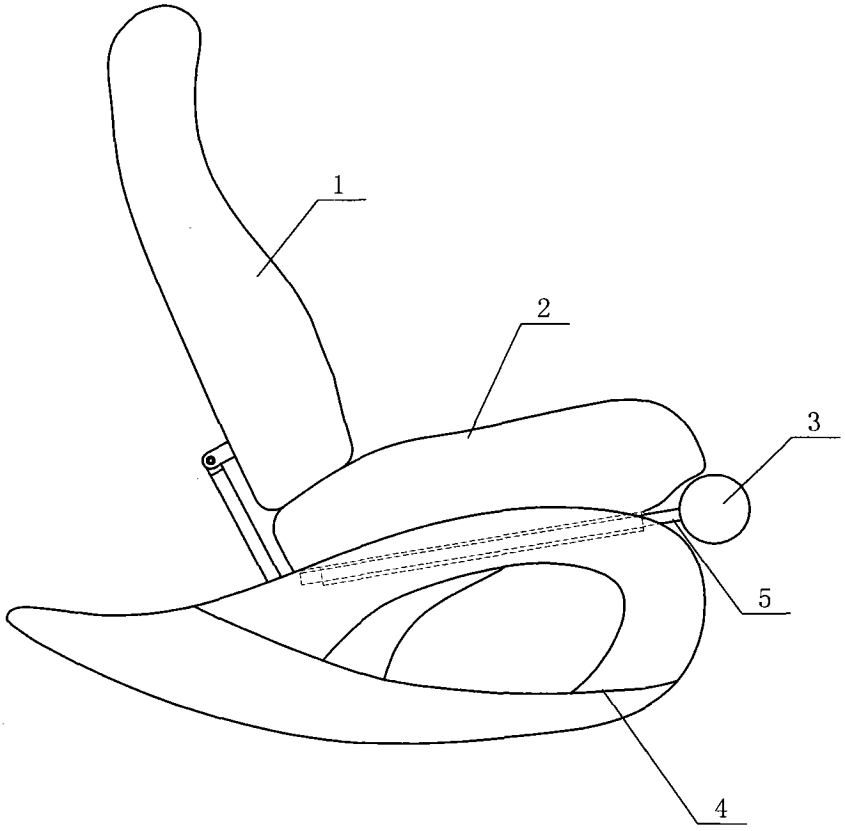

图 1

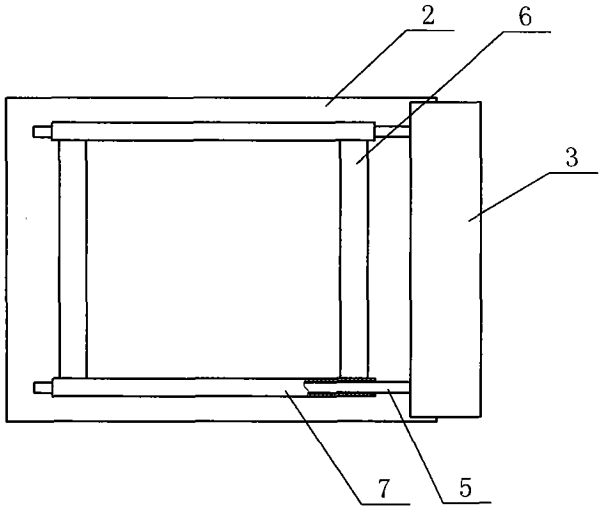

图 2

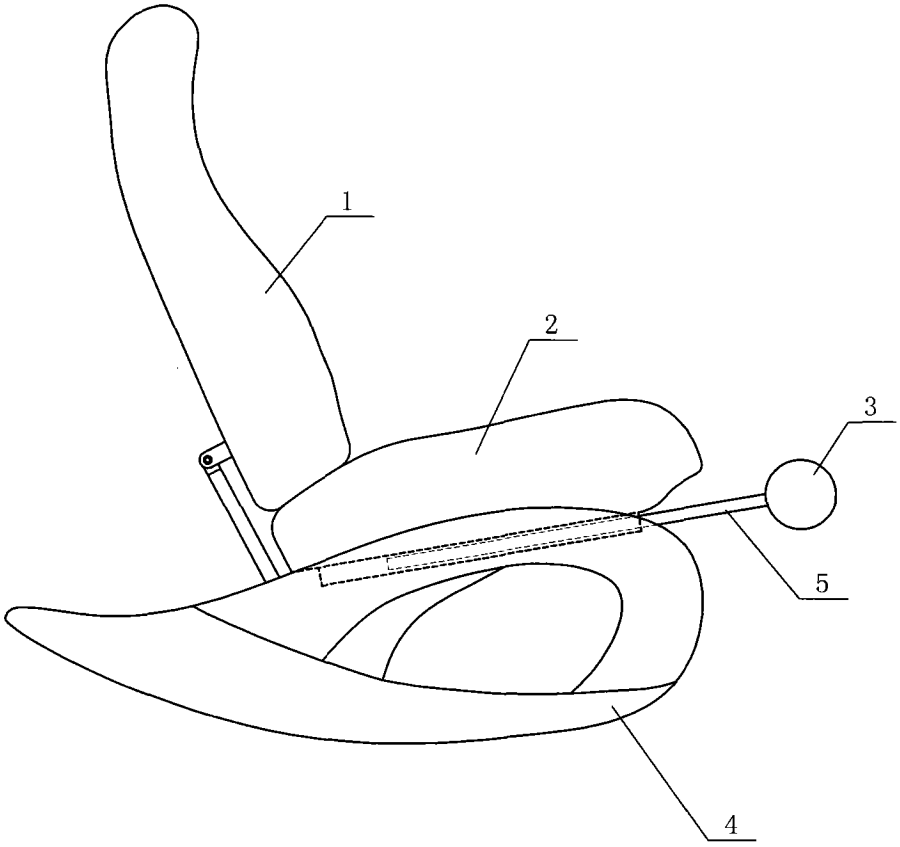

图 3