(19)中华人民共和国国家知识产权局

(12)实用新型专利

(10)授权公告号 CN 202747125 U
(45)授权公告日 2013.02.20

(21)申请号 201220295459.5

(22)申请日 2012.06.23

(73)专利权人 胡枝清
地址 363300 福建省漳州市云霄县云东路5号商业大厦403漳州市创达利节能光电有限公司

(72)发明人 不公告发明人

(51)Int.Cl.
F21S 8/00(2006.01)
F21V 23/00(2006.01)
F21V 19/00(2006.01)
F21V 17/00(2006.01)
F21W 131/101(2006.01)
F21Y 101/02(2006.01)

权利要求书 1 页 说明书 1 页 附图 1 页

(54)实用新型名称

一种隧道灯

(57)摘要

本实用新型公开了一种隧道灯，包括铸铝灯壳、灯座、灯面钢化玻璃、大功率LED节能球泡灯，所述灯座装在所述铸铝灯壳中，所述大功率LED节能球泡灯装在所述灯座上，在所述铸铝灯壳的面上装所述灯面钢化玻璃。本实用新型结构简单、节能环保、使用安全、安装简单。

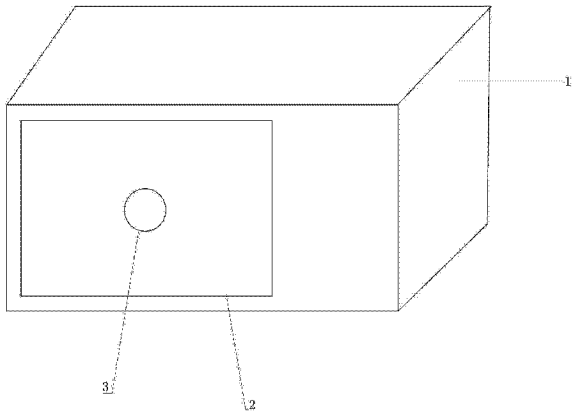

CN 202747125 U

1. 一种隧道灯，包括铸铝灯壳、灯座、灯面钢化玻璃、大功率 LED 节能球泡灯，其特征是：所述灯座装在所述铸铝灯壳中，所述大功率 LED 节能球泡灯装在所述灯座上，在所述铸铝灯壳的面上装所述灯面钢化玻璃，所述大功率 LED 节能球泡灯由大功率的 LED 节能发光二极管串联组成灯组板，将所述灯组板装在铝压散热板灯盒内，由恒流驱动电源和节能电子元件组成电路板，将电路板装在灯组板后面并用导线连接，在铝压散热板灯盒的面上装钢化玻璃外罩，在铝压散热板灯盒的下方装灯头。

一种隧道灯

技术领域

[0001] 本实用新型涉及灯具领域，更具体地说涉及一种隧道灯。

背景技术

[0002] 传统中灯只是照明作用，随着生活水平的提高，人们注重了灯使用的安全性、及灯的美观和节能环保问题。

实用新型内容

[0003] 为解决上述问题，本实用新型提供一种结构简单、节能环保、使用安全的隧道灯。

[0004] 本实用新型隧道灯，包括铸铝灯壳、灯座、灯面钢化玻璃、大功率 LED 节能球泡灯，所述灯座装在所述铸铝灯壳中，所述大功率 LED 节能球泡灯装在所述灯座上，在所述铸铝灯壳的面上装所述灯面钢化玻璃，所述大功率 LED 节能球泡灯由大功率的 LED 节能发光二极管串联组成灯组板，将所述灯组板装在铝压散热板灯盒内，由恒流驱动电源和节能电子元件组成电路板，将电路板装在灯组板后面并用导线连接，在铝压散热板灯盒的面上装钢化玻璃外罩，在铝压散热板灯盒的下方装灯头。

[0005] 本实用新型隧道灯的有益效果为 :结构简单、节能环保、使用安全、安装简单。

附图说明

[0006] 图 1 是本实用新型隧道灯的结构示意图 ;

[0007] 图 2 是本实用新型隧道灯的大功率 LED 节能球泡灯的结构示意图。

具体实施方式

[0008] 下面结合说明书附图对本实用新型隧道灯作进一步描述。

[0009] 在图 1、图 2 中，本实用新型隧道灯，包括铸铝灯壳 1、灯座 3、灯面钢化玻璃 2、大功率 LED 节能球泡灯 4，所述灯座 3 装在所述铸铝灯壳 1 中，所述大功率 LED 节能球泡灯 4 装在所述灯座 3 上，在所述铸铝灯壳 1 的面上装所述灯面钢化玻璃 2，所述大功率 LED 节能球泡灯 4 由大功率的 LED 节能发光二极管串联组成灯组板 6，将所述灯组板 6 装在铝压散热板灯盒 5 内，由恒流驱动电源和节能电子元件组成电路板，将电路板装在灯组板 6 后面并用导线连接，在铝压散热板灯盒 5 的面上装钢化玻璃外罩 7，在铝压散热板灯盒 5 的下方装灯头 8。

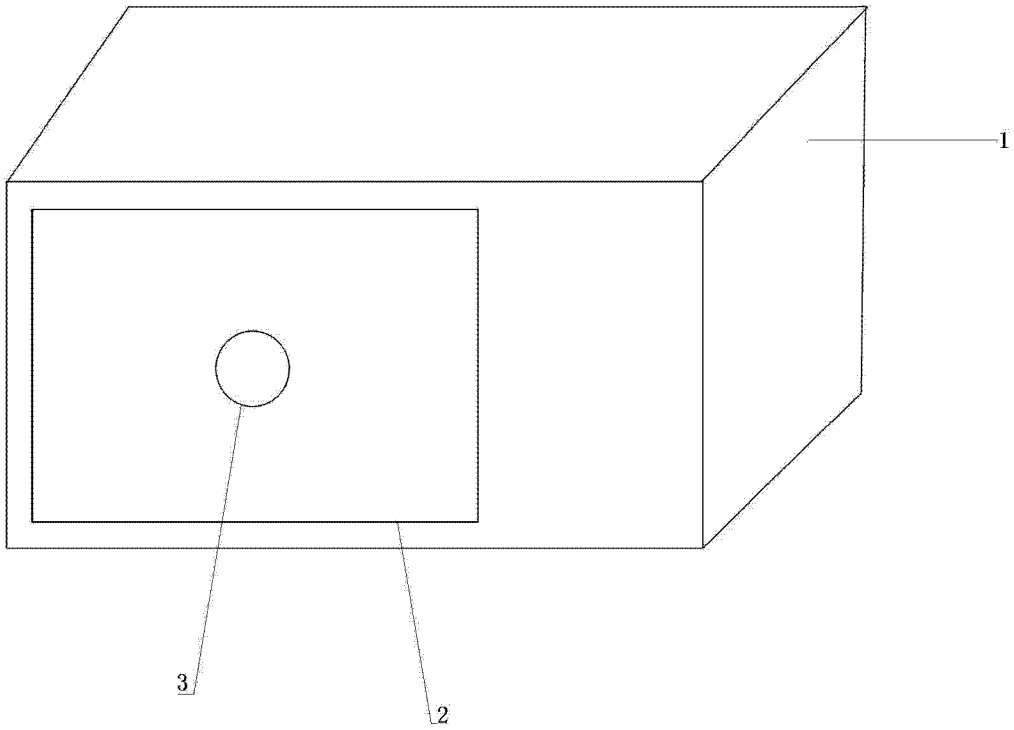

图 1

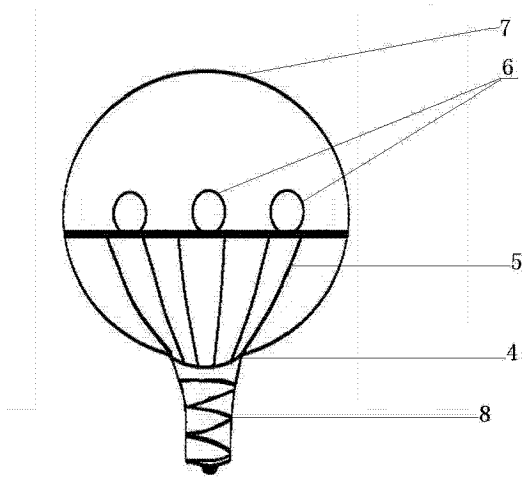

图 2