RÉPUBLIQUE FRANÇAISE

INSTITUT NATIONAL
DE LA PROPRIÉTÉ INDUSTRIELLE

PARIS

(11) N° de publication : **2 522 051**
(A n'utiliser que pour les commandes de reproduction).

A1

DEMANDE DE BREVET D'INVENTION

(21) **N° 82 03463**

(54) **Barrière anti-congère incorporant une bande de matériau textile ou similaire.**

(51) Classification internationale (Int. Cl. ³). **E 04 H 17/00.**

(22) Date de dépôt ..... 25 février 1982.
(33) (32) (31) Priorité revendiquée :

(41) Date de la mise à la disposition du public de la demande ..... B.O.P.I. — « Listes » n° 34 du 26-8-1983.

(71) Déposant : ATELIER DE BACHAGE DU CENTRE ANTOINE MATUSSIERE ET FILS SARL. — FR.

(72) Invention de : Antoine Matussière.

(73) Titulaire : *Idem* (71)

(74) Mandataire : Jacques Chanet, conseil en brevets,
95 *bis*, av. de Royat, BP n° 27, 63400 Chamalières.

La présente invention est du domaine des ouvrages de retenue du type barrière, elle a plus particulièrement pour objet de proposer une barrière anti-congère et brise-vent à partir d'une bande de tissu ou analogue, maintenue dans un plan vertical par des mâts plantés dans le sol et par des haubans ancrés dans le sol et reliés aux mâts.

On connaît depuis longtemps, dans les régions de montagne principalement, des moyens rustiques de défense contre la neige, le vent, constitués notamment par des barrières en bois du genre palissades, clouées sur des piquets également en bois.

On connaît aussi d'autres moyens plus récents mettant en oeuvre des matériaux textiles ou analogues, tels que décrits notamment dans les brevets français n° 2 440 513 (NORTENE) et 2 475 608 (GUICHARD) constituant des moyens de lutte contre l'enneigement ; ces moyens présentent des inconvénients dans la complexité de la réalisation et dans la difficulté de mise en oeuvre.

La présente invention se propose de remédier aux inconvénients précités en proposant une barrière de fabrication simple, d'une mise en place facile et rapide à l'occasion d'une dépose temporaire à une époque donnée de la saison.

Selon la présente invention, un dispositif destiné principalement à réaliser une barrière anti-congère et brise-vent du type comprenant une bande de tissu ou similaire, maintenue dans le plan vertical par des poteaux métalliques ancrés dans le sol et haubanés, est caractérisé d'une manière générale par le fait que lesdits poteaux sont composés de deux parties : d'une part, une partie inférieure, dite pieu, destinée à être fichée en terre, ledit pieu comportant une garde située dans sa partie médiane, et d'autre part, une partie supérieure, dite mât, solidaire par emboitement de l'extrémité supérieure dudit pieu, d'où il résulte que l'enfoncement du pieu dans le sol peut être effectué sans sa partie supérieure, ce qui a pour résultat d'obtenir une grande facilité de mise en place.

Suivant une disposition particulière, ledit emboitement est un emboitement selon lequel le mât est positionné autour, ou à l'extérieur, de l'extrémité supérieure du pieu, et en ce que ledit mât est un tube.

Selon une autre caractéristique ledit pieu est réalisé à partir d'une barre métallique pleine effilée à son extrémité inférieure.

Selon une autre caractéristique ledit mât comporte à son extrémité supérieure, une boucle métallique, ovale soudée sur cette extrémité et débordant de part et d'autre du tube constituant ledit mât, de manière à permettre le passage d'un filin de haubanage de chaque côté de cette boucle, ce qui a pour résultat d'éviter un contact éventuel du filin avec l'extrémité tranchante du mât.

Selon une autre caractéristique la bande de tissu ou similaire de la barrière proprement dite, comporte, au moins le long de chacun de ses bords, un ourlet destiné au passage d'un mât.

Selon une autre caractéristique, ladite bande de tissu est repliée sur elle-même, le long de ses bords supérieurs et inférieurs.

Selon une autre caractéristique, un galon de tissu extra-fort, ou similaire, est cousu le long du repli supérieur, à l'exception d'une partie non cousue formant une demie-boucle située en face de l'ourlet emprisonnant le mât, ladite demie-boucle étant destinée au passage d'un moyen de suspension de la bande de tissu, ce qui a pour résultat de maintenir la bande de tissu à bonne hauteur le long des mâts.

Selon une autre caractéristique, ledit moyen de suspension est constitué par un crochet métallique fixé dans la partie supérieure du mât.

Le dispositif de l'invention est aussi caractérisé en ce que le matériau constitutif de ladite bande textile ou similaire est un tissu enduit de matière plastique, et en ce que des trous sont pratiqués dans ce tissu et alignés dans les deux sens du droit-fil.

La présente invention sera mieux comprise, et des détails en relevant apparaîtront, à la description qui va être faite de formes particulières de réalisation, en relation avec les figures des planches annexées dans lesquelles :

- la fig.1 est une vue perspective d'une barrière anti-congère de l'invention,
- la fig.2 est un détail à plus grande échelle de la figure précédente,
- la fig.3 est une coupe partielle d'un pieu enfoncé dans le sol et d'un mât emboité dans ce pieu,
- la fig.4 est une coupe d'un outil destiné à l'enfoncement d'un pieu et à son arrachage,
- la fig.5 est une coupe de l'extrémité supérieur d'un mât pourvue d'un crochet,
- la fig.6 représente en perspective l'accrochage de la bande textile, ainsi qu'un détail du passage du filin dans la boucle soudée sur le mât, et
- les fig.7, 8 et 9 représentent différentes textures d'une bande de tissu convenant pour une barrière de l'invention et leurs trous de décompression.

Sur la fig.1, une barrière anti-congère de l'invention est constituée d'une manière générale, d'une bande 1 de textile, soutenue par des mâts verticaux tels que 3 maintenus verticalement par des haubans, tels que 6. On notera que la bande de tissu est maintenue à environ une trentaine de centimètres au-dessusdu sol.

Sur la fig.2 est représenté une boucle ovale métallique soudée sur l'extrémité d'un mât et débordant de chaque côté pour permettre le passage des filins 6 de haubanage ; sur cette même figure est aussi représenté ledit mât 3 emprisonné dans un ourlet 2 ainsi que le repli 4 de ladite bande 1 de textile de la barrière proprement dite de l'invention.

Sur la fig.3 est représenté le détail d'un pieu 8 effilé à sa base et enfoncé dans le sol jusqu'à sa garde 8bis ainsi que ledit mât 3 emboité dans la partie supérieure, hors du sol, dudit pieu.

Sur la fig.4, est représenté un outil du genre mouton particulièrement adapté tant pour l'enfoncement d'un pieu dans le sol que pour son arrachage ; cet outil est constitué par une masse annulaire 14 pouvant se déplacer le long d'un tube métallique 13 et frapper sur deux butées 15 et 16 situées aux extrémités de ce tube, l'une 15 jouant le rôle d'enclume et de transmission de la force développée par ladite masse annulaire sur la garde 8bis dudit pieu et permettant ainsi son enfoncement dans le sol ; l'autre 16 étant conformée en "pied de biche" pour pouvoir être introduite sous la garde du pieu, en vue de son arrachage. Pour l'arrachage d'un pieu, il suffit de renverser l'instrument en plaçant ladite fourche 16 sous la garde 8bis du pieu et d'opérer l'opération de frappe sur l'enclume 15 dans le sens inverse de la plantation du pieu.

La fig.5 illustre la partie supérieure d'un mât dans lequel se fixe un crochet 9 de suspension du tissu textile de l'invention, ainsi que la boucle soudée 5 destinée à l'accrochage des filins de haubanage.

La fig.6 illustre la façon dont est maintenue à bonne hauteur la bande textile 1 : un galon d'extra-fort 11 est cousu le long du repli supérieur 4 de la boucle du pieu, à l'exception de parties non cousues telles que 10 , situées au voisinage d'un ourlet tel que 2 ; ces parties 10 non cousues permettent le passage du crochet 9 et fixent, dès lors, la position en hauteur de la bande par rapport au mât.

Sur les fig.7,8,9 plusieurs matériaux textiles sont représentés à titre illustratif et non limitatif des matériaux convenant à la réalisation de l'invention. Sur la fig.7 plus particulièrement un textile 18 est constitué de fils de trame et de fils de chaîne de texture assez lâche, enrobé de matière plastique ; on remarquera la texture particulièrement ajourée de ce matériau qui autorise

la décompression de la face de la barrière située "au vent". Sur les fig.8 et 9 un matériau convenant pour la réalisation de la barrière de l'invention est constitué d'une toile à texture assez fine, telle que 19, enduite d'une matière plastique de manière à conférer à cette toile une totale imperméabilité au vent ; en vue de permettre la décompression sus mentionnée on a découpé dans cette toile enduite des ouvertures rondes ou carrées telles que 20 et 21 respectivement, ces ouvertures étant alignées les unes par rapport aux autres dans les sens du droit fil de la toile (flèches 22 et 23 respectivement), de manière à porter un préjudice minimal à la résistance globale de la toile.

Il doit être enfin compris que la présente invention n'est pas limitée aux exemples de réalisation ci-dessus décrits, mais qu'elle s'entend de toute barrière anti-congère et brise-vent mettant en oeuvre un dispositif tel que défini par les caractéristiques générales énoncées plus haut. L'invention peut également s'appliquer à des protections autres que la neige et le vent, notamment en matière de protection contre le sable dans les dunes, en bordure de mer, etc....

REVENDICATIONS

1-. Dispositif destiné principalement à réaliser une barrière anti-congère et brise-vent du type comprenant une bande de tissu (1) ou similaire, maintenue dans le plan vertical par des poteaux métalliques ancrés dans le sol et haubanés, caractérisé :

par le fait que lesdits poteaux (3,8) sont composés de deux parties : d'une part, une partie inférieure, dite pieu (8), destinée à être fichée en terre, ledit pieu comportant une garde (8bis) située dans sa partie médiane, et d'autre part, une partie supérieure dite mât (3) solidaire par emboîtement de l'extrémité supérieure dudit pieu,

d'où il résulte que l'enfoncement du pieu dans le sol peut être effectué sans la partie supérieure, ce qui a pour résultat d'obtenir une grande facilité de mise en place.

2.- Dispositif selon la revendication 1, caractérisé :

en ce que ledit emboitement est un emboitement selon lequel le mât est positionné autour, ou à l'extérieur, de l ' extrémité supérieure du pieu, et

en ce que ledit mât est un tube.

3.- Dispositif selon la revendication 2, caractérisé :

en ce que ledit pieu est réalisé à partir d'une barre métallique (8) pleine effilée à son extrémité inférieure ;

4.- Dispositif selon la revendication 2, caractérisé :

en ce que ledit mât comporte à son extrémité supérieure, une boucle (5) métallique, ovale, soudée sur cette extrémité et débordant de part et d'autre du tube constituant ledit mât, de manière à permettre le passage d'un filin de haubanage (6) de chaque côté de cette boucle,

ce qui a pour résultat d'éviter un contact éventuel du filin avec l'extrémité tranchante du mât.

5.- Dispositif selon la revendication 4, caractérisé :

en ce que la bande de tissu ou similaire (1) de la barrière proprement dite, comporte, au moins le long de chacun de ses bords (2), un ourlet destiné au passage d'un mât.

6.- Dispositif selon la revendication 5, caractérisé :

en ce que ladite bande de tissu est repliée sur elle-même, le long de ses bords supérieurs et inférieurs (4);

7.- Dispositif selon la revendication 6, caractérisé :

en ce qu'un galon (11) de tissu extra-fort, ou similaire, est cousu le long du repli (4) supérieur, à l'exception d'une partie non cousue formant une demie-boucle (10) située en face de l'ourlet emprisonnant le mât (3) ; ladite demie-boucle étant destinée au passage d'un moyen de suspension (9) de la bande de tissu,

ce qui a pour résultat de maintenir la bande de tissu à bonne hauteur le long des mâts.

8.- Dispositif selon la revendication 7, caractérisé :

en ce que ledit moyen de suspension est constitué par un crochet métallique (9) fixé dans la partie supérieure du mât.

9.- Dispositif selon la revendication 1, caractérisé :

en ce que le matériau constitutif de ladite bande textile ou similaire est un tissu enduit de matière plastique, et

en ce que des trous (20,21) sont pratiqués dans ce tissu et alignés dans les deux sens du droit-fil.

PL 1/3

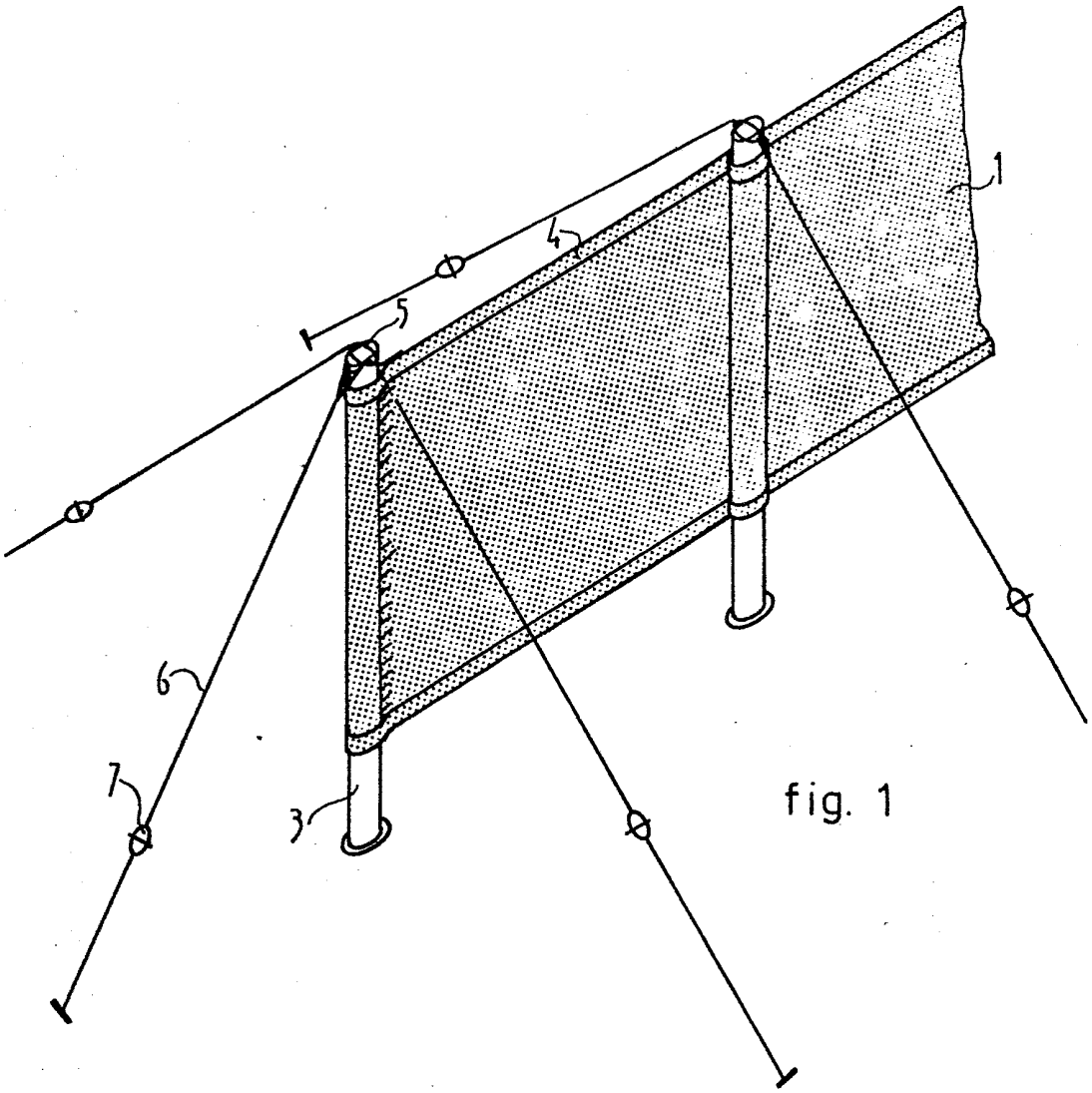

fig. 1

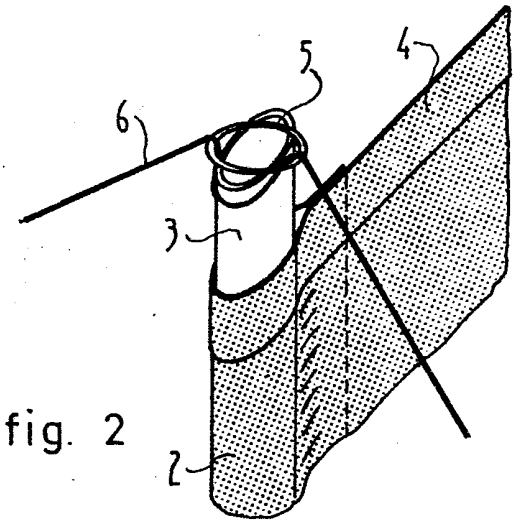

fig. 2

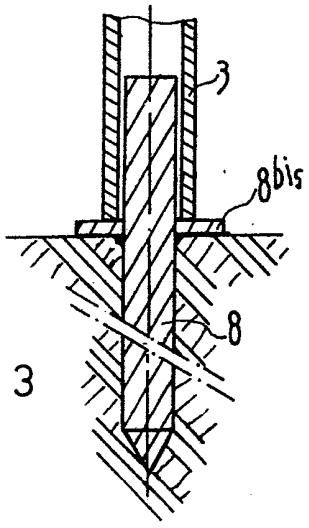

fig. 3

PL. 2/3

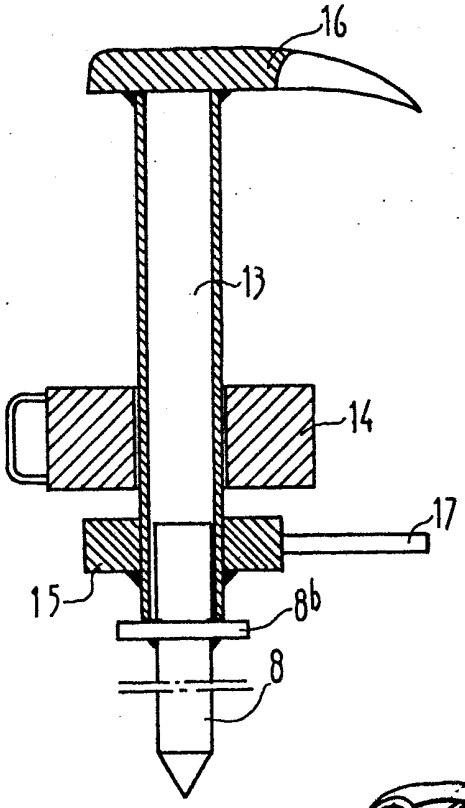

fig. 4

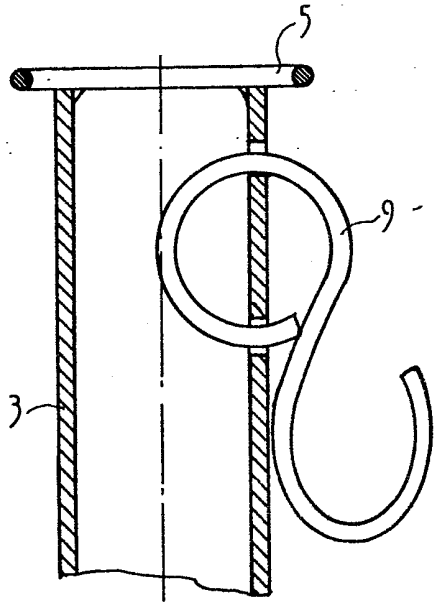

fig. 5

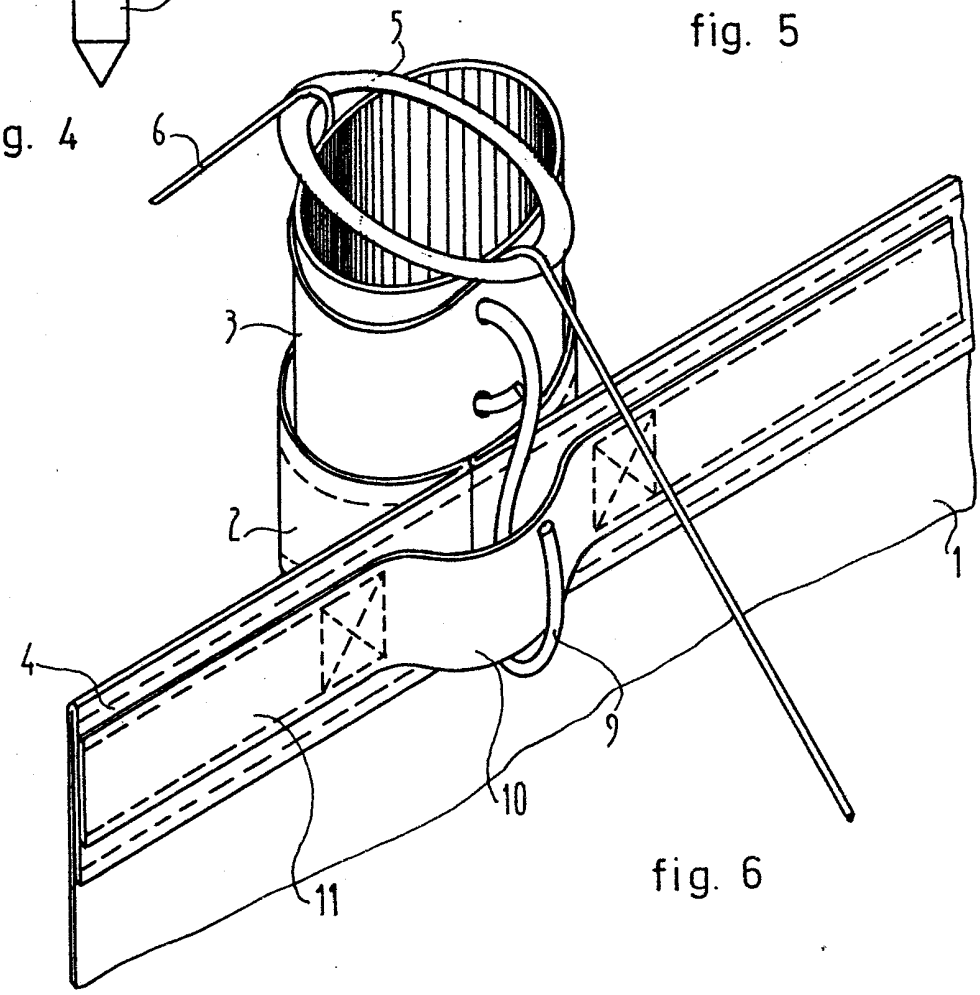

fig. 6

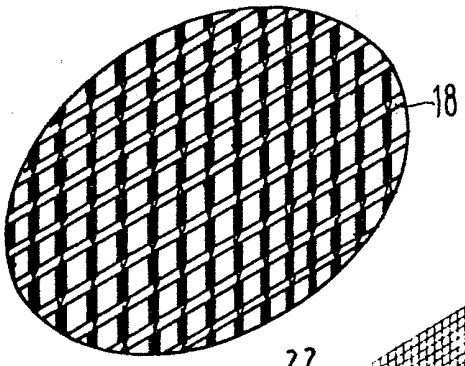

fig. 7

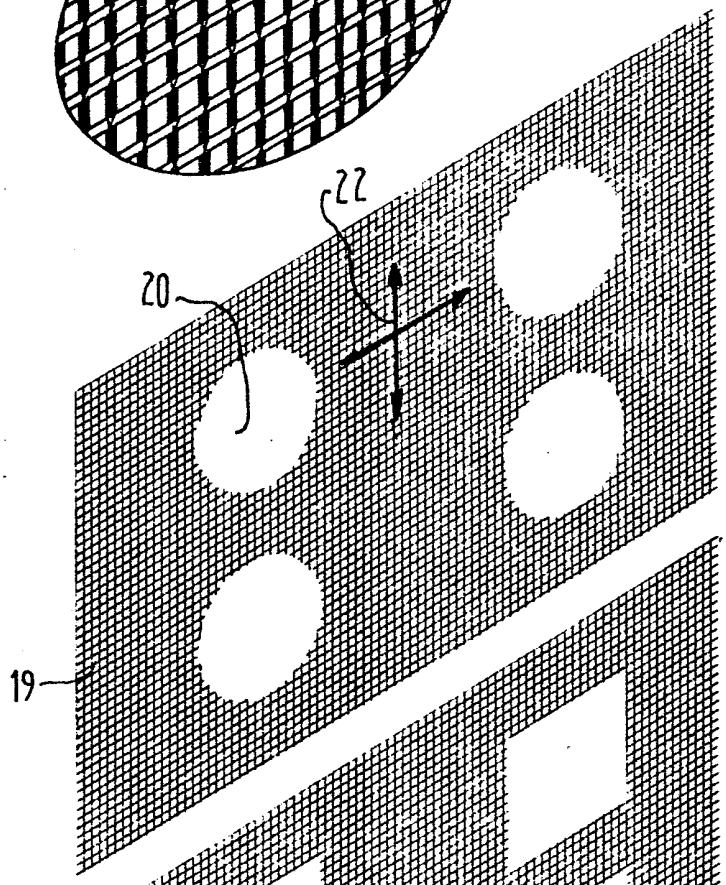

fig. 8

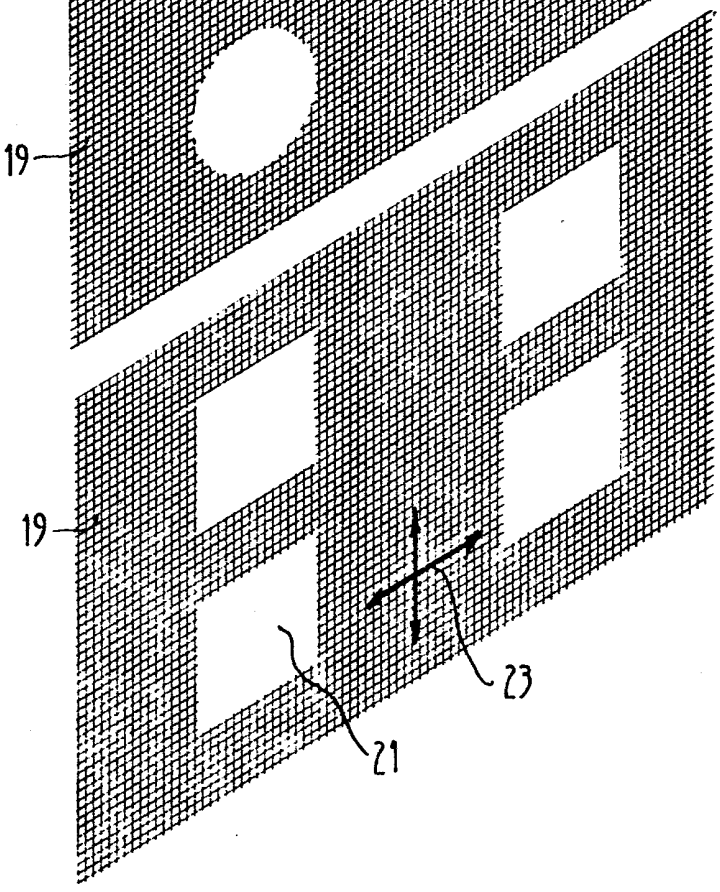

fig. 9