(19) 대한민국특허청(KR)
(12) 공개특허공보(A)

(51) Int. Cl.[6]
B60C 15/05

(11) 공개번호 특1995-0031559
(43) 공개일자 1995년12월18일

(21) 출원번호 특1995-0008322
(22) 출원일자 1995년04월11일
(30) 우선권주장 08/226,531 1994년04월12일 미국(US)
(71) 출원인 더 굿이어 타이어 앤드 러버 캄파니 카알 에이취. 크루코우
미합중국 오하이오 44316-0001 애크론 이스트 마켓트 스트리트 1144
(72) 발명자 죤 타데우즈 왈콜
미합중국 오하이오 44514 폴란드 버지스 레이크 드라이브 8160
레이몬드 워렌 밀마이어
미합중국 오하이오 44319 애크론 도어윌 드라이브 305
고든 벤틀리 브라이언트
미합중국 오하이오 44236 허드슨 알뷰터스 드라이브 1724
(74) 대리인 김창세, 김영, 장성구

심사청구 : 없음

(54) 개선된 항공기용 타이어

요약

본 발명은 개선된 항공기용 타이어(10)에 관한 것으로, 상기 타이어는 적어도 두개의 원주방향으로 연장된 보강재 삽입물을 가진다. 적어도 하나의 보강재 삽입물(90) 쌍은 상기 타이어의 각각의 측면상에 위치 설정된다. 각각의 삽입물(90)은 바이어스 각도의 코드를 가진 두개의 코드 보강부재(91,92)를 가지는 것이 바람직하다. 상기 코드는 인접한 부재의 코드에 대해 동일하지만 반대 방향으로 존재한다. 보강부재(91,92)의 쌍들은 비이드부(18,20)로부터 연장되어 상기 측벽(14A,16A)의 반경방향 상측부에 종결된다, 보강 부재(91,92)의 각 쌍은 상기 타이어(10)의 플라이 측면상에 한쌍의 카커스 플라이(36, 37, 38, 39, 40, 41, 42, 43)사이에 삽입된다. 이러한 구조는 타이어의 내구성을 증가시킴과 동시에 특정한 중량 감소를 획득할 수 있다.

대표도

도1

명세서

[발명의 명칭]

개선된 항공기용 타이어

[도면의 간단한 설명]

제1도는 본 발명에 따라 제작된 개선된 항공기용 타이러를 도시한 단면도, 제2도는 본 발명에 따라 제작된 대칭형 타이어의 일측면 또는 절반부를 도시한 또다른 확대 단면도, 제3도는 상기 타이어의 반대측 절반부의 유사도로서, 플라이, 삽입물 및 비이드 코어의 방향을 도시하는 타이어의 절반부를 도시한 개략도, 제4도는 본 발명에 따라 제작된 개선된 항공기용 타이어의 또 다른 실시예의 단면도.

본 건은 요부공개 건이므로 전문 내용을 수록하지 않았음

(57) 청구의 범위

청구항 1

트레드 패턴과, 한쌍의 측벽부와, 나란이 이격되고 축방향으로 이격된 적어도 하나의 신장하지 않는 비이드 코어를 가진 한 쌍의 이격된 비이드부 및 비이드부로부터 비이드부로 타이러를 중심으로 원주방향으로 연장된 복수의 카커스 플라이를 가지며, 각각의 플라이는 대향 비이드부의 비이드 코어 사이에 연장된 플라이 측면을 가진 개선된 항공기용 타이어에 있어서; 보강재 삽입물은 적어도 두개의 원주방향으로 연장되며, 타이어의 각각의 측면상에 적어도 하나의 보강재 삽입물이 있으며, 상기 비이드로부터 연

장되어 상기 측벽의 반경방향 상측부에서 종결되는 각각의 보강재 삽입물은 상기 플라이 측면상의 한쌍의 카커스 플라이드 사이에 삽입되는 것을 특징으로 개선된 항공기용 타이어.

청구항 2

제1항에 있어서, 상기 부강재 삽입물은 축방향으로 인접한 한 쌍의 코드 보강부재를 가진 개선된 항공기용 타이어.

청구항 3

제2항에 있어서, 상기 코드 보강 부재는 비어어스 각도의 코드를 가지며, 상기 코드는 인접한 코드 보강부재의 코드와 관련된 방향에 동일하지만 반대 방향이 되는 개선된 항공기용 타이어.

청구항 4

제2항에 있어서, 상기 카커스 플라이의 코드와 보강부재의 코드는 동일한 신장퍼센트를 가진 직물 물질로 형성된 개선된 항공기용 타이어.

청구항 5

제4항에 있어서, 상기 플라이의 코드와 보강 부재는 나일론이 되는 개선된 항공기용 타이어.

청구항 6

제1항에 있어서, 상기 삽입물은 적어도 하나의 반경방향 플라이를 가지며, 상기 플라이는 코드 보강재인 개선된 항공기용 타이어.

청구항 7

제6항에 있어서, 상기 반경방향 플라이 삽입물은 나일론 코드를 가진 개선된 항공기용 타이어.

청구항 8

제1항에 있어서, 상기 카커스 플라이는 반경방향으로 연장된 코드를 가진 개선된 항공기용 타이어.

청구항 9

제1항에 있어서, 상기 카커스 플라이는 바이어스 각도의 코드를 가지며, 적어도 두개의 신장가능하지 않는 비이드 코어를 중심으로 싸여진 개선된 항공기용 타이어.

청구항 10

제1항에 있어서, 상기 타이어는 측면 당 적어도 두개의 삽입물을 가진 개선된 항공기용 타이어.

※ 참고사항 : 최초출원 내용에 의하여 공개하는 것임.

도면

도면1

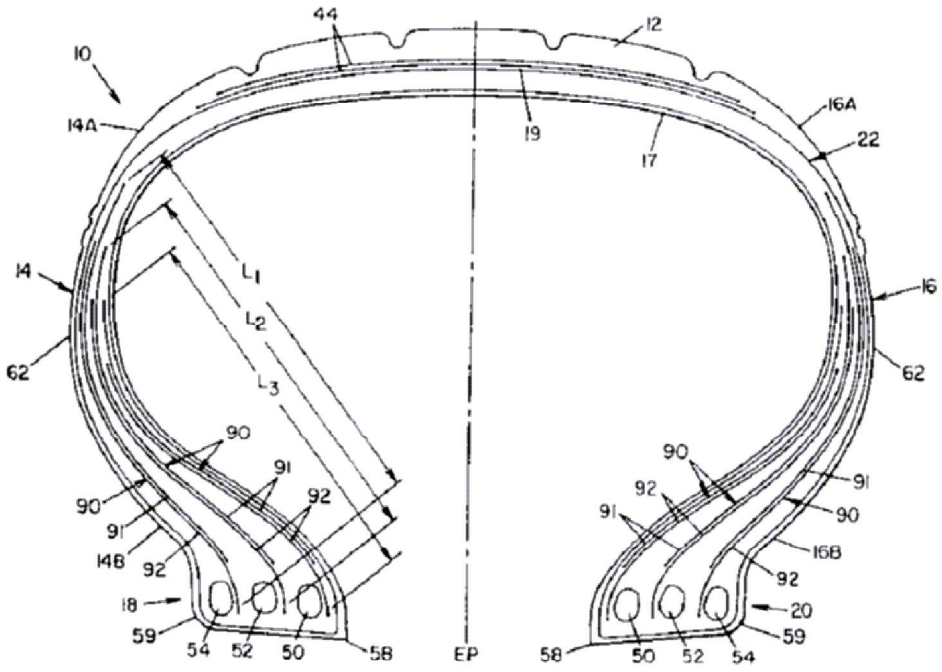

도면2

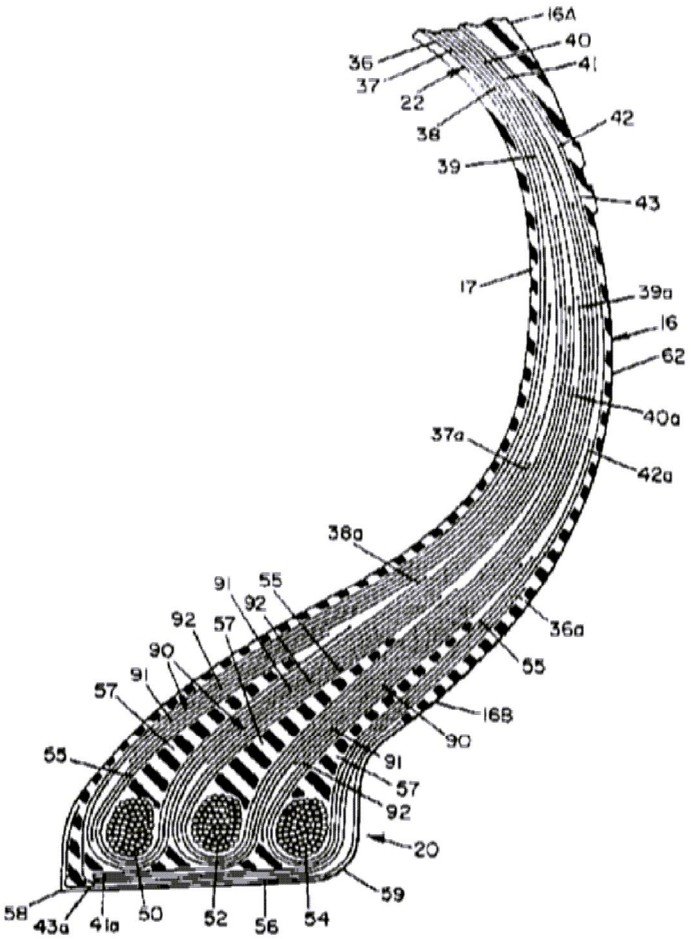
16A
40
41
36
37
22
38
42
39
43
17
39a
16
62
40a
37a
42a
38a
91
55
92
92
57
36a
90
91
55
57
16B
90
55
91
57
92
20
59
58
43a
41a
50
52
56
54

도면3

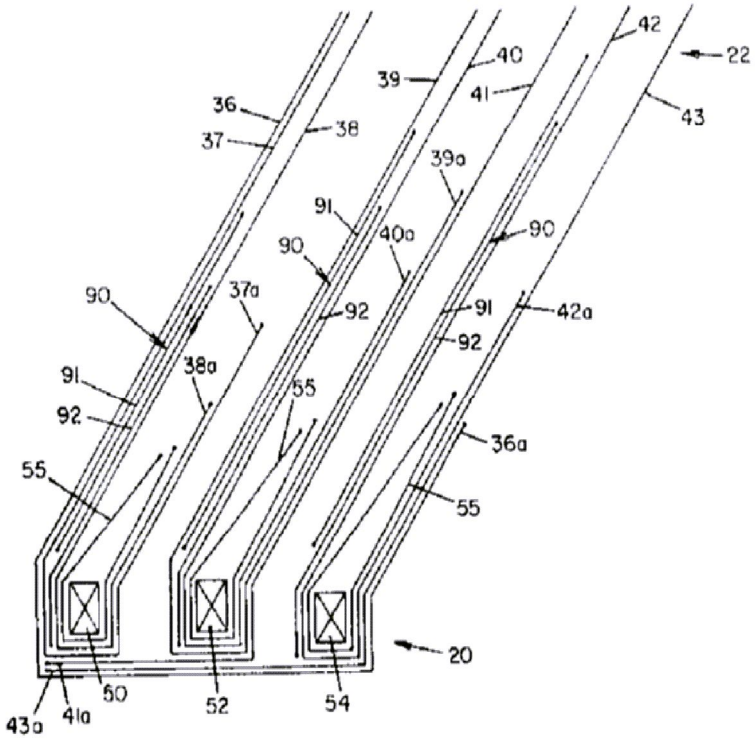
42
22
40
39
41
43
36
38
37
39a
91
40a
90
90
37a
92
91
42a
92
38a
91
92
55
36a
55
55
20
50
43a
41a
52
54

도면4

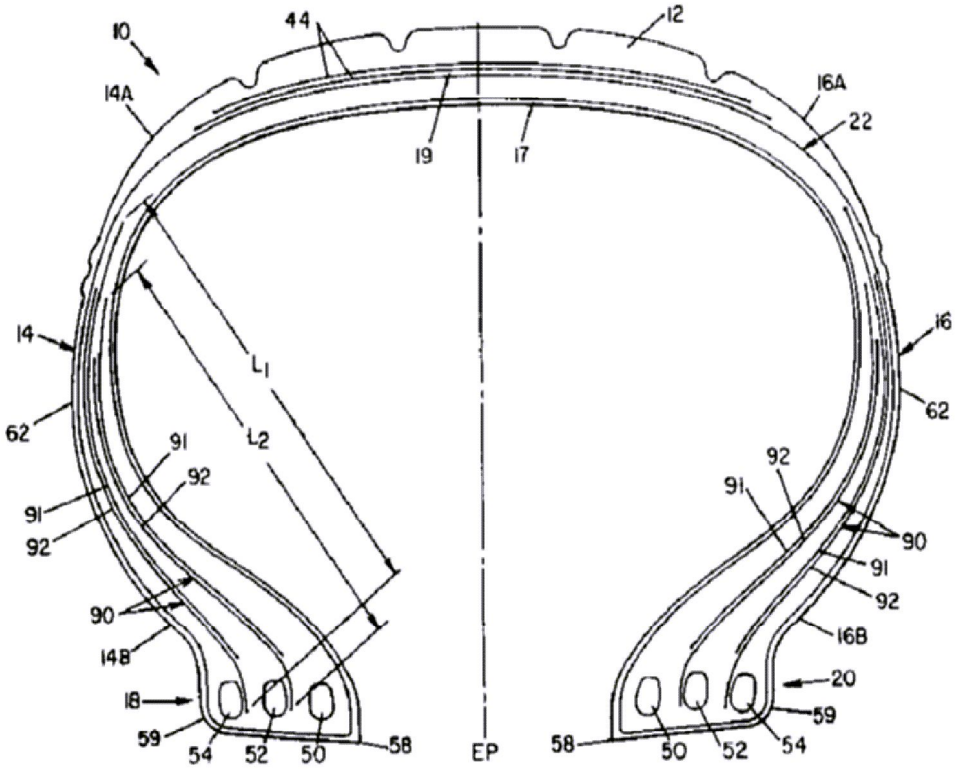
10
44
12
14A
16A
22
19
17
14
16
62
62
L1
L2
91
92
91
92
92
91
90
91
92
90
16B
14B
20
18
59
59
54
52
50
58
EP
58
50
52
54