(19)中华人民共和国国家知识产权局

(12)实用新型专利

(10)授权公告号 CN 210694368 U
(45)授权公告日 2020.06.05

(21)申请号 202020109249.7

(22)申请日 2020.01.18

(73)专利权人 惠州市兴利嘉科技有限公司
地址 516006 广东省惠州市仲恺高新区沥林镇泮沥村围南村小组83号
专利权人 深圳市兴利嘉塑胶科技有限公司

(72)发明人 万杰

(51)Int.Cl.
*H04R 31/00*(2006.01)

权利要求书1页 说明书3页 附图3页

(54)实用新型名称

一种直径可调节的耳机压型工装

(57)摘要

本实用新型公开了一种直径可调节的耳机压型工装，包括固定安装架，所述固定安装架的外侧开设有定位装夹槽，所述固定安装架上开设有定位连接槽，所述定位连接槽内活动安装有定位连接板，所述定位连接板的上端活动安装有压型固定座，所述压型固定座的外侧活动安装有安装螺丝，所述压型固定座的内部活动安装有成型承重板，所述压型固定座的外侧活动安装有固定螺丝，所述压型固定座内开设有安装卡槽，所述安装卡槽内预留有定位连接孔，所述压型固定座的外侧预留有固定连接孔，所述安装卡槽内活动安装有尺寸调节垫片。该直径可调节的耳机压型工装，提高加工生产时候的灵活性，更好的进行加工生产的工作，提高工作速度，降低使用的成本。

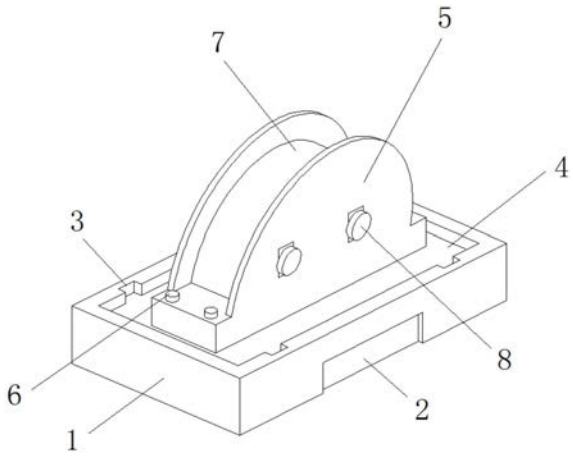


CN 210694368 U

1.一种直径可调节的耳机压型工装，包括固定安装架，其特征在于：所述固定安装架的外侧开设有定位装夹槽，所述固定安装架上开设有定位连接槽，所述定位连接槽内活动安装有定位连接板，所述定位连接板的上端活动安装有压型固定座，所述压型固定座的外侧活动安装有安装螺丝，所述压型固定座的内部活动安装有成型承重板，所述压型固定座的外侧活动安装有固定螺丝，所述压型固定座内开设有安装卡槽，所述安装卡槽内预留有定位连接孔，所述压型固定座的外侧预留有固定连接孔，所述安装卡槽内活动安装有尺寸调节垫片。

2.根据权利要求1所述的一种直径可调节的耳机压型工装，其特征在于：所述固定安装架为矩形结构设计，且固定安装架上对称设置有两组定位装夹槽和定位连接槽，并且定位连接槽的结构尺寸和定位连接板的结构尺寸相互适配。

3.根据权利要求1所述的一种直径可调节的耳机压型工装，其特征在于：所述压型固定座为半圆形结构设计，且压型固定座上对称设置有两组安装螺丝，并且压型固定座对称设置有两个固定螺丝和固定连接孔。

4.根据权利要求1所述的一种直径可调节的耳机压型工装，其特征在于：所述成型承重板为圆弧形结构设计，且成型承重板的下端固定安装有相互对称的两个导向连接柱，并且导向连接柱上等间距设置有至少五个固定通孔。

5.根据权利要求1所述的一种直径可调节的耳机压型工装，其特征在于：所述尺寸调节垫片上对称设置有两个连通孔，且连通孔的尺寸和定位连接孔的尺寸相互适配。

# 一种直径可调节的耳机压型工装

## 技术领域

[0001] 本实用新型涉及耳机加工技术领域，具体为一种直径可调节的耳机压型工装。

## 背景技术

[0002] 随着中国城市化进程的加快，越来越多的人选择通过户外生活方式来缓解面临的各种压力，各种各样的影音娱乐产品成为不可缺少的助手，因此无论室内还是室外，耳机逐渐成为人们生活中的一件必需品，耳机是人的随身音响的象征，从结构上功能方式进行分类，可分为半开放式和封闭式，最早耳机就是挂在耳朵边上的两个发音单元，已经发展出了很多种类，大体上有耳机、耳塞、耳挂和新发展出来的骨传导耳机，头戴式耳机是最早的耳机类型。

[0003] 然而，现有市场上的压型工装一般都是相对固定的结构设计，在进行使用的时候，只能够对一种尺寸的产品进行加工生产的工作，在进行大批量产品加工工作的时候，就需要工作人员经常进行工作的拆装，增加了的工作的难度，如果采用多条生产线进行加工生产的工作，整个加工生产的成本提高，二期在加工产品相对较少的时候，可能会造成设备和人工的浪费，不利于企业的发展。

## 实用新型内容

[0004] 本实用新型的目的在于提供一种直径可调节的耳机压型工装，以解决上述背景技术中提出现有市场上的压型工装一般都是相对固定的结构设计，在进行使用的时候，只能够对一种尺寸的产品进行加工生产的工作，在进行大批量产品加工工作的时候，就需要工作人员经常进行工作的拆装，增加了的工作的难度，如果采用多条生产线进行加工生产的工作，整个加工生产的成本提高，二期在加工产品相对较少的时候，可能会造成设备和人工的浪费，不利于企业发展的问题。

[0005] 为实现上述目的，本实用新型提供如下技术方案：一种直径可调节的耳机压型工装，包括固定安装架，所述固定安装架的外侧开设有定位装夹槽，所述固定安装架上开设有定位连接槽，所述定位连接槽内活动安装有定位连接板，所述定位连接板的上端活动安装有压型固定座，所述压型固定座的外侧活动安装有安装螺丝，所述压型固定座的内部活动安装有成型承重板，所述压型固定座的外侧活动安装有固定螺丝，所述压型固定座内开设有安装卡槽，所述安装卡槽内预留有定位连接孔，所述压型固定座的外侧预留有固定连接孔，所述安装卡槽内活动安装有尺寸调节垫片。

[0006] 优选的，所述固定安装架为矩形结构设计，且固定安装架上对称设置有两组定位装夹槽和定位连接槽，并且定位连接槽的结构尺寸和定位连接板的结构尺寸相互适配。

[0007] 优选的，所述压型固定座为半圆形结构设计，且压型固定座上对称设置有两组安装螺丝，并且压型固定座对称设置有两个固定螺丝和固定连接孔。

[0008] 优选的，所述成型承重板为圆弧形结构设计，且成型承重板的下端固定安装有相互对称的两个导向连接柱，并且导向连接柱上等间距设置有至少五个固定通孔。

[0009] 优选的，所述尺寸调节垫片上对称设置有两个连通孔，且连通孔的尺寸和定位连接孔的尺寸相互适配。

[0010] 与现有技术相比，本实用新型的有益效果是：

[0011] 1.该直径可调节的耳机压型工装，增加了能够进行相互之间的连接板和承重板，能够更好的进行整个工装的尺寸变更工作，更好的适应不同的产品加工工作，使用更加的方便；

[0012] 2.该直径可调节的耳机压型工装，增加了的外部的连接结构，通过固定的螺丝让整个连接的结构更加的稳定，更好的进行压型的工作，提高工作的速度和效率，保证产品的质量；

[0013] 3.该直径可调节的耳机压型工装，整个装置结构简单，方便进行使用的工作，能够更好的进行使用，提高加工生产时候的灵活性，更好的进行加工生产的工作，提高工作速度，降低使用的成本。

## 附图说明

[0014] 图1为本实用新型整体结构示意图；

[0015] 图2为本实用新型拆分结构示意图；

[0016] 图3为本实用新型内部结构示意图。

[0017] 图中：1、固定安装架；2、定位装夹槽；3、定位连接槽；4、定位连接板；5、压型固定座；6、安装螺丝；7、成型承重板；8、固定螺丝；9、安装卡槽；10、定位连接孔；11、固定连接孔；12、尺寸调节垫片；13、连通孔；14、导向连接柱；15、固定通孔。

## 具体实施方式

[0018] 下面将结合本实用新型实施例中的附图，对本实用新型实施例中的技术方案进行清楚、完整地描述，显然，所描述的实施例仅仅是本实用新型一部分实施例，而不是全部的实施例。基于本实用新型中的实施例，本领域普通技术人员在没有做出创造性劳动前提下所获得的所有其他实施例，都属于本实用新型保护的范围。

[0019] 请参阅图1-3，本实用新型提供一种技术方案：一种直径可调节的耳机压型工装，包括固定安装架1，固定安装架1的外侧开设有定位装夹槽2，固定安装架1上开设有定位连接槽3，定位连接槽3内活动安装有定位连接板4，定位连接板4的上端活动安装有压型固定座5，压型固定座5的外侧活动安装有安装螺丝6，压型固定座5的内部活动安装有成型承重板7，压型固定座5的外侧活动安装有固定螺丝8，压型固定座5内开设有安装卡槽9，安装卡槽9内预留有定位连接孔10，压型固定座5的外侧预留有固定连接孔11，安装卡槽9内活动安装有尺寸调节垫片12；

[0020] 进一步的，固定安装架1为矩形结构设计，且固定安装架1上对称设置有两组定位装夹槽2和定位连接槽3，并且定位连接槽3的结构尺寸和定位连接板4的结构尺寸相互适配，能够更好的进行相互之间的连接工作；

[0021] 进一步的，压型固定座5为半圆形结构设计，且压型固定座5上对称设置有两组安装螺丝6，并且压型固定座5对称设置有两个固定螺丝8和固定连接孔11，增加了安装之后的稳定性；

[0022] 进一步的，成型承重板7为圆弧形结构设计，且成型承重板7的下端固定安装有相互对称的两个导向连接柱14，并且导向连接柱14上等间距设置有至少五个固定通孔15，能够更好的进行相互之间的固定工作；

[0023] 进一步的，尺寸调节垫片12上对称设置有两个连通孔13，且连通孔13的尺寸和定位连接孔10的尺寸相互适配，能够更好的进行直径的调整工作，更好的适应不同的产品。

[0024] 工作原理：首先通过固定安装架1上的定位连接槽3和定位连接板4进行相互之间的连接工作，安装工作完成之后，再通过安装螺丝6将压型固定座5和定位连接板4进行相互之间的连接工作，对其进行固定的工作，安装工作完后之后，根据加工产品的直径不同选择合适的尺寸调节垫片12进行连接的工作，并通过成型承重板7下端的导向连接柱14进行定位固定的工作，之后，再通过固定螺丝8穿过固定连接孔11进行固定的工作，再配合定位装夹槽2对整个工装进行固定，进行加工的工作，整个装置结构简单，方便进行使用的工作，能够更好的进行使用，提高加工生产时候的灵活性，更好的进行加工生产的工作，提高工作速度，降低使用的成本。

[0025] 尽管已经示出和描述了本实用新型的实施例，对于本领域的普通技术人员而言，可以理解在不脱离本实用新型的原理和精神的情况下可以对这些实施例进行多种变化、修改、替换和变型，本实用新型的范围由所附权利要求及其等同物限定。

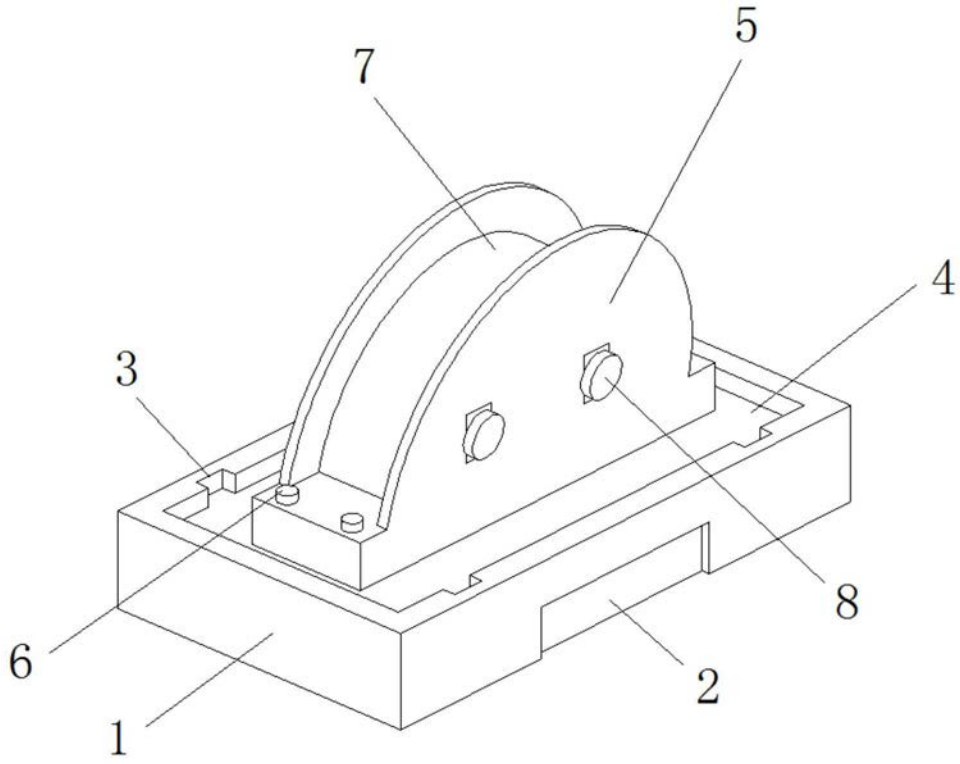


图1

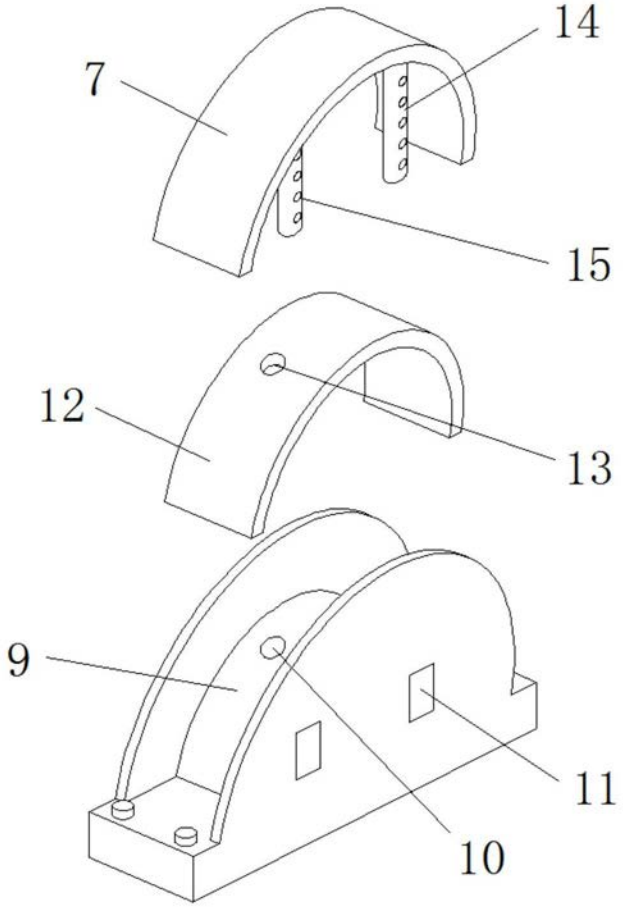


图2

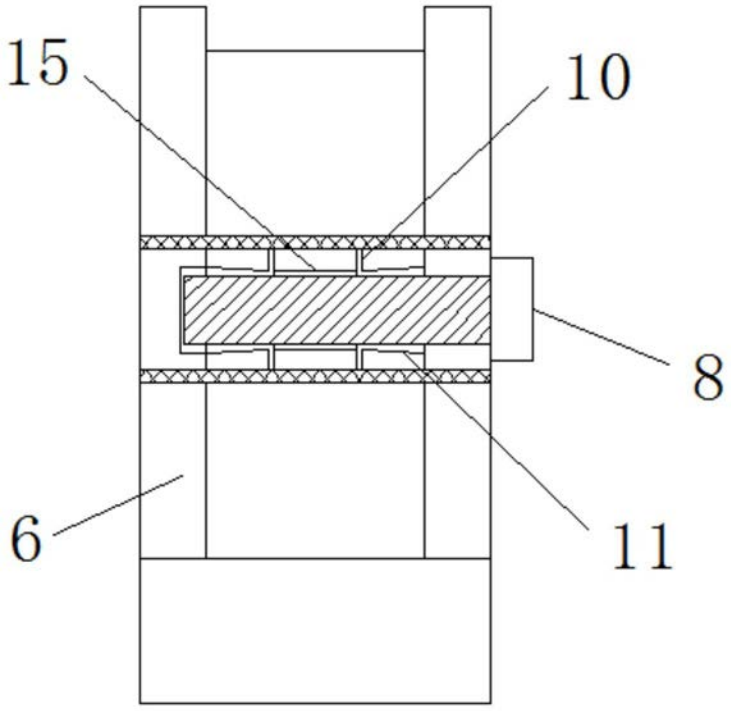


图3