(19)国家知识产权局

(12)实用新型专利

(10)授权公告号 CN 220933577 U
(45)授权公告日 2024.05.10

(21)申请号 202420569262.9
(22)申请日 2024.03.22
(73)专利权人 云南电信公众信息产业有限公司
地址 650200 云南省昆明市西山区兴苑路电信第二长途枢纽大楼辅楼
(72)发明人 凤春飞 陆宇宏 郑仁祥 周雄金 冯兴路 马薇
(74)专利代理机构 昆明鸿昊知识产权代理事务所(特殊普通合伙) 53211
专利代理师 陈芃綦
(51)Int.Cl.
G08B 13/19(2006.01)
G08B 7/06(2006.01)
G08B 25/10(2006.01)
G08B 15/00(2006.01)
F16M 13/02(2006.01)

权利要求书1页 说明书3页 附图2页

(54)实用新型名称

一种网络报警系统

(57)摘要

本实用新型涉及网络报警技术领域,公开了一种网络报警系统,包括主控箱,所述主控箱的内部设置有主板、无线通讯模块和收发器,所述收发器双向连接有声光报警器,无线通讯模块双向连接有联网报警平台,所述主控箱通过无线通讯模块双向连接有移动端和红外传感器,所述红外传感器的外部设置有外壳。本实用新型中通过安装在窗户侧壁凹槽内部的红外传感器的设置,在有不法分子想要通过窗户翻入室内时,红外传感器能够检测到有物体经过,将信号反馈给主控箱,通过主控箱控制声光报警器发出报警,从而进行警示,红外传感器嵌设在凹槽内,不会被不法分子轻易发现及破坏。

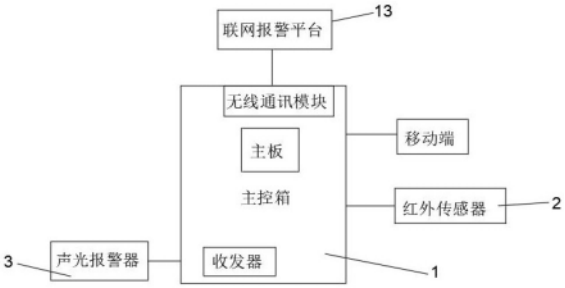

CN 220933577 U

1.一种网络报警系统,包括主控箱(1),所述主控箱(1)的内部设置有主板、无线通讯模块和收发器,所述收发器双向连接有声光报警器(3),无线通讯模块双向连接有联网报警平台(13),其特征在于:所述主控箱(1)通过无线通讯模块双向连接有移动端和红外传感器(2),所述红外传感器(2)的外部设置有外壳(4),所述外壳(4)的后部固定有底板(7),所述底板(7)的一侧设置有底座(9),所述底座(9)位于窗户侧壁开设的凹槽内,所述底座(9)与底板(7)可拆卸连接,所述外壳(4)的前部螺纹连接有封堵板(5),所述封堵板(5)与凹槽的大小相匹配,所述封堵板(5)的中心处开设有感应开口(6),所述感应开口(6)的两侧开设有开孔(14),所述开孔(14)处连接有辅助器,用于将红外传感器(2)及外壳(4)从凹槽内取出。

2.根据权利要求1所述的一种网络报警系统,其特征在于:所述底座(9)的表面固定有环形磁吸块(8),所述底板(7)的表面开设有环形磁吸槽(10),所述环形磁吸块(8)和环形磁吸槽(10)磁性吸合。

3.根据权利要求1所述的一种网络报警系统,其特征在于:所述开孔(14)处设置有橡胶塞。

4.根据权利要求1所述的一种网络报警系统,其特征在于:所述辅助器包括辅助杆(11),所述辅助杆(11)的两端均设置有伸缩卡块(12),所述伸缩卡块(12)与辅助杆(11)之间设置有弹簧。

5.根据权利要求4所述的一种网络报警系统,其特征在于:所述伸缩卡块(12)为三角块,且三角块的一面呈弧面设置。

6.根据权利要求1所述的一种网络报警系统,其特征在于:所述底座(9)的表面开设有安装孔用于安装螺钉,所述底座(9)通过螺钉固定在窗户侧壁开设的凹槽内。

一种网络报警系统

技术领域

[0001] 本实用新型涉及网络报警技术领域,尤其涉及一种网络报警系统。

背景技术

[0002] 随着现代社会的发展,智能手机已经成为生活中不可或缺的一种必需品。手机功能越来越多,通过手机实现远程监控防盗已经成为安防行业的研究热点。目前,市场上常见的探测报警系统包括报警主机、探测器、警号单元、操控键盘和接警中心主机,这种结构无法完成较大型网络的组建,公开号为CN219574909U提出一种网络报警系统,该网络报警系统,通过主控箱、声光报警器、移动端、门磁装置、遥控器和联网报警平台的配合设置,本网络报警系统基于2.4G的无线网络进行通信,无需复杂的布线,连接无线网络并连接电源即可,传输速度快。

[0003] 但是这种报警系统主要是用于门上,而目前各种防盗门的出现使得家里的大门不会轻易被盗贼打开,盗贼反而会通过忘记关闭或忘记锁紧的窗户处翻入住户内,因此提出一种网络报警系统,来解决盗贼容易从窗户处翻入,而无法得到警示的问题。

实用新型内容

[0004] 本实用新型的目的是为了解决现有技术中存在的缺点,而提出的一种网络报警系统。

[0005] 为了实现上述目的,本实用新型采用了如下技术方案:一种网络报警系统,包括主控箱,所述主控箱的内部设置有主板、无线通讯模块和收发器,所述收发器双向连接有声光报警器,无线通讯模块双向连接有联网报警平台,所述主控箱通过无线通讯模块双向连接有移动端和红外传感器,所述红外传感器的外部设置有外壳,所述外壳的后部固定有底板,所述底板的一侧设置有底座,所述底座位于窗户侧壁开设的凹槽内,所述底座与底板可拆卸连接,所述外壳的前部螺纹连接有封堵板,所述封堵板与凹槽的大小相匹配,所述封堵板的中心处开设有感应开口,所述感应开口的两侧开设有开孔,所述开孔处连接有辅助器,用于将红外传感器及外壳从凹槽内取出。

[0006] 作为上述技术方案的进一步描述:

[0007] 所述底座的表面固定有环形磁吸块,所述底板的表面开设有环形磁吸槽,所述环形磁吸块和环形磁吸槽磁性吸合。

[0008] 作为上述技术方案的进一步描述:

[0009] 所述开孔处设置有橡胶塞。

[0010] 作为上述技术方案的进一步描述:

[0011] 所述辅助器包括辅助杆,所述辅助杆的两端均设置有伸缩卡块,所述伸缩卡块与辅助杆之间设置有弹簧。

[0012] 作为上述技术方案的进一步描述:

[0013] 所述伸缩卡块为三角块,且三角块的一面呈弧面设置。

[0014] 作为上述技术方案的进一步描述：

[0015] 所述底座的表面开设有安装孔用于安装螺钉，所述底座通过螺钉固定在窗户侧壁开设的凹槽内。

[0016] 本实用新型具有如下有益效果：

[0017] 1.本实用新型中通过安装在窗户侧壁凹槽内部的红外传感器的设置，在有不法分子想要通过窗户翻入室内时，红外传感器能够检测到有物体经过，将信号反馈给主控箱，通过主控箱控制声光报警器发出报警，从而进行警示，红外传感器嵌设在凹槽内，不会被不法分子轻易发现及破坏。

[0018] 2.本实用新型中，通过环形磁吸块、环形磁吸槽的设置，能够通过磁吸的方式使红外传感器快速安装在凹槽内部，安装方便，同时配合设置了辅助器，只有通过辅助器才能将红外传感器取出，避免不法分子的偷盗。

附图说明

[0019] 图1为本实用新型提出的一种网络报警系统的结构框图；

[0020] 图2为本实用新型提出的一种网络报警系统中第一视角局部立体图；

[0021] 图3为本实用新型提出的一种网络报警系统中第二视角局部立体图；

[0022] 图4为本实用新型提出的一种网络报警系统中红外传感器安装示意图。

[0023] 图例说明：

[0024] 1、主控箱；2、红外传感器；3、声光报警器；4、外壳；5、封堵板；6、感应开口；7、底板；8、环形磁吸块；9、底座；10、环形磁吸槽；11、辅助杆；12、伸缩卡块；13、联网报警平台；14、开孔。

具体实施方式

[0025] 下面将结合本实用新型实施例中的附图，对本实用新型实施例中的技术方案进行清楚、完整地描述，显然，所描述的实施例仅仅是本实用新型一部分实施例，而不是全部的实施例。基于本实用新型中的实施例，本领域普通技术人员在没有做出创造性劳动前提下所获得的所有其他实施例，都属于本实用新型保护的范围。

[0026] 实施例1

[0027] 参照图1-图4，本实用新型提供的一种实施例：一种网络报警系统，包括主控箱1，主控箱1的内部设置有主板、无线通讯模块和收发器，收发器双向连接有声光报警器3，用于发出报警，无线通讯模块双向连接有联网报警平台13，方便实现快速报警，主控箱1通过无线通讯模块双向连接有移动端和红外传感器2，其中主控箱1通过螺栓固定在房间内，移动端为用户手机，可通过手机上的app进行远程操控，无线通讯模块为基于2.4频段通信。

[0028] 为了防止红外传感器2被不法分子损坏，进一步的，红外传感器2的外部设置有外壳4，外壳4的后部固定有底板7，底板7的一侧设置有底座9，底座9位于窗户侧壁开设的凹槽内，底座9与底板7可拆卸连接，外壳4的前部螺纹连接有封堵板5，封堵板5与凹槽的大小相匹配，实现对红外传感器2进行保护，使红外传感器2位于墙体的凹槽内，避免裸露在外部受损，封堵板5的中心处开设有感应开口6，方便红外线的发射，底座9的表面固定有环形磁吸块8，底板7的表面开设有环形磁吸槽10，环形磁吸块8和环形磁吸槽10磁性吸合，底座9的表

面开设有安装孔用于安装螺钉,底座9通过螺钉固定在窗户侧壁开设的凹槽内。

[0029] 在安装时,首先在靠窗外侧的墙壁上开设凹槽,之后将底座9放入凹槽的内部,并通过螺钉将底座9与凹槽连接,之后将带有封堵板5的外壳4放入凹槽内部,使得环形磁吸块8和环形磁吸槽10磁性吸合,并使封堵板5堵在凹槽的开口处,即可实现安装,使红外传感器2位于墙体内,不易被发现,同时不会遭到不法分子的破坏。

[0030] 在使用时,当有人想要翻窗进入时,靠近窗户翻越时,会被红外传感器2检测到,红外传感器2会将检测到的信号反馈给主板处理,收发器启动声光报警器3,进行声光报警,并通过无线通讯模块的无线网络将本地报警信号传输至联网报警平台13,通过无线通信模块通过无线网络将本报警信号发射给使用者的手机上,对不法分子的翻入作出报警,同时声光报警器3能够震慑吓跑不法分子。

[0031] 实施例2

[0032] 参考图2,为了方便在不使用时将红外传感器2快速取出,因此作出进一步的改进,其中,感应开口6的两侧开设有开孔14,开孔14处连接有辅助器,用于将红外传感器2及外壳4从凹槽内取出,开孔14处设置有橡胶塞,在不需要使用辅助器时将开孔14通过橡胶塞堵住,在需要使用时,将其打开用于与辅助器配合。

[0033] 辅助器包括辅助杆11,辅助杆11的两端均设置有伸缩卡块12,伸缩卡块12与辅助杆11之间设置有弹簧,使得伸缩卡块12能够实现伸缩,伸缩卡块12为三角块,且三角块的一面呈弧面设置,方便快速插入开孔14内部。

[0034] 在拆卸时,辅助杆11的两端对准两个开孔14插入,由于伸缩卡块12可伸缩同时设置有弧面,因此可以直接穿过开孔14并弹出,之后只需要用力拉动辅助杆11,在伸缩卡块12的作用下,能够将环形磁吸槽10与环形磁吸块8分离,从而将外壳4、红外传感器2及底座9取出,取出之后,转动封堵板5,使得外壳4与封堵板5螺纹分离,之后再从封堵板5的一侧按下伸缩卡块12,即可使辅助杆11与封堵板5分离。

[0035] 最后应说明的是:以上所述仅为本实用新型的优选实施例而已,并不用于限制本实用新型,尽管参照前述实施例对本实用新型进行了详细的说明,对于本领域的技术人员来说,其依然可以对前述各实施例所记载的技术方案进行修改,或者对其中部分技术特征进行等同替换,凡在本实用新型的精神和原则之内,所作的任何修改、等同替换、改进等,均应包含在本实用新型的保护范围之内。

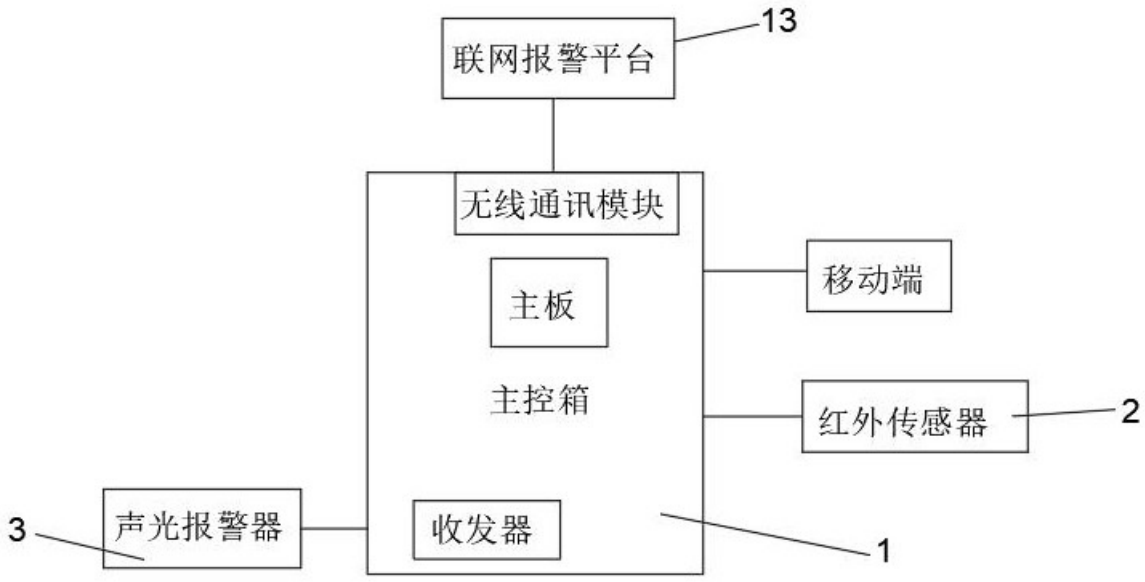
联网报警平台
13
无线通讯模块
主板
主控箱
移动端
红外传感器
2
声光报警器
3
收发器
1

图 1

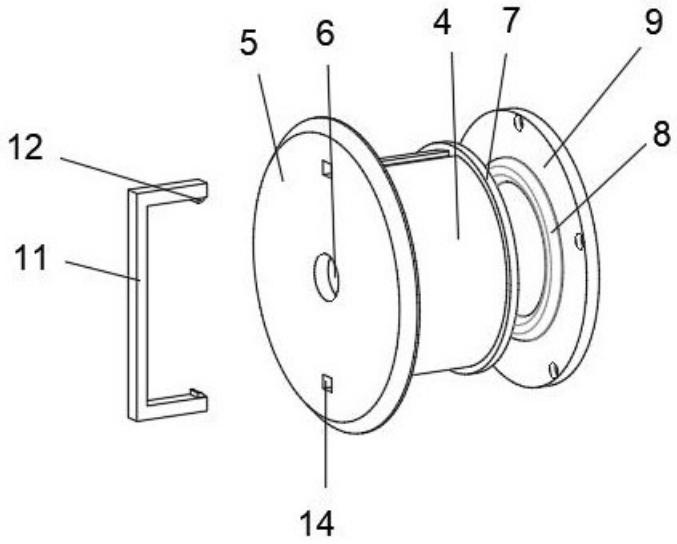
5
6
4
7
9
8
12
11
14

图 2

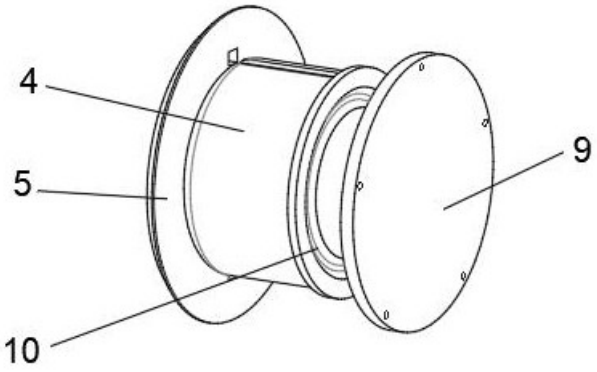

图 3

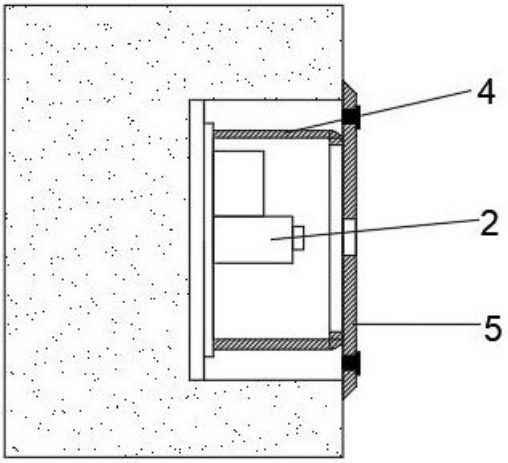

图 4