(19)中华人民共和国国家知识产权局

(12)实用新型专利

(10)授权公告号 CN 201775868 U
(45)授权公告日 2011.03.30

(21)申请号 201020262198.8

(22)申请日 2010.07.13

(73)专利权人 施金德
地址 中国台湾台北县

(72)发明人 施金德

(74)专利代理机构 北京银龙知识产权代理有限公司 11243
代理人 许静

(51)Int.Cl.
A61N 2/08(2006.01)

权利要求书 1 页 说明书 3 页 附图 7 页

(54)实用新型名称

硅胶磁石套结构

(57)摘要

本实用新型提供一种硅胶磁石套结构，包括一硅胶套，其内部具有一容置空间及一调整空间，以及多个放置于容置空间内的磁石，其依序吸附而排列成一长条状且填满容置空间。硅胶磁石套结构的硅胶材质可达成防水防尘的目的，并且硅胶磁石套结构可通过移动调整空间两侧的磁石数目，达成调整松紧度的目的，并且硅胶磁石套结构的两末端可通过磁石的磁力互相吸附或藉由固定套加以结合，具有方便拆卸及结合的构造，同时兼顾牢固结合的效果。

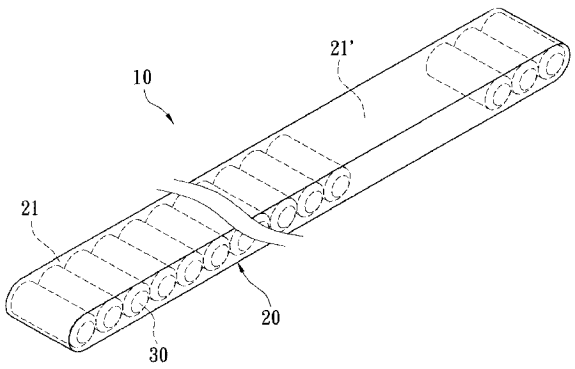

CN 201775868 U

1. 一种硅胶磁石套结构，其特征在于，包括：

一硅胶套，内部具有一容置空间及一调整空间；以及

多个磁石，放置于该容置空间内，所述多个磁石依序吸附而排列成一长条状且填满该容置空间。

2. 如权利要求 1 所述的硅胶磁石套结构，其特征在于，该容置空间与调整空间相互连通。

3. 如权利要求 2 所述的硅胶磁石套结构，其特征在于，所述磁石的 N 极朝向同一方向。

4. 如权利要求 3 所述的硅胶磁石套结构，其特征在于，所述磁石为圆柱体。

5. 一种硅胶磁石套结构，其特征在于，包括：

一硅胶套，内部具有一容置空间；

多个磁石，放置于该容置空间内，所述磁石依序吸附而排列成一长条状且填满该容置空间；以及

一硅胶固定件，一末端部与该硅胶套的一末端部结合。

6. 如权利要求 5 所述的硅胶磁石套结构，其特征在于，该硅胶固定件的两末端部分别与该硅胶套的两末端部结合。

7. 如权利要求 5 所述的硅胶磁石套结构，其特征在于，该硅胶固定件两末端部分别包覆该硅胶套的两末端部。

8. 如权利要求 5 所述的硅胶磁石套结构，其特征在于，该硅胶套的两末端部各有一固接空间并且包覆该硅胶固定件的两末端部。

9. 如权利要求 7 或 8 所述的硅胶磁石套结构，其特征在于，所述磁石的 N 极朝向同一方向。

10. 如权利要求 7 或 8 所述的硅胶磁石套结构，其特征在于，所述磁石为圆柱体。

硅胶磁石套结构

技术领域

[0001] 本实用新型有关于一种硅胶磁石套结构，尤指一种用于包裹磁石的硅胶磁石套结构。

背景技术

[0002] 以硅胶为原料制成的产品，通常使用于缓冲防震装置、物品包装、及防水组件，其具有无毒无味、耐高低温、富延展性、及绝缘不导电的特性，广泛应用于日常生活之中。

[0003] 惟，现有常见的佩带型保健产品，皆为将保健元素（例如：磁石、钛、锗、水晶）包裹于织物当中，此类以织物包裹的产品无法提供防水防尘与调整松紧度的功效。

[0004] 又，现有常见的配戴型保健产品的两端接合处，通常以接环或扣具加以结合，此类连接形式于穿戴时不甚方便，需双手并用才能拆卸及结合。

[0005] 缘是，本实用新型人有感于上述问题的可改善，乃潜心研究并配合学理的运用，而提出一种设计合理且有效改善上述问题的本实用新型。

实用新型内容

[0006] 本实用新型的目的，在于提供一种硅胶磁石套结构，其具有防水防尘、可调整松紧度、及方便拆卸结合的功效。

[0007] 为了达成上述的目的，本实用新型提供一种硅胶磁石套结构，包括：一硅胶套，内部具有一容置空间及一调整空间；多个磁石，放置于该容置空间内，所述磁石依序吸附而排列成一长条状且填满该容置空间；该硅胶磁石套结构的特点在于：该硅胶套内具有该调整空间，可藉此移动该硅胶套内部的所述磁石。

[0008] 为了达成上述的目的，本实用新型另提供一种硅胶磁石套结构，包括：一硅胶套，其内部具有一容置空间；多个磁石，其放置于该容置空间内，所述磁石依序吸附而排列成一长条状且填满该容置空间；一硅胶固定件，其一末端部与该硅胶套的一末端部结合。

[0009] 因此本实用新型具有下述有益效果：该硅胶磁石套结构的硅胶材质可达成防水防尘的目的，并且该硅胶磁石套结构可通过移动该调整空间两侧的磁石数目，达成调整松紧度的目的，并且该硅胶磁石套结构的两末端可通过磁石的磁力互相吸附或藉由固定套加以结合，具有方便拆卸及结合的构造，同时兼顾牢固结合的效果。

[0010] 为使能更进一步了解本实用新型的特征及技术内容，请参阅以下有关本实用新型的详细说明与附图，然而所附图式仅提供参考与说明用，并非用来对本实用新型加以限制者。

附图说明

[0011] 图 1 为本实用新型的硅胶套立体示意图；

[0012] 图 2 为本实用新型第一实施例的立体示意图；

[0013] 图 3 为本实用新型第一实施例的立体示意图；

[0014] 图 4 为本实用新型第一实施例的环型状态立体示意图；

[0015] 图 5 为本实用新型第一实施例的使用状态示意图；

[0016] 图 6 为本实用新型第二实施例的立体示意图；

[0017] 图 7 为本实用新型第二实施例的环型状态立体示意图；

[0018] 图 8 为本实用新型第二实施例的衍生形式立体示意图；

[0019] 图 9 为本实用新型第二实施例的环型状态的衍生形式立体示意图。

[0020] 【主要组件符号说明】

[0021] 10 硅胶磁石套结构

[0022] 20 硅胶套

[0023] 21 容置空间

[0024] 21’调整空间

[0025] 20’硅胶套

[0026] 22 固接空间

[0027] 30 磁石

[0028] 40 手腕

[0029] 50 硅胶固定件

[0030] 50’硅胶固定件

具体实施方式

[0031] 请参阅图 1 至图 3 所示，为本实用新型硅胶磁石套结构 10 的第一实施例，该硅胶磁石套结构 10 包括：一硅胶套 20、及多个磁石 30。

[0032] 该硅胶套 20 为一长条状薄膜密封体，其内部具有一容置空间 21，该些磁石 30 放置于该容置空间 21 内，该些磁石 30 依序吸附而排列成一长条状，其中该些磁石 30 的 N 极朝向同一方向且填满该容置空间 21 的一部分。在本实施例中，该些磁石 30 为圆柱状，但不限定，也可为其它形状。

[0033] 请参阅图 2 及图 3 所示，当所述磁石 30 填满该容置空间 21 的一部分时，该硅胶套 20 内部将具有一容置空间 21 及一调整空间 21’，该调整空间 21’提供所述磁石 30 自由移动的路径，通过该调整空间 21’来加以改变硅胶套 20 两端的磁石数目。

[0034] 请参阅图 4 所示，为图 3 的硅胶磁石套结构 10 的环型状态，通过所述磁石 30 依序吸附，使得该硅胶磁石套结构 10 连接成一环型状态。原本位于调整空间 21’一侧的磁石可经由磁力吸附于环型结构，达到双重固定的效果，防止松脱现象发生。

[0035] 请参阅图 5 所示，为本实用新型硅胶磁石套结构 10 的使用状态示意图，该硅胶磁石套结构 10 能配戴于人体的肢干上，例如手腕 40、脚踝、及脖子（图未示），可通过改变该调整空间 21’两端的磁石数目，达到调整环型内径的效果，以符合人体肢干的粗细不同所需的松紧度。

[0036] 请参阅图 6 及图 7 所示，为本实用新型硅胶磁石套结构 10 的第二实施例，该硅胶磁石套结构 10 包括：一硅胶套 20、多个磁石 30、及一硅胶固定件 50。

[0037] 该硅胶套 20 为一长条状薄膜密封体，其内部具有一容置空间 21，所述磁石 30 放置于该容置空间 21 内，所述磁石 30 依序吸附而排列成一长条状，其中所述磁石 30 的 N 极朝

向同一方向且填满该容置空间21。在本实施例中，所述磁石30为圆柱状，但不限定，也可为其它形状。该硅胶固定件50一末端部与该硅胶套20的一末端部结合，该硅胶固定件50一末端部包覆该硅胶套20的一末端部。

[0038] 请参阅图8所示，为本实用新型第二实施例的衍生形式，该硅胶套20'的两末端部各有一固接空间22，该硅胶固定件50'一末端部与该硅胶套20'的一末端部结合，该硅胶固定件50'一末端部被该固接空间22所包覆。

[0039] 请参阅图7所示，为本实用新型第二实施例的环型状态，通过所述磁石30依序吸附，使得该硅胶磁石套结构10连接成一环型状态，且该硅胶固定件50两末端部分别与该硅胶套20的两末端部结合，达成双重固定的效果，防止松脱现象发生。在本实施例中，该硅胶固定件50两末端部分别包覆该硅胶套20的两末端部。

[0040] 请参阅图9所示，为本实用新型第二实施例的环型状态的衍生形式，该硅胶磁石套结构10通过该硅胶固定件50'连接成一环型状态，该硅胶固定件50'两末端部分别与该硅胶套20'的两末端部结合，该硅胶套20'的两末端部各有一固接空间22并且包覆该硅胶固定件50'的两末端。

[0041] 综上所述，本实用新型在硅胶磁石套结构的内部设有调整空间，可通过移动调整空间两侧的磁石数目，达到调整松紧的目的，且硅胶磁石套结构的硅胶材质可达成防水防尘的目的，另硅胶磁石套结构的两端可通过磁石的磁力互相吸附或藉由硅胶固定件加以结合，具有方便拆卸及结合的构造，同时兼顾牢固结合的效果。

[0042] 惟以上所述仅为本实用新型的较佳可行实施例，非因此即局限本实用新型的专利范围，故举凡运用本实用新型说明书及图式内容所为的等效结构变化，均同理皆包含于本实用新型的范围内，合予陈明。

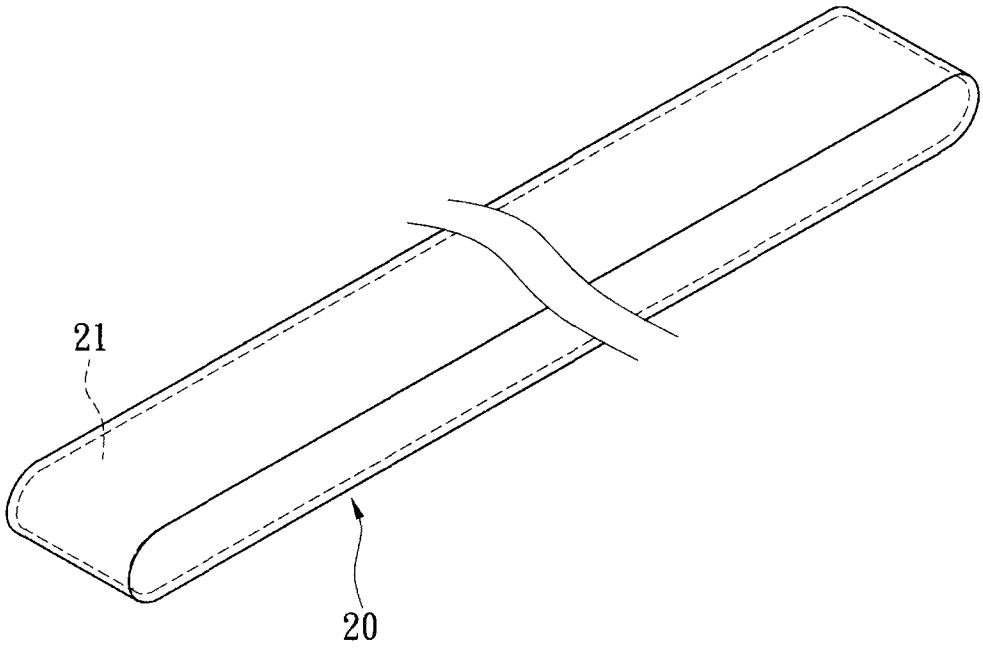

图 1

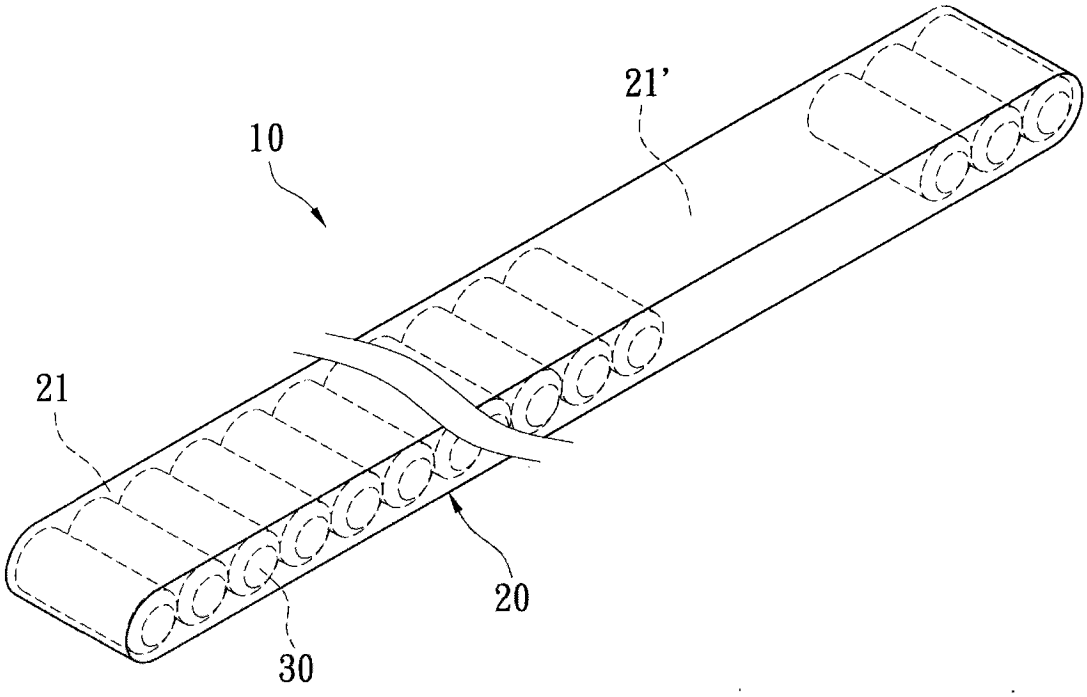

图 2

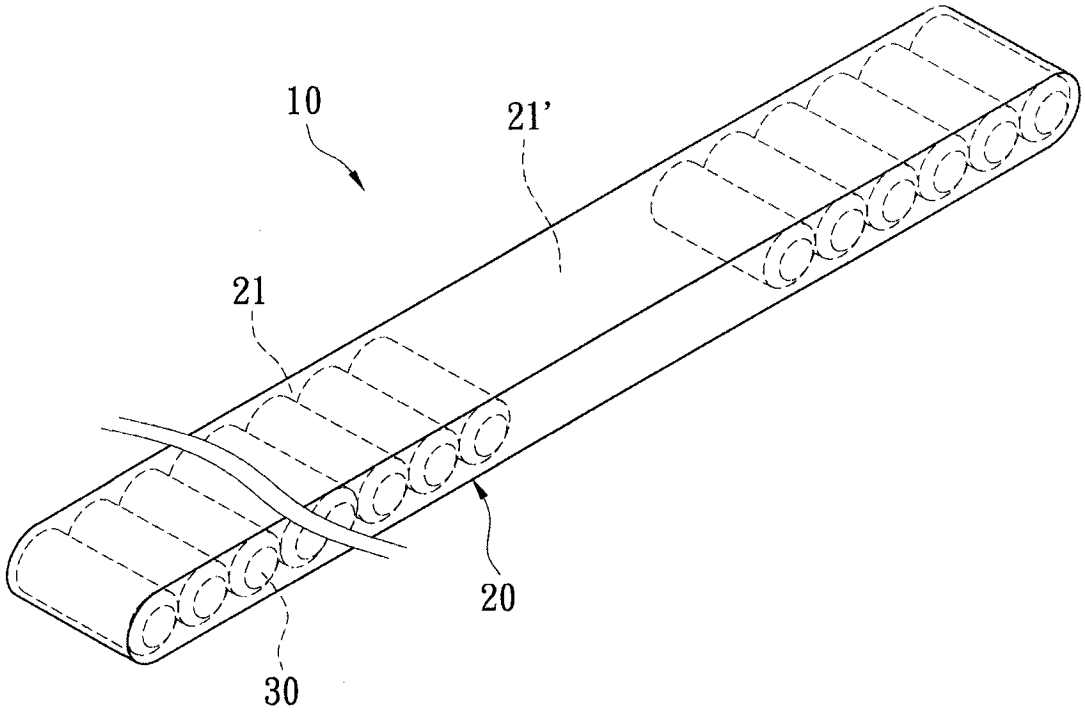

图 3

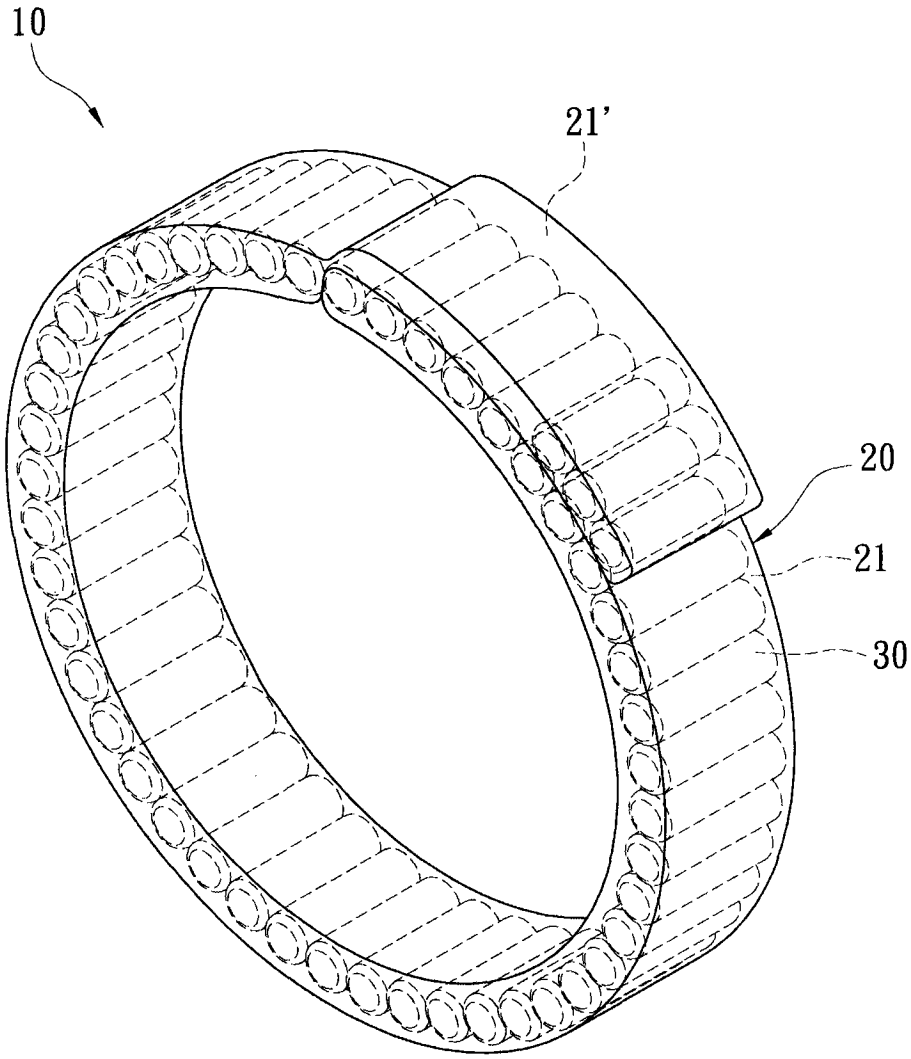

图 4

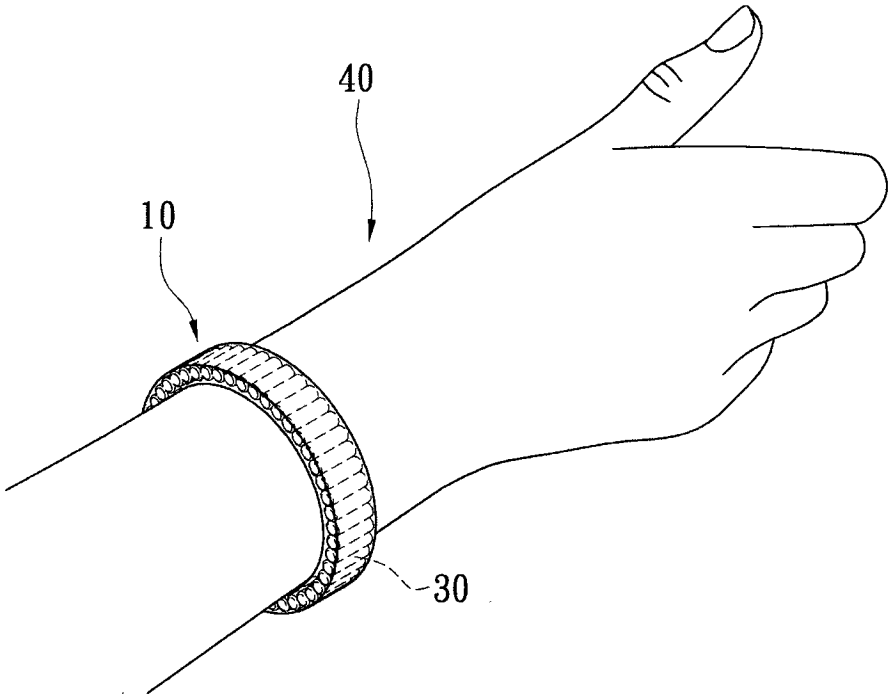

图 5

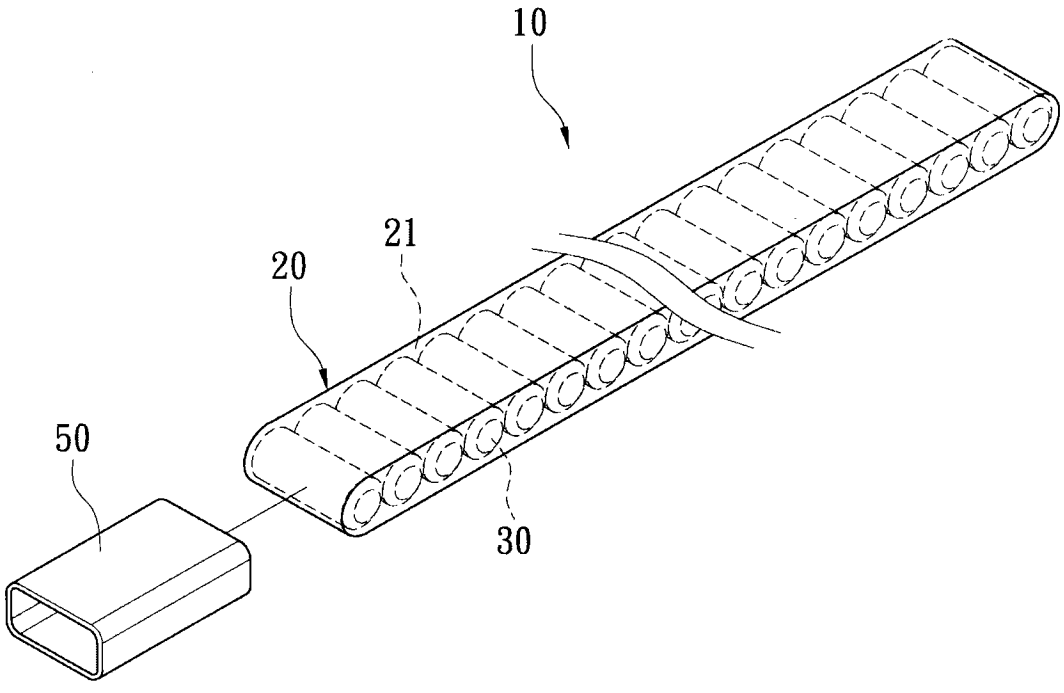

图 6

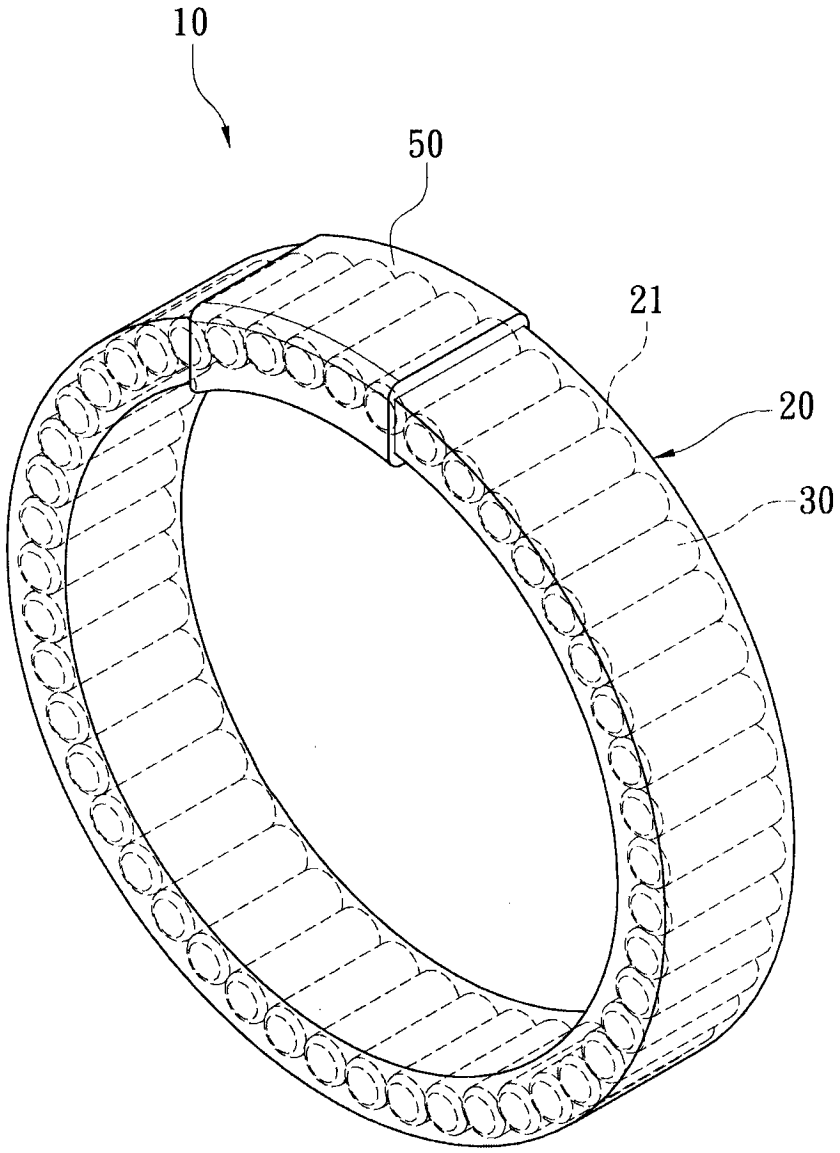

图 7

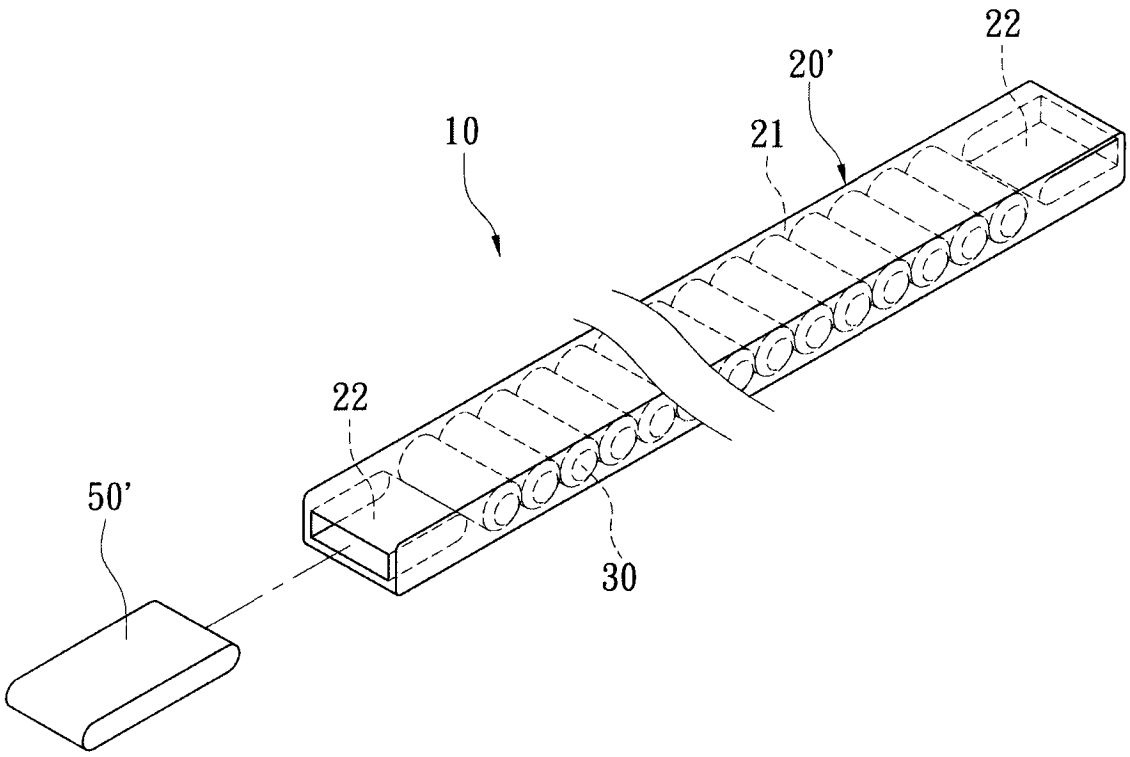

图 8

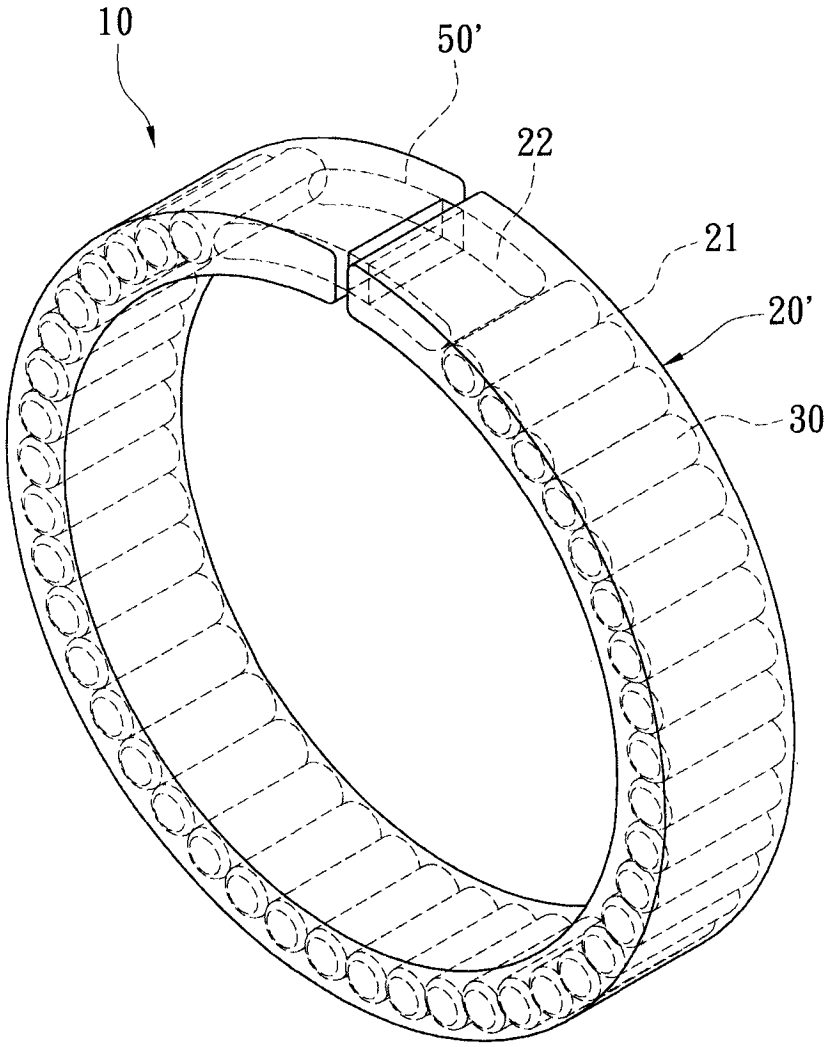

图 9