[19]中华人民共和国国家知识产权局

[51]Int. Cl[7]
B42D 12/00

[12]实用新型专利说明书

[21] ZL 专利号 00201646.X

[45]授权公告日 2001 年 4 月 25 日

[11]授权公告号 CN 2427324Y

[22]申请日 2000.1.8 [24]颁证日 2001.3.1

[21]申请号 00201646.X

[73]专利权人 党 玲

地址 753400 宁夏回族自治区平罗县周城中学

[72]设计人 党 玲

[74]专利代理机构 宁夏专利服务中心

代理人 罗永前

权利要求书 1 页 说明书 1 页 附图页数 1 页

[54]实用新型名称 反向装订的书写本

[57]摘要

本实用新型公开了一种反向装订的书写本，其特征在于将书写本的页章一分为二，再将这两部分背靠背对齐装订，封面与封底的图案内容一致。可以两面书写，达到减少翻页，书写方便的目的。

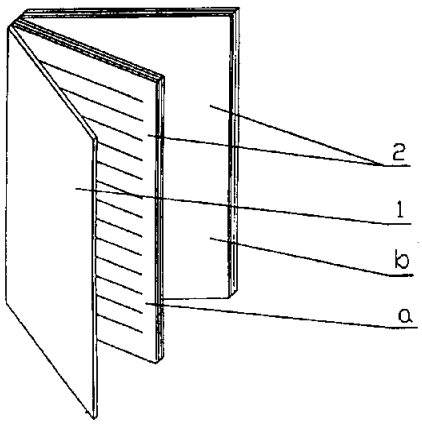

ISSN1008-4274

知识产权出版社出版

00.09.22

权　利　要　求　书

1．一种反向装订的书写本，包括封皮⑴及页章⑵，其特征在于将页章⑵分为（ａ）、（ｂ）两部分，将（ｂ）部分页章翻转１８０°后，再与所述的（ａ）部分页章一起装订。

说　　明　　书

反向装订的书写本

本实用新型属印刷装订业，特别涉及一种反向装订的书写本。

现有的书写本一律都是顺装装订，越用到后面越不方便，尤其是较厚的书写本，翻动麻烦，书写不方便。

本实用新型的目的在于克服现有技术的不足，提供一种可以从两面书写的书写本，即从前面书写到中间时，再从后面开始书写的反向装订的书写本。

本实用新型的目的是通过以下技术方案来实现的：

一种反向装订的书写本，包括封皮及页章，其特征在于将页章分为 a 、 b 两部分，将 b 部分页章翻转１８０° 后，再与所述的 a 部分页章一起装订。

封皮的封面与封底图案内容一致。

本实用新型结构简单新颖、独特，易实施，不仅使书写批改更为便利，同时确保每本书写本都能用完，减少不必要的浪费。

结合附图通过实施例对本实用新型作进一步的描述。

附图 1 为本实用新型结构示意图。

本实用新型包括封皮 1 及页章 2 ，将页章 2 等分为 a 部分及 b 部分页章，再将所述的 b 部分页章翻转１８０° 后，即与 a 部分页章背靠背装订在一起，且封皮 1 的封面与封底图案内容一致。

说　明　书　附　图

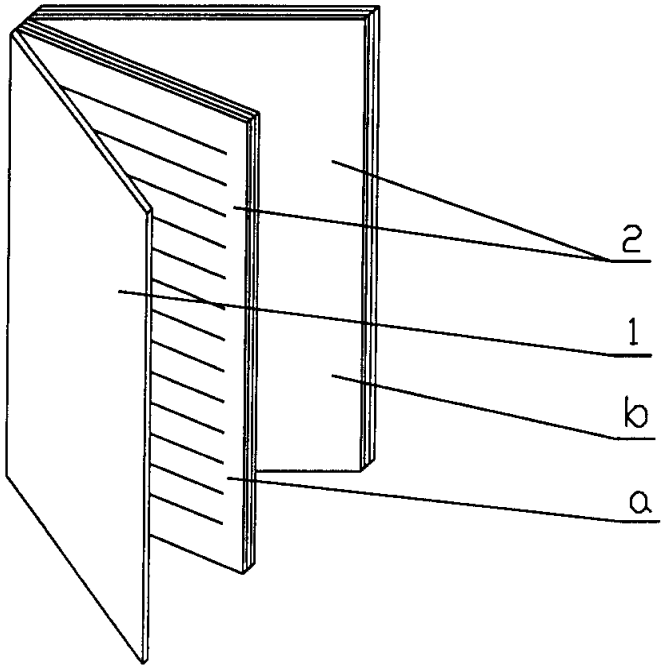

图　　1