(19)中华人民共和国国家知识产权局

(12)实用新型专利

(10)授权公告号 CN 202303090 U
(45)授权公告日 2012.07.04

(21)申请号 201120398792.4

(22)申请日 2011.10.19

(73)专利权人 大连创达技术交易市场有限公司
地址 116011 辽宁省大连市西岗区双兴街25号509室

(72)发明人 陈洋 孙文秀

(51)Int.Cl.
F21S 8/06(2006.01)
A47G 7/06(2006.01)

权利要求书 1 页 说明书 1 页 附图 1 页

(54)实用新型名称

一种花瓶挂灯

(57)摘要

本实用新型涉及一种挂灯，具体的是涉及一种花瓶挂灯，属于灯具制造技术领域。为前后腔结构，包括：灯体、灯座、灯罩、灯泡、导线及插花槽；在前腔灯体内，设有两个灯座，两灯座之间通过电线相连，在灯座上装有灯泡，在灯座出射口分别安装灯罩，灯泡的电极通过导线引到灯体外，灯体后腔为插花槽。本实用新型的有益效果在于：结构简单、与传统的灯相比，将后腔设为插花槽，使用时具更高的美观度，实现了花瓶的多功能化。

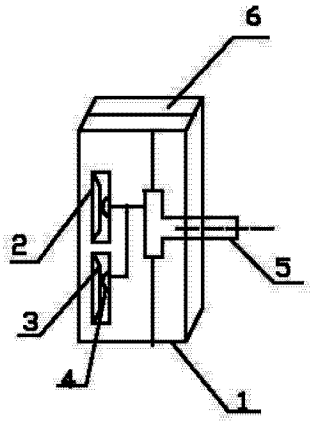

CN 202303090 U

1. 一种花瓶挂灯，其特征在于为前后腔结构，包括：灯体、灯座、灯罩、灯泡、导线及插花槽；在前腔灯体内，设有两个灯座，两灯座之间通过电线相连，在灯座上装有灯泡，在灯座出射口分别安装灯罩，灯泡的电极通过导线引到灯体外，灯体后腔为插花槽。

一种花瓶挂灯

[0001] 技术领域 本实用新型涉及一种挂灯，具体的是涉及一种花瓶挂灯，属于灯具制造技术领域。

[0002] 背景技术 照明灯在人们日常生活中随处可见。目前，市售的灯无论是结构还是样式上都是多种多样。人们根据各自的需求研制出不同规格的灯。从形状上看，市面上普遍存在的大多为吊顶棚灯或墙壁挂灯。这两种灯虽然在照明功能上达到基本要求，但是在其他功能上很难达到人们理想的标准，因此，传统的灯从多功能方面看还存在一定的缺陷。

[0003] 发明内容 本实用新型是为了弥补上述技术缺陷，提供了一种花瓶挂灯，该花瓶挂灯与传统的灯相比，具有插花的功能，实现了多功能化。

[0004] 本实用新型的技术方案为：一种花瓶挂灯，为前后腔结构，包括：灯体、灯座、灯罩、灯泡、导线及插花槽；在前腔灯体内，设有两个灯座，两灯座之间通过电线相连，在灯座上装有灯泡，在灯座出射口分别安装灯罩，灯泡的电极通过导线引到灯体外，灯体后腔为插花槽。

[0005] 本实用新型的有益效果在于：结构简单、与传统的灯相比，将后腔设为插花槽，使用时具更高的美观度，实现了花瓶的多功能化。

附图说明

[0006] 图 1 为本实用新型的结构示意图。

[0007] 图中，1、灯体，2、灯座，3、灯罩，4、灯泡，5、导线，6、插花槽。

具体实施方式

[0008] 图 1 示出了一种花瓶挂灯，包括：灯体 1、灯座 2、灯罩 3、灯泡 4、导线 5 及插花槽 6

[0009] ；在前腔灯体 1 内，设有两个灯座 2，两灯座之间通过电线相连，在灯座 2 上装有灯泡 4，在灯座 2 上别安装灯罩 3，灯泡 4 的电极通过导线 5 引到灯体 1 外，灯体 1 后腔为插花槽 6。

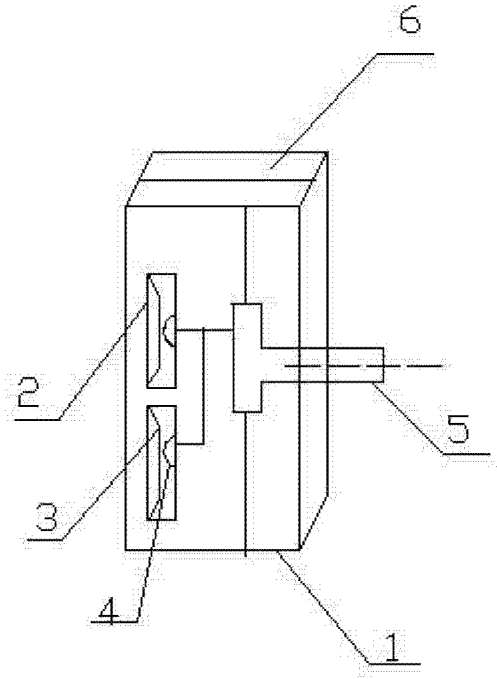

图 1