(19)国家知识产权局

(12)实用新型专利

(10)授权公告号 CN 221902587 U
(45)授权公告日 2024.10.29

(21)申请号 202420625136.0

(22)申请日 2024.03.29

(73)专利权人 安踏(中国)有限公司
地址 362000 福建省泉州市晋江市池店镇东山工业区
专利权人 福建省莆田嘉源鞋业有限公司

(72)发明人 朱双虹 徐丹 毛震华 蔡丽忠 薛丽杰 许远征

(74)专利代理机构 泉州凯迪知识产权代理事务所(普通合伙) 35256
专利代理师 杨雪冰

(51)Int.Cl.
A43B 5/00(2022.01)
A43B 13/12(2006.01)
A43B 13/18(2006.01)

权利要求书1页 说明书3页 附图4页

(54)实用新型名称

一种TPU丰巢高弹减震运动鞋

(57)摘要

本实用新型涉及运动鞋领域,尤其涉及一种TPU丰巢高弹减震运动鞋,运动鞋本体的下方设置有鞋底本体,鞋底本体内部的上方设置有EVA层,EVA层下方的前端设置有记忆棉层,EVA层下方的后端设置有TPU蜂巢层;鞋底本体的最下层设置有橡胶层,记忆棉层的上、下两侧均包裹设置有PU层,并且记忆棉层的内部竖向设置有多根弹簧。本实用新型中,鞋底本体内部的前端设置有弹簧,后端设置有TPU蜂巢层,这样可以对应用户的前脚掌和后脚掌的着力点进行不同的减震,以此提高减震性能,并且通过内套筒和外套筒的设置,可以防止弹簧在使用时产生弯折,提高了本运动鞋的耐久性。



CN 221902587 U

1.一种TPU丰巢高弹减震运动鞋,包括运动鞋本体(1),其特征在于,所述运动鞋本体(1)的下方设置有鞋底本体(2),鞋底本体(2)内部的上方设置有EVA层(3),EVA层(3)下方的前端设置有记忆棉层(7),EVA层(3)下方的后端设置有TPU蜂巢层(5);

所述鞋底本体(2)的最下层设置有橡胶层(6),记忆棉层(7)的上、下两侧均包裹设置有PU层(4),并且记忆棉层(7)的内部竖向设置有多根弹簧(10)。

2.根据权利要求1所述的一种TPU丰巢高弹减震运动鞋,其特征在于,所述弹簧(10)的上、下两侧均分别安装有上安装座(8)和下安装座(9),并且上安装座(8)和下安装座(9)均与PU层(4)相连。

3.根据权利要求2所述的一种TPU丰巢高弹减震运动鞋,其特征在于,所述上安装座(8)的底部固定设置有内套筒(81),下安装座(9)的上方固定设置有外套筒(91)。

4.根据权利要求3所述的一种TPU丰巢高弹减震运动鞋,其特征在于,所述外套筒(91)的直径大于内套筒(81),并且外套筒(91)适配套设在内套筒(81)的外侧。

5.根据权利要求4所述的一种TPU丰巢高弹减震运动鞋,其特征在于,当所述弹簧(10)压缩时,内套筒(81)缩回外套筒(91)的内部;当弹簧(10)顶伸时,内套筒(81)从外套筒(91)的顶部伸出。

6.根据权利要求1所述的一种TPU丰巢高弹减震运动鞋,其特征在于,所述TPU蜂巢层(5)的厚度与PU层(4)和记忆棉层(7)的厚度之和相同。

一种TPU丰巢高弹减震运动鞋

技术领域

[0001] 本实用新型涉及运动鞋技术领域,尤其涉及一种TPU丰巢高弹减震运动鞋。

背景技术

[0002] 运动鞋是专为健身或竞技体育所设计的鞋类,旨在满足人们各种运动需求,保证脚部在运动中能够发挥其基本功能。这类鞋子符合运动的特点要求,包括力学、生物学、人体工程学、运动学、运动生理学、卫生学等方面的要求,旨在帮助运动员提高运动成绩或创造更好的运动成绩。

[0003] 减震能力有助于提高运动的舒适性和稳定性。在奔跑或跳跃时,脚掌承受的负荷会显著增加,尤其是进行高强度的运动时。虽然目前市面上的运动鞋都拥有一定的减震性能,但是增强减震性能,可以吸收和分散脚掌受到的冲击力,提高用户的舒适性。因此增强运动鞋的减震性能十分的必要。

实用新型内容

[0004] 本实用新型的目的是为了解决现有技术中存在的缺点,而提出的一种TPU丰巢高弹减震运动鞋。

[0005] 为了实现上述目的,本实用新型采用了如下技术方案:

[0006] 一种TPU丰巢高弹减震运动鞋,包括运动鞋本体,所述运动鞋本体的下方设置有鞋底本体,鞋底本体内部的上方设置有EVA层,EVA层下方的前端设置有记忆棉层,EVA层下方的后端设置有TPU蜂巢层;所述鞋底本体的最下层设置有橡胶层,记忆棉层的上、下两侧均包裹设置有PU层,并且记忆棉层的内部竖向设置有多根弹簧。

[0007] 此外,优选的结构是,所述弹簧的上、下两侧均分别安装有上安装座和下安装座,并且上安装座和下安装座均与PU层相连。

[0008] 此外,优选的结构是,所述上安装座的底部固定设置有内套筒,下安装座的上方固定设置有外套筒。

[0009] 此外,优选的结构是,所述外套筒的直径大于内套筒,并且外套筒适配套设在内套筒的外侧。

[0010] 此外,优选的结构是,当所述弹簧压缩时,内套筒缩回外套筒的内部;当弹簧顶伸时,内套筒从外套筒的顶部伸出。

[0011] 此外,优选的结构是,所述TPU蜂巢层的厚度与PU层和记忆棉层的厚度之和相同。

[0012] 本实用新型的有益效果为:鞋底本体内部的前端设置有弹簧,后端设置有TPU蜂巢层,这样可以对应用户的前脚掌和后脚掌的着力点进行不同的减震,以此提高减震性能,并且通过内套筒和外套筒的设置,可以防止弹簧在使用时产生弯折,提高了本运动鞋的耐久性。

附图说明

[0013] 图1为本实用新型提出的一种TPU丰巢高弹减震运动鞋的结构示意图；

[0014] 图2为本实用新型提出的一种TPU丰巢高弹减震运动鞋的鞋底的内部结构示意图；

[0015] 图3为图2中的记忆棉层的放大详图；

[0016] 图4为本实用新型提出的一种TPU丰巢高弹减震运动鞋的弹簧收缩时的内部结构示意图；

[0017] 图5为本实用新型提出的一种TPU丰巢高弹减震运动鞋的弹簧顶伸时的内部结构示意图。

[0018] 图中：1运动鞋本体、2鞋底本体、3EVA层、4PU层、5TPU蜂巢层、6橡胶层、7记忆棉层、8上安装座、81内套筒、9下安装座、91外套筒、10弹簧。

具体实施方式

[0019] 下面将结合本实用新型实施例中的附图，对本实用新型实施例中的技术方案进行清楚、完整地描述，显然，所描述的实施例仅仅是本实用新型一部分实施例，而不是全部的实施例。

[0020] 参照图1-5，一种TPU丰巢高弹减震运动鞋，包括运动鞋本体1，运动鞋本体1的下方设置有鞋底本体2，鞋底本体2内部的上方设置有EVA层3，EVA层3下方的前端设置有记忆棉层7，EVA层3下方的后端设置有TPU蜂巢层5；鞋底本体2的最下层设置有橡胶层6，记忆棉层7的上、下两侧均包裹设置有PU层4，并且记忆棉层7的内部竖向设置有多根弹簧10。

[0021] 其中，弹簧10的上、下两侧均分别安装有上安装座8和下安装座9，并且上安装座8和下安装座9均与PU层4相连。通过上安装座8和下安装座9的设置，可以实现对弹簧10的安装。

[0022] 其中，上安装座8的底部固定设置有内套筒81，下安装座9的上方固定设置有外套筒91。通过内套筒81和外套筒91的设置，可以保证弹簧10在使用时，可以保证直线伸缩，不易导致弹簧10在使用的过程中折断。

[0023] 其中，外套筒91的直径大于内套筒81，并且外套筒91适配套设在内套筒81的外侧。通过内套筒81和外套筒91之间的配合设置，可以保证弹簧10的伸缩的基本功能。

[0024] 其中，当弹簧10压缩时，内套筒81缩回外套筒91的内部；当弹簧10顶伸时，内套筒81从外套筒91的顶部伸出。通过弹簧10的设置，可以提高本运动鞋的减震性能。

[0025] 其中，TPU蜂巢层5的厚度与PU层4和记忆棉层7的厚度之和相同。这样不会使得鞋子高低不平，保证了用户的穿戴舒适性。

[0026] 本实施方式中，运动鞋本体1的下方设置有鞋底本体2，鞋底本体2内部的上方设置有EVA层3，EVA层3下方的前端设置有记忆棉层7，EVA层3下方的后端设置有TPU蜂巢层5。鞋底本体2的最下层设置有橡胶层6，记忆棉层7的上、下两侧均包裹设置有PU层4，并且记忆棉层7的内部竖向设置有多根弹簧10。通过将EVA层3设置为鞋底本体2的上层，可以提高用户穿戴本运动鞋的舒适性。

[0027] 进一步的，EVA层3下方的前端设置有记忆棉层7、PU层4和弹簧10，是因为用户在走路时，通常都是前脚掌先着地。因此将上述材料设置在前方，可以进一步的提高本运动鞋的减震性能。通过将TPU蜂巢层5设置在EVA层3的后方，可以对用户的后脚掌进行保护，提高用

户的穿戴舒适性。在最底层设置橡胶层6,可以提高本运动鞋的耐磨性能,提高其使用寿命。

[0028] 进一步的,通过在弹簧10的外侧设置有内套筒81和外套筒91,可以对弹簧10进行保护,防止弹簧10在使用的过程中产生弯折。并且内套筒81和外套筒91的高度之和均比记忆棉层7高,这样可以防止内套筒81从外套筒91内脱落。

[0029] 本实用新型中,鞋底本体2内部的前端设置有弹簧10,后端设置有TPU蜂巢层5,这样可以对应用户的前脚掌和后脚掌的着力点进行不同的减震,以此提高减震性能,并且通过内套筒81和外套筒91的设置,可以防止弹簧10在使用时产生弯折,提高了本运动鞋的耐久性。

[0030] 以上所述,仅为本实用新型较佳的具体实施方式,但本实用新型的保护范围并不局限于此,任何熟悉本技术领域的技术人员在本实用新型揭露的技术范围内,根据本实用新型的技术方案及其实用新型构思加以等同替换或改变,都应涵盖在本实用新型的保护范围之内。



图1

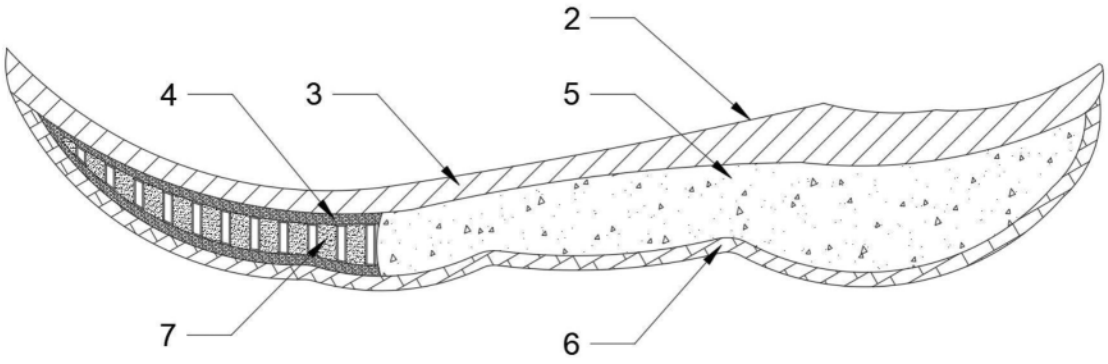

图2

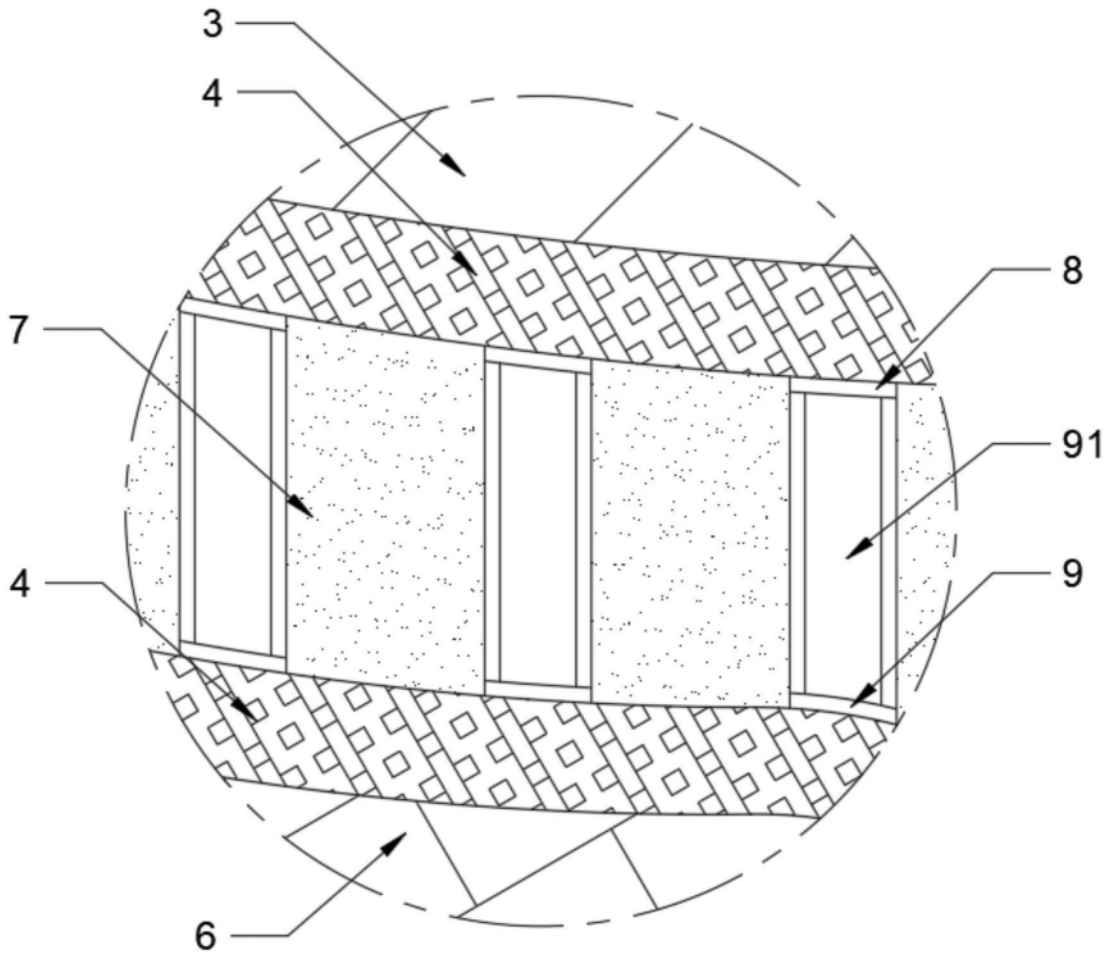

图3

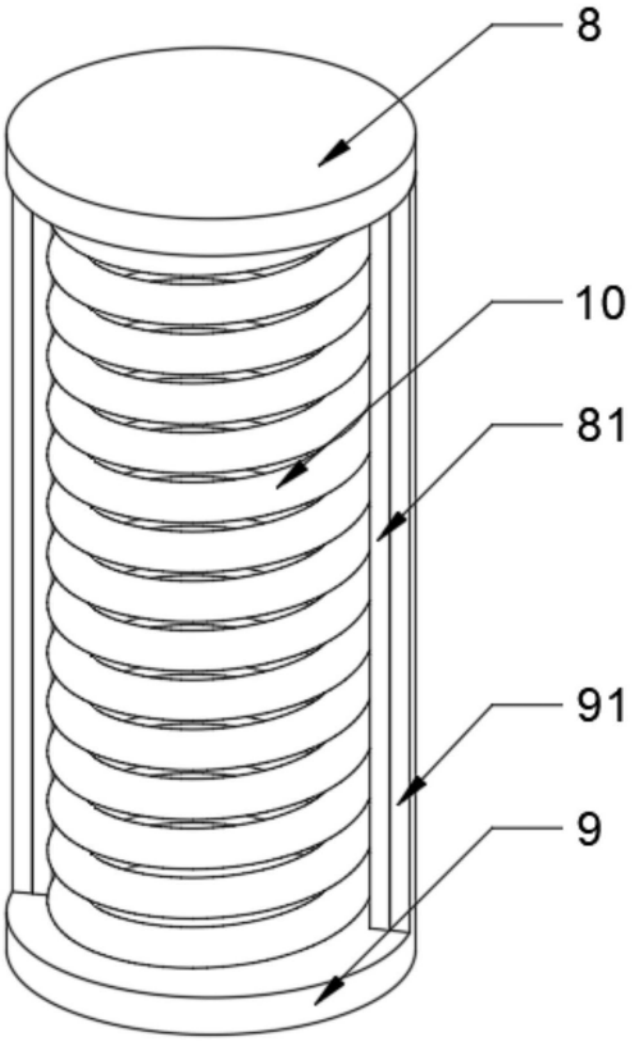

图4

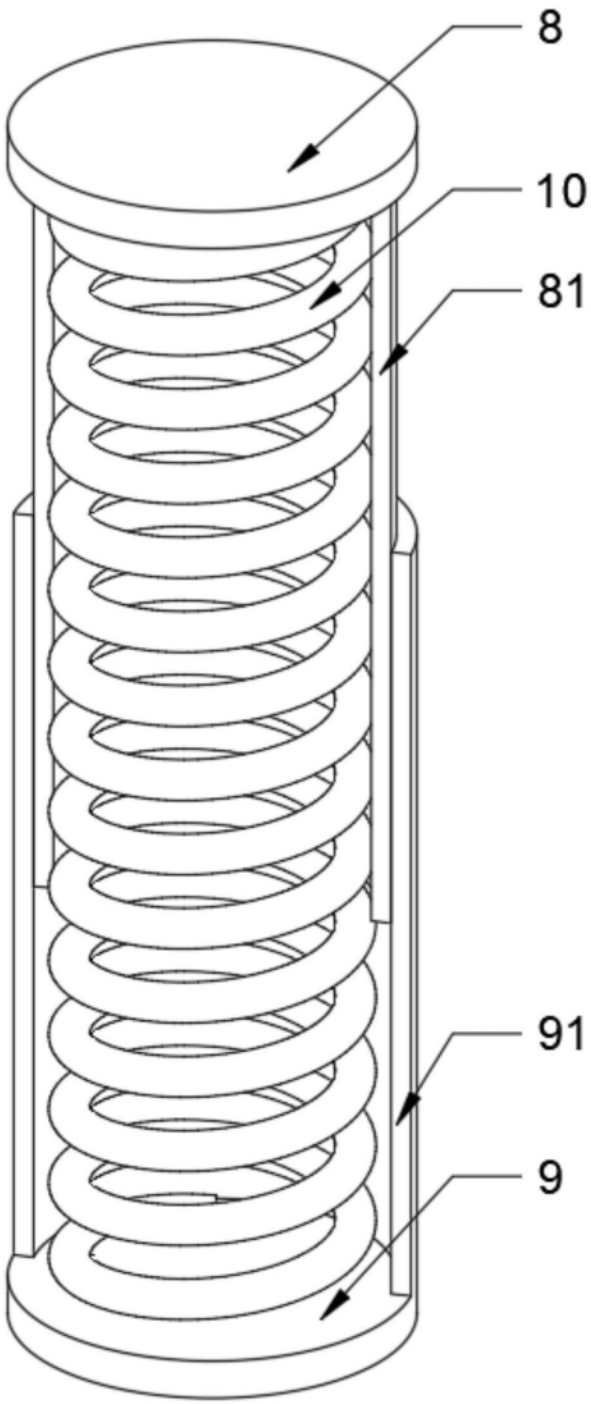

图5