(19)中华人民共和国国家知识产权局

(12)实用新型专利

(10)授权公告号 CN 202959103 U
(45)授权公告日 2013.06.05

(21)申请号 201220535970.8

(22)申请日 2012.10.18

(73)专利权人 王焱
地址 401220 重庆市长寿区向阳路35号2栋4-1

(72)发明人 不公告发明人

(51)Int.Cl.
A45B 11/00(2006.01)
A45B 3/04(2006.01)

权利要求书1页 说明书1页 附图1页

(54)实用新型名称

一种发光儿童伞

(57)摘要

一种发光儿童伞，包括雨伞、小灯泡、电池盒、电池、导线和开关，其特征是：在电池盒里连接电池，用导线连接小灯泡和电池盒组成发光装置，在雨伞的撑杆上连接发光装置，在伞柄上连接开关。所述实用新型的有益效果是：不易碰撞、更安全、更能赢得儿童的喜欢。

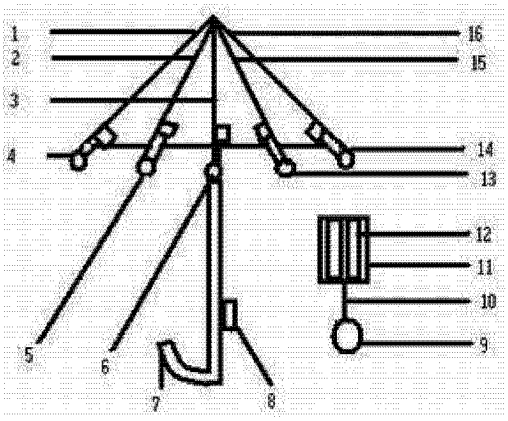

CN 202959103 U

1. 一种发光儿童伞，包括雨伞、小灯泡、电池盒、电池、导线和开关，其特征是：在电池盒里连接电池，用导线连接小灯泡和电池盒组成发光装置，在雨伞的撑杆上连接发光装置，在伞柄上连接开关。

一种发光儿童伞

技术领域

[0001] 本实用新型属于生活用品，具体地说，是一种发光儿童伞。

背景技术

[0002] 日常生活中，儿童在雨天撑伞走路常常会因看不清楚伞而使伞互相碰撞，对于行走产生不便。因此，是否能够设计一种可以发光、避免伞互相碰撞并且能够赢得儿童喜欢的新型的儿童伞呢？本实用新型就是针对以上问题所设计。

发明内容

[0003] 本实用新型需要解决的技术问题在于：提供一种可以发光、避免伞互相碰撞并且能够赢得儿童喜欢的新型的儿童伞。

[0004] 本实用新型解决其技术问题所采用的技术方案是：一种发光儿童伞，包括雨伞、小灯泡、电池盒、电池、导线和开关，其特征是：在电池盒里连接电池，用导线连接小灯泡和电池盒组成发光装置，在雨伞的撑杆上连接发光装置，在伞柄上连接开关。

[0005] 本实用新型的有益效果是：不易碰撞、更安全、更能赢得儿童的喜欢。

附图说明

[0006] 下面结合附图和实施例对本实用新型进一步说明。附图 1 是本实用新型的结构示意图，其中：1 为撑杆；2 为撑杆；3 为撑杆；4 为发光装置；5 为发光装置；6 为发光装置；7 为伞柄；8 为开关；9 为小灯泡；10 为导线；11 为电池盒；12 为电池；13 为发光装置；14 为发光装置；15 为撑杆；16 为撑杆。

具体实施方式

[0007] 本实用新型的具体实施方式即为在电池盒 11 里连接电池 12，用导线 10 连接小灯泡 9 和电池盒 11 以此组成发光装置 4、发光装置 5、发光装置 6、发光装置 13 和发光装置 14，分别在雨伞的撑杆 1、撑杆 2、撑杆 3、撑杆 15 和撑杆 16 上连接发光装置 4、发光装置 5、发光装置 6、发光装置 13 和发光装置 14，在伞柄 7 上连接开关 8。在雨天时可打开开关 8，此时发光装置 4、发光装置 5、发光装置 6、发光装置 13 和发光装置 14 会发出亮光，以此避免雨伞互相碰撞，并且可以任意更换小灯泡 9 所发出的光的颜色，因此会赢得儿童的喜欢。

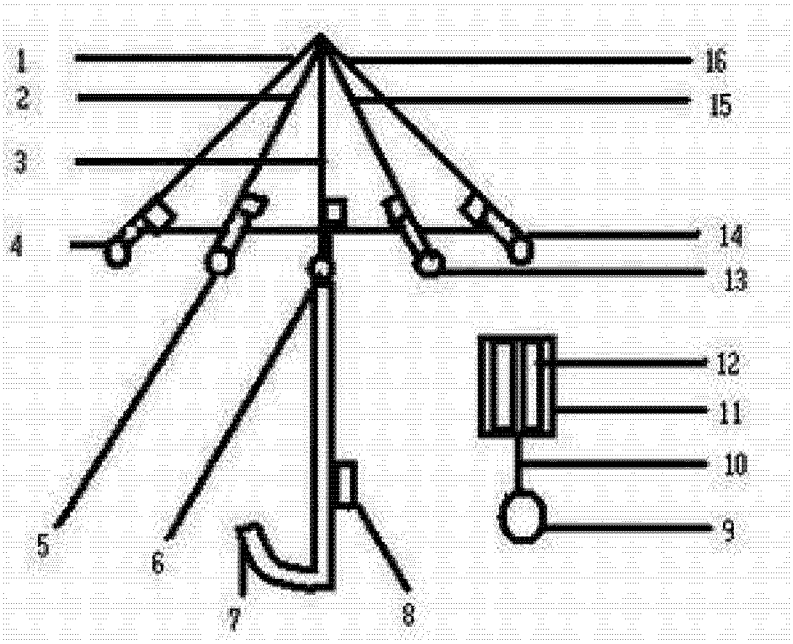

图 1