(19)中华人民共和国国家知识产权局

(12)实用新型专利

(10)授权公告号 CN 202669299 U
(45)授权公告日 2013.01.16

(21)申请号 201220212168.5

(22)申请日 2012.05.14

(73)专利权人 姚歆蕾
地址 661600 云南省红河哈尼族彝族自治州开远市灵泉东路 288 号

(72)发明人 姚歆蕾

(74)专利代理机构 济南泉城专利商标事务所 37218
代理人 刘燕丽

(51)Int.Cl.
B43L 3/00(2006.01)

权利要求书 1 页 说明书 1 页 附图 1 页

(54)实用新型名称

一种书写辅助装置

(57)摘要

本实用新型涉及一种日常的生活学习用品，特别涉及一种书写辅助装置。该书写辅助装置，其特征是：包括若干层塑料片，底层一张塑料片为完整的长方体形状，其余的塑料片左上角分别开设有缺口，所有塑料片通过若干钢圈串接在一起。本实用新型的有益效果是：使用者可更方便的在本子右边或右下角或者本子左边页数很少时写字；结构简单、实用方便，为学生的学习带来了极大的便利。

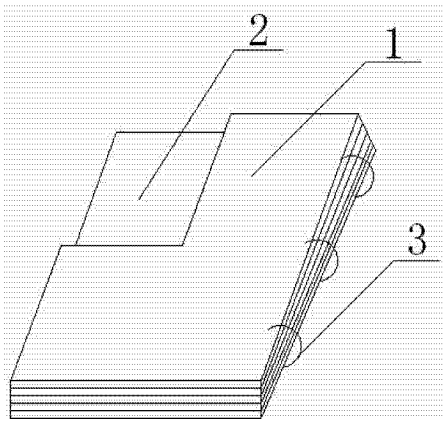

CN 202669299 U

1. 一种书写辅助装置，其特征是：包括若干层塑料片（1），底层一张塑料片（1）为完整的长方体形状，其余的塑料片（1）左上角分别开设有缺口（2），所有塑料片（1）通过若干钢圈（3）串接在一起。

一种书写辅助装置

[0001] （一）技术领域

[0002] 本实用新型涉及一种日常的生活学习用品，特别涉及一种书写辅助装置。

[0003] （二）背景技术

[0004] 许多笔记本甚至课本在把字写到右边或右下角时，或者左边页数太少时会很不方便写字；有时纸张过薄或者考试只有一张试卷纸时，同学们写起字来会很不方便。因此，为了解决掉这些问题，发明了一种书写辅助装置。

[0005] （三）实用新型内容

[0006] 本实用新型为了弥补现有技术的不足，提供了一种结构简单、实用方便、效果理想的书写辅助装置。

[0007] 本实用新型是通过如下技术方案实现的：

[0008] 一种书写辅助装置，其特征是：包括若干层塑料片，底层一张塑料片为完整的长方体形状，其余的塑料片左上角分别开设有缺口，所有塑料片通过若干钢圈串接在一起。

[0009] 本实用新型的有益效果是：在塑料片的作用下，使用者可更方便的在本子右边或右下角或者本子左边页数很少时写字；结构简单、实用方便，为学生的学习带来了极大的便利。

[0010] （四）附图说明

[0011] 下面结合附图对本实用新型作进一步的说明。

[0012] 附图 1 为本实用新型的结构示意图；

[0013] 图中，1 塑料片，2 缺口，3 钢圈。

[0014] （五）具体实施方式

[0015] 附图为本实用新型的一种具体实施例。该实施例包括若干层塑料片 1，底层一张塑料片 1 为完整的长方体形状，其余的塑料片 1 左上角分别开设有缺口 2，所有塑料片 1 通过若干钢圈 3 串接在一起。

[0016] 采用本实用新型的一种书写辅助装置，当在本子右边或右下角写字时，由于右边的页数较多，写字不方便，可将本子右下角插入塑料片 1 的缺口 2 内，根据本子右边页数的多少，选择需要的塑料片 1 张数。当本子左边页数很少时，写起字来也很不便，可将本子左边页数直接置于塑料片 1 上方，根据需要，选择需要垫辅的塑料片 1 张数。当考试时，由于卷子纸直接置于课桌上写很不方便，可将其置于适当厚度的塑料片 1 上，利于答卷。在钢圈 3 的作用下，可保证每张塑料片 1 之间的稳定性。

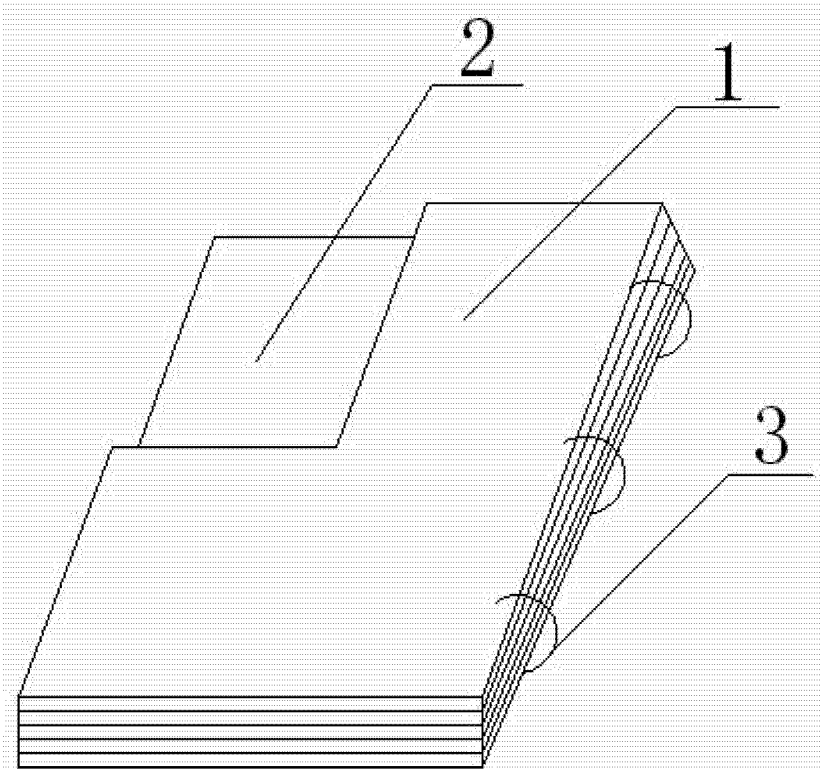

图 1