(19)中华人民共和国国家知识产权局

(12)发明专利

(10)授权公告号 CN 112066691 B
(45)授权公告日 2021.12.28

(21)申请号 202010984921.1
(22)申请日 2020.09.18
(65)同一申请的已公布的文献号
申请公布号 CN 112066691 A
(43)申请公布日 2020.12.11
(73)专利权人 江苏盛泰克纺织印染有限公司
地址 224000 江苏省盐城市纺织染整产业园内
(72)发明人 陈苏莲
(74)专利代理机构 泉州市兴博知识产权代理事务所(普通合伙) 35238
代理人 王成红
(51)Int.Cl.
F26B 13/14(2006.01)
F26B 21/00(2006.01)
F26B 23/04(2006.01)
F26B 25/20(2006.01)
D06G 1/00(2006.01)

(56)对比文件
CN 210892556 U,2020.06.30
CN 109282614 A,2019.01.29
CN 211041726 U,2020.07.17
CN 207180179 U,2018.04.03
CN 207379196 U,2018.05.18
RU 2460953 C1,2012.09.10

审查员 闫亚宾

权利要求书2页 说明书6页 附图5页

(54)发明名称

一种具有双面清扫功能的纺织布匹用烘干装置

(57)摘要

本发明公开了一种具有双面清扫功能的纺织布匹用烘干装置，属于纺织设备技术领域，包括机壳、布匹压制机构、第一布匹传送辊、双面清扫机构、储水箱和驱动电机，所述机壳的后侧外壁上固定安装有储水箱、风机与驱动电机，所述储水箱的内部固定安装有电热管与隔板；本发明通过在外部安装有储水箱，在平常对于布匹进行烘干清理时，开启的电热管不仅能对于布匹进行烘干处理，还可使储水箱内的水升温，蒸发成为水蒸气，水蒸气可通过降尘雾化器送入装置内，对于双面清扫机构清扫的布匹的灰尘进行有效降尘处理，避免灰尘在装置内飞扬，具有良好的灰尘处理效果，同时高温的蒸汽对于布匹具有一定的干洗功能，可进一步提高布匹的洁净度。

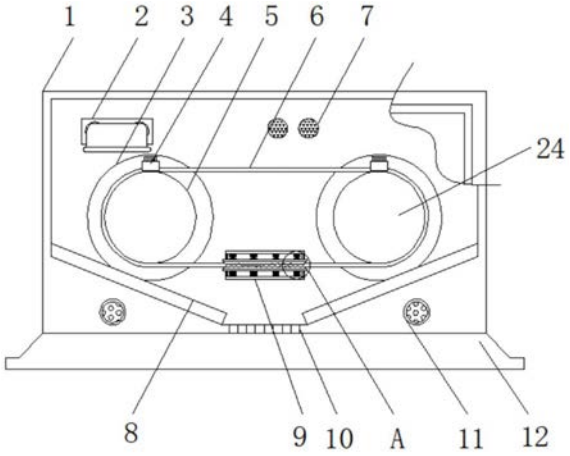

CN 112066691 B

1.一种具有双面清扫功能的纺织布匹用烘干装置,包括机壳(1)、布匹压制机构(4)、第一布匹传送辊(5)、双面清扫机构(9)、储水箱(15)和驱动电机(19),其特征在于:所述机壳(1)的后侧外壁上固定安装有储水箱(15)、风机(16)与驱动电机(19),所述储水箱(15)的内部固定安装有电热管(14)与隔板(13),所述驱动电机(19)的输出轴一端固定安装有安装轴(23),安装轴(23)一端穿过并延伸至机壳(1)的内部固定安装有第一布匹传送辊(5),所述第一布匹传送辊(5)一侧位于机壳(1)的内壁上固定安装有安装盘(3),所述安装轴(23)外部位于机壳(1)的后壳腔内固定安装有驱动齿轮(22),所述机壳(1)的后壳腔内通过转轴转动安装有传动齿轮(21)与从动齿轮(20),所述从动齿轮(20)的转轴一端穿过并延伸至机壳(1)的内部固定安装有第二布匹传送辊(24),所述第一布匹传送辊(5)与第二布匹传送辊(24)上缠绕有纺织布匹(6),所述安装盘(3)的一侧外壁上通过转轴转动安装有布匹压制机构(4);所述机壳(1)的底面内壁上设置的斜面上固定安装有冷凝滑板(8),所述机壳(1)的底部中心位置处开设有出水口(10),所述储水箱(15)的底部固定安装有回收管(18),所述回收管(18)上固定安装有水泵(17),所述风机(16)的输出端上安装的导风管一端与储水箱(15)连接,所述机壳(1)的内壁上固定安装有双面清扫机构(9);所述机壳(1)的底部固定安装有底座(12),所述第一布匹传送辊(5)与第二布匹传送辊(24)的直径大小相等;所述驱动齿轮(22)、从动齿轮(20)均与传动齿轮(21)之间通过齿轮啮合连接;所述机壳(1)的内壁上靠近储水箱(15)的位置处开设有出风口(7),所述机壳(1)的内壁上固定安装有降尘雾化器(2);所述布匹压制机构(4)由第一压制板(42)、压水板(43)、第二压制板(44)与第二连接弹簧(47)组成,所述第二压制板(44)的内部开设有内安装槽(46),所述内安装槽(46)的内壁上固定安装有内导轨(45),所述内安装槽(46)的内部固定安装有第二连接弹簧(47);所述第一压制板(42)通过其两侧外壁上开设的滑槽滑动安装在内导轨(45)上,所述第二连接弹簧(47)的一端与第一压制板(42)的一端固定连接,所述压水板(43)固定安装在第一压制板(42)的底部,所述压水板(43)及第二压制板(44)均与纺织布匹(6)外表面相互接触并挤压;所述机壳(1)的内部开设有水回收口(11),所述回收管(18)的一侧外壁上安装的连接管一端与水回收口(11)连接;所述双面清扫机构(9)由安装壳(91)、第一外顶弹簧(92)、第一清扫刷(93)、第二清扫刷(94)与第二外顶弹簧(96)组成,所述安装壳(91)的顶面与底面内壁上分别固定安装有第一外顶弹簧(92)与第二外顶弹簧(96),所述安装壳(91)的内壁上固定安装有限位滑轨(95);所述第一外顶弹簧(92)与第二外顶弹簧(96)关于安装壳(91)的横向中心轴对称安装有四个,所述第一外顶弹簧(92)与第二外顶弹簧(96)的一端分别固定安装有第一清扫刷(93)与第二清扫刷(94),所述第一清扫刷(93)与第二清扫刷(94)均通过其一侧外壁上开设的限位槽与限位滑轨(95)滑动连接,所述第一清扫刷(93)、第二清扫刷(94)与纺织布匹(6)的外表面相互接触并挤压;所述布匹压制机构(4)与安装盘(3)之间固定安装有第一连接弹簧(41);打开机门,对于纺织布匹(6)进行安装,向一侧转动抬升布匹压制机构(4)的一端,此时第一连接弹簧(41)受到压缩作用,抬起后,将纺织布匹(6)分别套在第一布匹传送辊(5)与第二布匹传送辊(24)上,此时松开布匹压制机构(4),由于第一连接弹簧(41)失去限制力,自动带动布匹压制机构(4)复位,对于纺织布匹(6)进行压紧,根据纺织布匹(6)的宽度调节布匹压制机构(4)的长度,关闭机门,进行布匹烘干时,直接开启电热管(14)、驱动电机(19),驱动电机(19)通过安装轴(23)带动第一布匹传送辊(5)与驱动齿轮(22)同时转动,由于驱动齿轮(22)与传动齿轮(21)之间的齿轮啮合连接关系,带动传动齿

轮(21)转动,由于传动齿轮(21)与从动齿轮(20)之间的齿轮啮合连接关系,带动从动齿轮(20)转动,从而同时带动第二布匹传送辊(24)转动,对于纺织布匹(6)进行传送,在布匹传送过程中,由于第一外顶弹簧(92)与第二外顶弹簧(96)的作用,使第一清扫刷(93)、第二清扫刷(94)与纺织布匹(6)的外表面相互接触并挤压,在纺织布匹(6)传送时第一清扫刷(93)、第二清扫刷(94)有效对于传送的纺织布匹(6)双面进行清扫处理,烘干过程开启的电热管(14)不仅能对于布匹进行烘干处理,还使储水箱(15)内的水升温,蒸发成为水蒸气,水蒸气通过降尘雾化器(2)送入装置内,对于双面清扫机构(9)清扫的布匹的灰尘进行有效降尘处理,避免灰尘在装置内飞扬,具有良好的灰尘处理效果,同时高温的蒸汽对于纺织布匹(6)具有一定的干洗功能,在水蒸气对于装置内的灰尘进行降尘时,会接触到冷凝滑板(8)使蒸汽重新冷凝成为液体,通过出水口(10)过滤后,进入机壳(1)底壳腔内,此时开启水泵(17),通过回收管(18)对于冷凝水进行回收,重新用于蒸发降尘处理,定期向储水箱(15)内添水,在布匹进行烘干传送时,第二压制板(44)与压水板(43)有效对于布匹进行挤压,有利于将布匹中的水快速排出,提高烘干效率与效果。

一种具有双面清扫功能的纺织布匹用烘干装置

技术领域

[0001] 本发明属于纺织设备技术领域，尤其涉及一种具有双面清扫功能的纺织布匹用烘干装置。

背景技术

[0002] 纺织一般是指取自纺纱与织布的总称，但是随着纺织知识体系和学科体系的不断发展和完善，特别是非织造纺织材料和三维复合编织等技术产生后，已经不仅是传统的手工纺纱和织布，也包括无纺布技术，现代三维编织技术，现代静电纳米成网技术等生产的服装用、产业用、装饰用纺织品，纺织类品有很多，纱线、布匹的生产等等都离不开纺织工艺，在纺织布匹进行加工时，有时需要对其进行烘干处理，保持布匹的干燥度，使布匹易于储存，不会发生霉变，保持放置布匹的使用质量。

[0003] 中国专利公开了(CN201710549682.5)一种新型高效纺织布匹用烘干装置，包括基座、电机、成品卷轴、加热片和布匹卷轴，所述基座顶端的左侧设有控制面板，所述基座顶端中部设有固定柱，所述固定柱内壁安装有旋转电机，且旋转电机的机轴贯穿于固定柱的右侧，所述机轴的右侧固定有支架，所述支架右侧的上端安装有水箱，所述支架内设有旋转轴A和旋转轴B，且旋转轴A位于旋转轴B的右侧，所述旋转轴A和旋转轴B的表面分别安装有成品卷轴和布匹卷轴，且布匹卷轴通过布匹与成品卷轴连接，所述支架内部底端的右侧安装有电机，且电机的电机轴固定于旋转轴A的底端，所述基座左侧通过导线与插头连接，该装置通过设有基座顶端表面设有的风机，可在加热片工作时，加速热气对布匹表面的流动，从而加速布匹的烘干效果，同时通过旋转电机的机轴与支架的连接，可使其转动，通过支架的转动带动布匹的转动使其受热更加均匀，不会出现烘干不均匀的现象发生，同时在烘干后布匹较热容易变形，通过冷却片与布匹的连接，使烘干后的布匹可以得到很好的降温，设计简单，较为实用，适合广泛推广与使用，但该装置在内并未安装有任何清理结构，在对于布匹进行烘干时，一些布匹上原有的一些杂质或者烘干过程中，沾附在布匹上的灰尘无法得到有效清理，无法保证布匹的整体烘干清洁度，需要进行一定改进。

发明内容

[0004] 本发明的目的在于：为了解决传统纺织布匹烘干装置在内并未安装有任何清理结构，在对于布匹进行烘干时，一些布匹上原有的一些杂质或者烘干过程中，沾附在布匹上的灰尘无法得到有效清理，无法保证布匹的整体烘干清洁度的问题，而提出的一种具有双面清扫功能的纺织布匹用烘干装置。

[0005] 为了实现上述目的，本发明采用了如下技术方案：一种具有双面清扫功能的纺织布匹用烘干装置，包括机壳、布匹压制机构、第一布匹传送辊、双面清扫机构、储水箱和驱动电机，所述机壳的后侧外壁上固定安装有储水箱、风机与驱动电机，所述储水箱的内部固定安装有电热管与隔板，所述驱动电机的输出轴一端固定安装有安装轴，安装轴一端穿过并延伸至机壳的内部固定安装有第一布匹传送辊，所述第一布匹传送辊一侧位于机壳的内壁

上固定安装有安装盘，所述安装轴外部位于机壳的后壳腔内固定安装有驱动齿轮，所述机壳的后壳腔内通过转轴转动安装有传动齿轮与从动齿轮，所述从动齿轮的转轴一端穿过并延伸至机壳的内部固定安装有第二布匹传送辊，所述第一布匹传送辊与第二布匹传送辊上缠绕有纺织布匹，所述安装盘的一侧外壁上通过转轴转动安装有布匹压制机构；

[0006] 所述机壳的底面内壁上设置的斜面上固定安装有冷凝滑板，所述机壳的底部中心位置处开设有出水口，所述储水箱的底部固定安装有回收管，所述回收管上固定安装有水泵，所述风机的输出端上安装的导风管一端与储水箱连接，所述机壳的内壁上固定安装有双面清扫机构。

[0007] 作为上述技术方案的进一步描述：

[0008] 所述机壳的底部固定安装有底座，所述第一布匹传送辊与第二布匹传送辊的直径大小相等。

[0009] 作为上述技术方案的进一步描述：

[0010] 所述驱动齿轮、从动齿轮均与传动齿轮之间通过齿轮啮合连接。

[0011] 作为上述技术方案的进一步描述：

[0012] 所述机壳的内壁上靠近储水箱的位置处开设有出风口，所述机壳的内壁上固定安装有降尘雾化器。

[0013] 作为上述技术方案的进一步描述：

[0014] 所述布匹压制机构由第一压制板、压水板、第二压制板与第二连接弹簧组成，所述第二压制板的内部开设有内安装槽，所述内安装槽的内壁上固定安装有内导轨，所述内安装槽的内部固定安装有第二连接弹簧。

[0015] 作为上述技术方案的进一步描述：

[0016] 所述第一压制板通过其两侧外壁上开设的滑槽滑动安装在内导轨上，所述第二连接弹簧的一端与第一压制板的一端固定连接，所述压水板固定安装在第一压制板的底部，所述压水板及第二压制板均与纺织布匹外表面相互接触并挤压。

[0017] 作为上述技术方案的进一步描述：

[0018] 所述机壳的内部开设有水回收口，所述回收管的一侧外壁上安装的连接管一端与水回收口连接。

[0019] 作为上述技术方案的进一步描述：

[0020] 所述双面清扫机构由安装壳、第一外顶弹簧、第一清扫刷、第二清扫刷与第二外顶弹簧组成，所述安装壳的顶面与底面内壁上分别固定安装有第一外顶弹簧与第二外顶弹簧，所述安装壳的内壁上固定安装有限位滑轨。

[0021] 作为上述技术方案的进一步描述：

[0022] 所述第一外顶弹簧与第二外顶弹簧关于安装壳的横向中心轴对称安装有四个，所述第一外顶弹簧与第二外顶弹簧的一端分别固定安装有第一清扫刷与第二清扫刷，所述第一清扫刷与第二清扫刷均通过其一侧外壁上开设的限位槽与限位滑轨滑动连接，所述第一清扫刷、第二清扫刷与纺织布匹的外表面相互接触并挤压。

[0023] 作为上述技术方案的进一步描述：

[0024] 所述布匹压制机构与安装盘之间固定安装有第一连接弹簧。

[0025] 综上所述，由于采用了上述技术方案，本发明的有益效果是：

[0026] 1、本发明中，通过在内部配套安装有双第一布匹传送辊，在内部安装有多个啮合齿轮，同时在内部安装有双面清扫机构，该双面清扫机构由两个具有连接弹簧的清洁刷组成，布匹穿过该双面清扫机构，进行布匹烘干时，可直接开启驱动电机，驱动电机带动各个啮合齿轮转动，可有效对于双第一布匹传送辊进行同时驱动，对于布匹进行传送，在布匹传送过程中，双清洁刷可有效对于传送的布匹外部进行清洁处理，使装置具有良好的清洁效果，且使布匹循环传送，可大大提高布匹的烘干效率。

[0027] 2、本发明中，通过在外部安装有储水箱，在平常对于布匹进行烘干清理时，开启的电热管不仅能对于布匹进行烘干处理，还可使储水箱内的水升温，蒸发成为水蒸气，水蒸气可通过降尘雾化器送入装置内，对于双面清扫机构清扫的布匹的灰尘进行有效降尘处理，避免灰尘在装置内飞扬，具有良好的灰尘处理效果，同时高温的蒸汽对于布匹具有一定的干洗功能，可进一步提高布匹的洁净度。

[0028] 3、本发明中，通过在内部安装有冷凝滑板，在外部安装有回收管，在水蒸气对于装置内的灰尘进行降尘时，会接触到冷凝滑板使蒸汽重新冷凝成为液体，通过回收管进行回收，可重新用于蒸发降尘处理，避免了水资源的浪费，同时在安装盘上配套安装有布匹压制机构，该布匹压制机构可有效对于安装的布匹进行压制固定，从而可有效避免布匹在传送过程中，布匹出现脱轴的情况，同时该布匹压制机构上安装有压制板与压水板，在布匹进行烘干传送时，压制板与压水板可有效对于布匹进行挤压，有利于将布匹中的水快速排出，提高烘干效率与效果。

附图说明

[0029] 图1为一种具有双面清扫功能的纺织布匹用烘干装置主视的局部剖视图。

[0030] 图2为一种具有双面清扫功能的纺织布匹用烘干装置后视的局部剖视图。

[0031] 图3为一种具有双面清扫功能的纺织布匹用烘干装置中机壳后视的内部结构示意图。

[0032] 图4为一种具有双面清扫功能的纺织布匹用烘干装置中第一布匹传送辊的侧视图。

[0033] 图5为一种具有双面清扫功能的纺织布匹用烘干装置中A处的放大结构示意图。

[0034] 图6为一种具有双面清扫功能的纺织布匹用烘干装置中B处的放大结构示意图。

[0035] 图7为一种具有双面清扫功能的纺织布匹用烘干装置中C处的放大结构示意图。

[0036] 图例说明：

[0037] 1、机壳；2、降尘雾化器；3、安装盘；4、布匹压制机构；41、第一连接弹簧；42、第一压制板；43、压水板；44、第二压制板；45、内导轨；46、内安装槽；47、第二连接弹簧；5、第一布匹传送辊；6、纺织布匹；7、出风口；8、冷凝滑板；9、双面清扫机构；91、安装壳；92、第一外顶弹簧；93、第一清扫刷；94、第二清扫刷；95、限位滑轨；96、第二外顶弹簧；10、出水口；11、水回收口；12、底座；13、隔板；14、电热管；15、储水箱；16、风机；17、水泵；18、回收管；19、驱动电机；20、从动齿轮；21、传动齿轮；22、驱动齿轮；23、安装轴；24、第二布匹传送辊。

具体实施方式

[0038] 下面将结合本发明实施例中的附图，对本发明实施例中的技术方案进行清楚、完

整地描述，显然，所描述的实施例仅仅是本发明一部分实施例，而不是全部的实施例。基于本发明中的实施例，本领域普通技术人员在没有作出创造性劳动前提下所获得的所有其它实施例，都属于本发明保护的范围。

[0039] 请参阅图1-7，本发明提供一种技术方案：一种具有双面清扫功能的纺织布匹用烘干装置，包括机壳1、布匹压制机构4、第一布匹传送辊5、双面清扫机构9、储水箱15和驱动电机19，所述机壳1的后侧外壁上固定安装有储水箱15、风机16与驱动电机19，所述储水箱15的内部固定安装有电热管14与隔板13，烘干过程开启的电热管14不仅能对于布匹进行烘干处理，还可使储水箱15内的水升温，蒸发成为水蒸气，水蒸气可通过降尘雾化器2送入装置内，对于双面清扫机构9清扫的布匹的灰尘进行有效降尘处理，避免灰尘在装置内飞扬，具有良好的灰尘处理效果，同时高温的蒸汽对于纺织布匹6具有一定的干洗功能；

[0040] 所述驱动电机19的输出轴一端固定安装有安装轴23，安装轴23一端穿过并延伸至机壳1的内部固定安装有第一布匹传送辊5，所述第一布匹传送辊5一侧位于机壳1的内壁上固定安装有安装盘3，所述安装轴23外部位于机壳1的后壳腔内固定安装有驱动齿轮22，所述机壳1的后壳腔内通过转轴转动安装有传动齿轮21与从动齿轮20，所述从动齿轮20的转轴一端穿过并延伸至机壳1的内部固定安装有第二布匹传送辊24，所述第一布匹传送辊5与第二布匹传送辊24上缠绕有纺织布匹6，所述机壳1的底部固定安装有底座12，所述第一布匹传送辊5与第二布匹传送辊24的直径大小相等，通过安装有底座12，大大提高了该装置安装时的稳定性，通过使第一布匹传送辊5与第二布匹传送辊24的直径大小相等，便于对于纺织布匹6进行有效传输，所述驱动齿轮22、从动齿轮20均与传动齿轮21之间通过齿轮啮合连接，驱动电机19通过安装轴23带动第一布匹传送辊5与驱动齿轮22同时转动，由于驱动齿轮22与传动齿轮21之间的齿轮啮合连接关系，带动传动齿轮21转动，由于传动齿轮21与从动齿轮20之间的齿轮啮合连接关系，带动从动齿轮20转动，从而同时带动第二布匹传送辊24转动，对于纺织布匹6进行传送；

[0041] 所述安装盘3的一侧外壁上通过转轴转动安装有布匹压制机构4，所述布匹压制机构4由第一压制板42、压水板43、第二压制板44与第二连接弹簧47组成，所述第二压制板44的内部开设有内安装槽46，所述内安装槽46的内壁上固定安装有内导轨45，所述内安装槽46的内部固定安装有第二连接弹簧47，所述第一压制板42通过其两侧外壁上开设的滑槽滑动安装在内导轨45上，所述第二连接弹簧47的一端与第一压制板42的一端固定连接，所述压水板43固定安装在第一压制板42的底部，所述压水板43及第二压制板44均与纺织布匹6外表面相互接触并挤压，通过安装有布匹压制机构4，布匹压制机构4由第一压制板42、压水板43、第二压制板44与第二连接弹簧47组成，在第二压制板44的内部开设有内安装槽46，内安装槽46的内壁上固定安装有内导轨45，内安装槽46的内部固定安装有第二连接弹簧47，使第一压制板42通过其两侧外壁上开设的滑槽滑动安装在内导轨45上第二连接弹簧47的一端与第一压制板42的一端固定连接，压水板43固定安装在第一压制板42的底部，压水板43及第二压制板44均与纺织布匹6外表面相互接触并挤压，对于纺织布匹6进行烘干时，打开机门，对于纺织布匹6进行安装，向一侧转动抬升布匹压制机构4的一端，此时第一连接弹簧41受到压缩作用，抬起后，将纺织布匹6分别套在第一布匹传送辊5与第二布匹传送辊24上，此时松开布匹压制机构4，由于第一连接弹簧41失去限制力，自动带动布匹压制机构4复位，对于纺织布匹6进行压紧，可根据纺织布匹6的宽度调节布匹压制机构4的长度，在布匹

进行烘干传送时，第二压制板44与压水板43可有效对于布匹进行挤压，有利于将布匹中的水快速排出，提高烘干效率与效果；

[0042] 所述机壳1的底面内壁上设置的斜面上固定安装有冷凝滑板8，所述机壳1的内壁上靠近储水箱15的位置处开设有出风口7，所述机壳1的内壁上固定安装有降尘雾化器2，通过开设有出风口7，在进行烘干时，热风可通过出风口7送入装置内，通过安装有降尘雾化器2，水蒸气可通过降尘雾化器2进行有效雾化，所述机壳1的内部开设有水回收口11，所述回收管18的一侧外壁上安装的连接管一端与水回收口11连接，通过开设有水回收口11，使回收管18的一侧外壁上安装的连接管一端与水回收口11连接，开启水泵17，通过回收管18对于冷凝水进行回收，可重新用于蒸发降尘处理；

[0043] 所述机壳1的底部中心位置处开设有出水口10，所述储水箱15的底部固定安装有回收管18，所述回收管18上固定安装有水泵17，所述风机16的输出端上安装的导风管一端与储水箱15连接，所述机壳1的内壁上固定安装有双面清扫机构9，所述双面清扫机构9由安装壳91、第一外顶弹簧92、第一清扫刷93、第二清扫刷94与第二外顶弹簧96组成，所述安装壳91的顶面与底面内壁上分别固定安装有第一外顶弹簧92与第二外顶弹簧96，所述安装壳91的内壁上固定安装有限位滑轨95，所述第一外顶弹簧92与第二外顶弹簧96关于安装壳91的横向中心轴对称安装有四个，所述第一外顶弹簧92与第二外顶弹簧96的一端分别固定安装有第一清扫刷93与第二清扫刷94，所述第一清扫刷93与第二清扫刷94均通过其一侧外壁上开设的限位槽与限位滑轨95滑动连接，所述第一清扫刷93、第二清扫刷94与纺织布匹6的外表面相互接触并挤压，通过安装有双面清扫机构9，双面清扫机构9由安装壳91、第一外顶弹簧92、第一清扫刷93、第二清扫刷94与第二外顶弹簧96组成，在安装壳91的内壁上固定安装有限位滑轨95，使第一外顶弹簧92与第二外顶弹簧96关于安装壳91的横向中心轴对称安装有四个，在第一外顶弹簧92与第二外顶弹簧96的一端分别固定安装有第一清扫刷93与第二清扫刷94，第一清扫刷93与第二清扫刷94均通过其一侧外壁上开设的限位槽与限位滑轨95滑动连接，第一清扫刷93、第二清扫刷94与纺织布匹6的外表面相互接触并挤压，在布匹传送过程中，由于第一外顶弹簧92与第二外顶弹簧96的作用，使第一清扫刷93、第二清扫刷94与纺织布匹6的外表面相互接触并挤压，在纺织布匹6传送时第一清扫刷93、第二清扫刷94可有效对于传送的纺织布匹6双面进行清扫处理，所述布匹压制机构4与安装盘3之间固定安装有第一连接弹簧41，通过安装有第一连接弹簧41，第一连接弹簧41可对布匹压制机构4起到快速复位的作用。

[0044] 工作原理：对于纺织布匹6进行烘干时，打开机门，对于纺织布匹6进行安装，向一侧转动抬升布匹压制机构4的一端，此时第一连接弹簧41受到压缩作用，抬起后，将纺织布匹6分别套在第一布匹传送辊5与第二布匹传送辊24上，此时松开布匹压制机构4，由于第一连接弹簧41失去限制力，自动带动布匹压制机构4复位，对于纺织布匹6进行压紧，可根据纺织布匹6的宽度调节布匹压制机构4的长度，关闭机门，进行布匹烘干时，可直接开启电热管14、驱动电机19，驱动电机19通过安装轴23带动第一布匹传送辊5与驱动齿轮22同时转动，由于驱动齿轮22与传动齿轮21之间的齿轮啮合连接关系，带动传动齿轮21转动，由于传动齿轮21与从动齿轮20之间的齿轮啮合连接关系，带动从动齿轮20转动，从而同时带动第二布匹传送辊24转动，对于纺织布匹6进行传送，在布匹传送过程中，由于第一外顶弹簧92与第二外顶弹簧96的作用，使第一清扫刷93、第二清扫刷94与纺织布匹6的外表面相互接触并

挤压，在纺织布匹6传送时第一清扫刷93、第二清扫刷94可有效对于传送的纺织布匹6双面进行清扫处理，烘干过程开启的电热管14不仅能对于布匹进行烘干处理，还可使储水箱15内的水升温，蒸发成为水蒸气，水蒸气可通过降尘雾化器2送入装置内，对于双面清扫机构9清扫的布匹的灰尘进行有效降尘处理，避免灰尘在装置内飞扬，具有良好的灰尘处理效果，同时高温的蒸汽对于纺织布匹6具有一定的干洗功能，在水蒸气对于装置内的灰尘进行降尘时，会接触到冷凝滑板8使蒸汽重新冷凝成为液体，通过出水口10过滤后，进入机壳1底壳腔内，此时开启水泵17，通过回收管18对于冷凝水进行回收，可重新用于蒸发降尘处理，定期向储水箱15内添水即可，在布匹进行烘干传送时，第二压制板44与压水板43可有效对于布匹进行挤压，有利于将布匹中的水快速排出，提高烘干效率与效果。

[0045] 以上所述，仅为本发明较佳的具体实施方式，但本发明的保护范围并不局限于此，任何熟悉本技术领域的技术人员在本发明揭露的技术范围内，根据本发明的技术方案及其发明构思加以等同替换或改变，都应涵盖在本发明的保护范围之内。

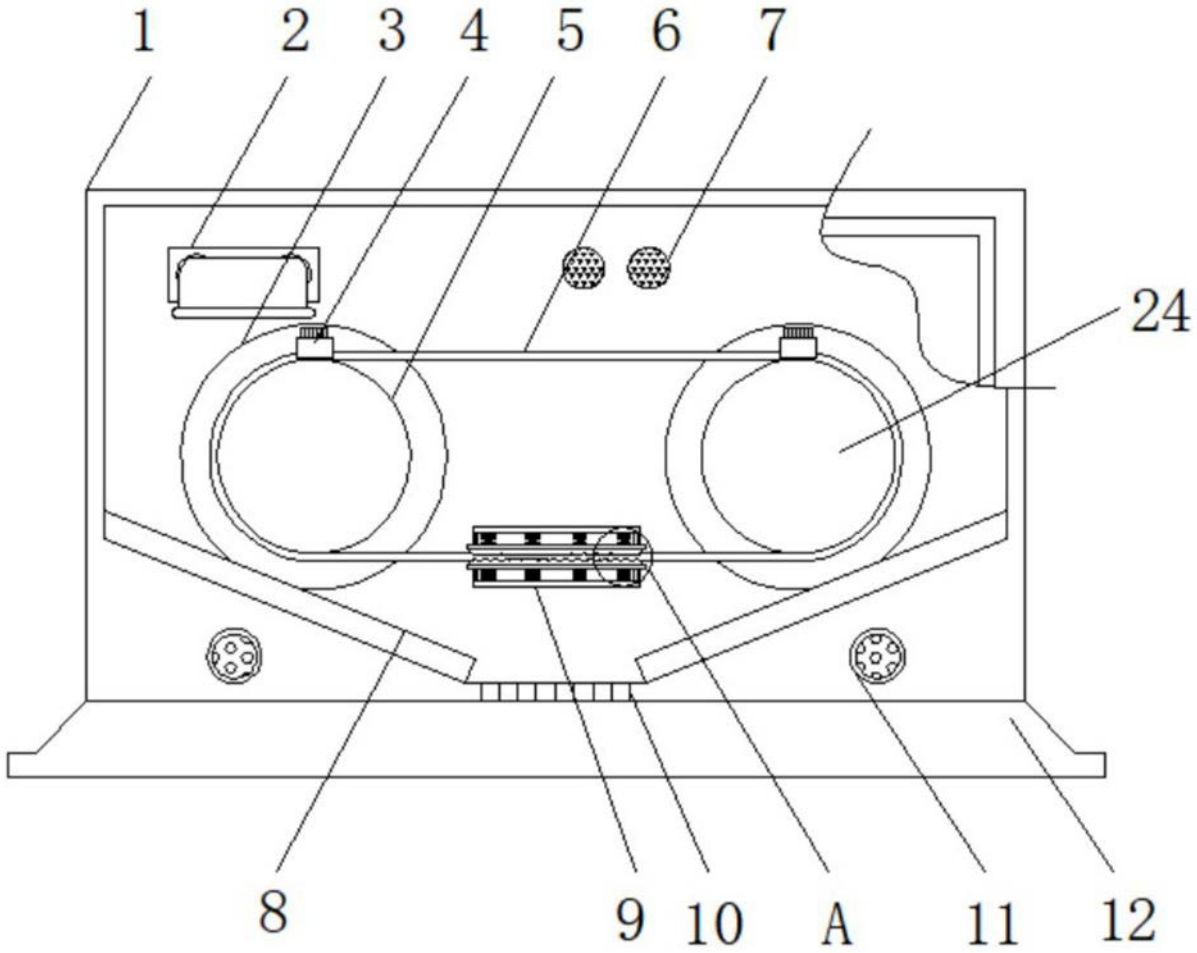

图1

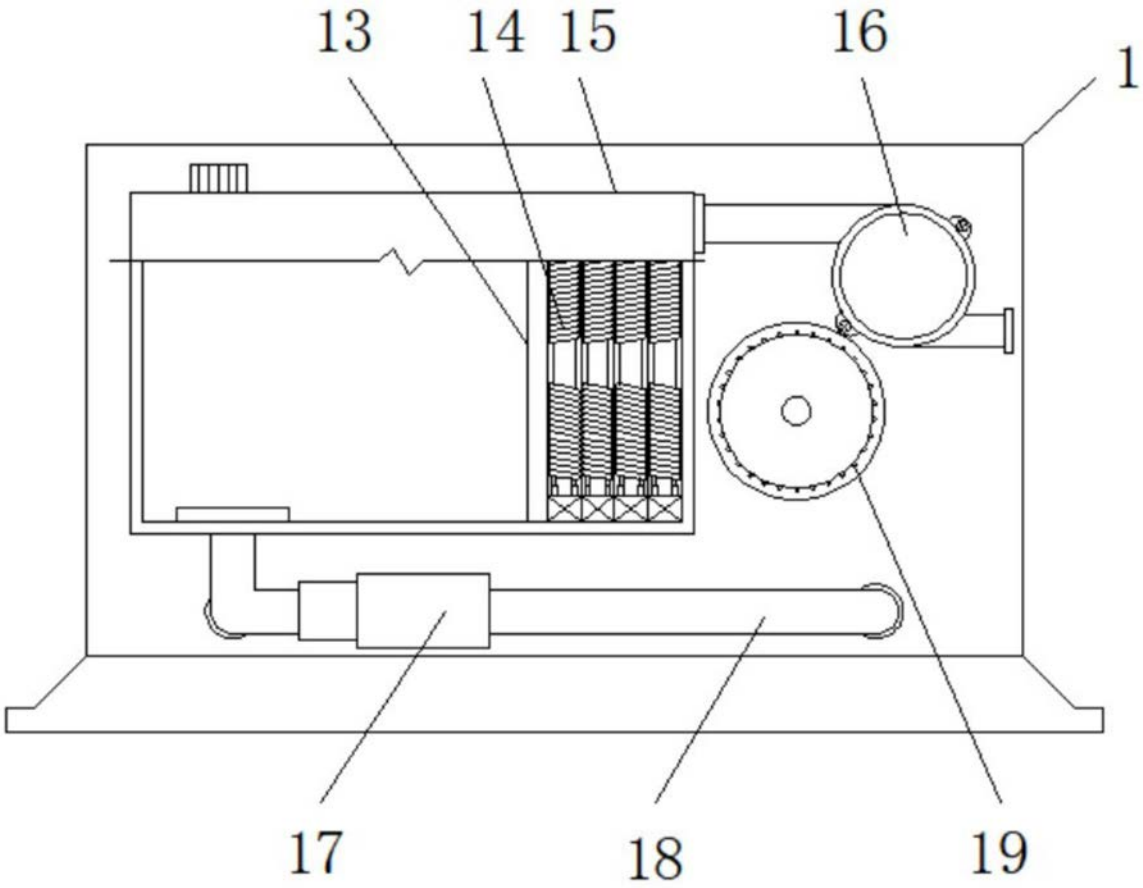

图2

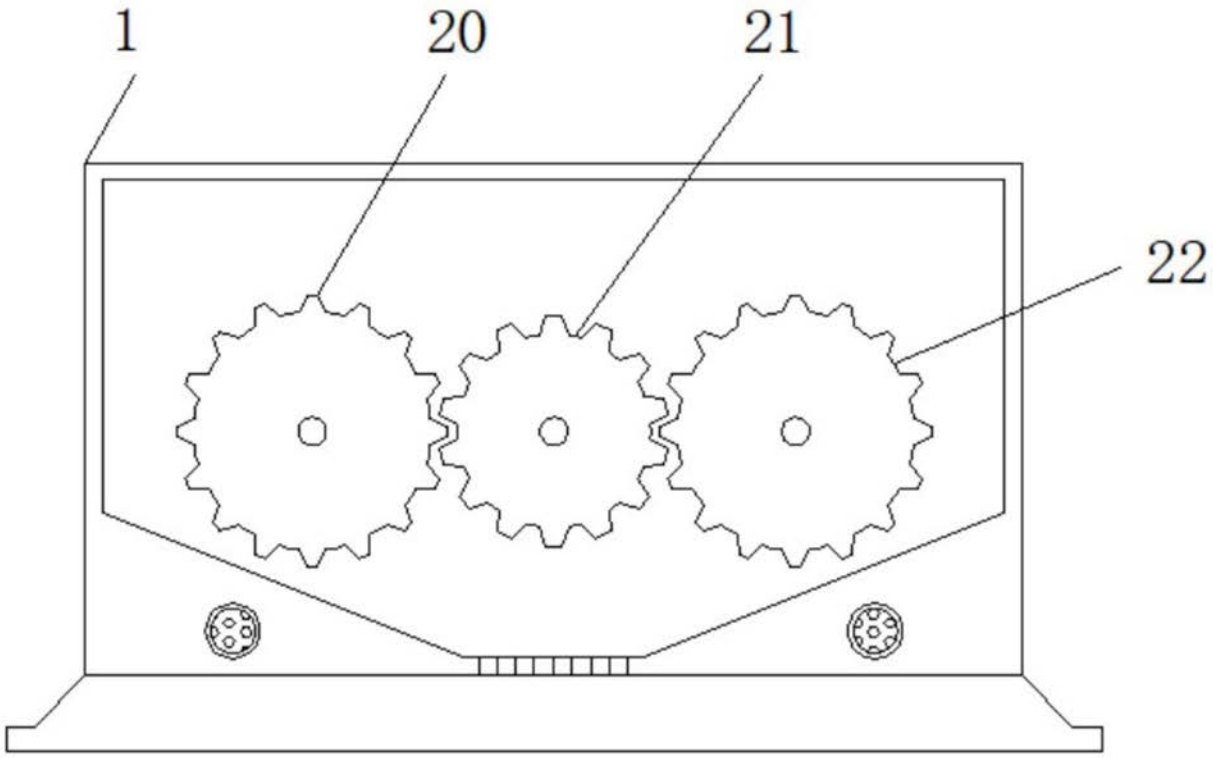

图3

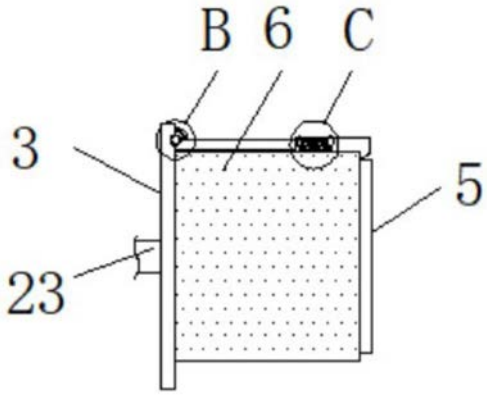

图4

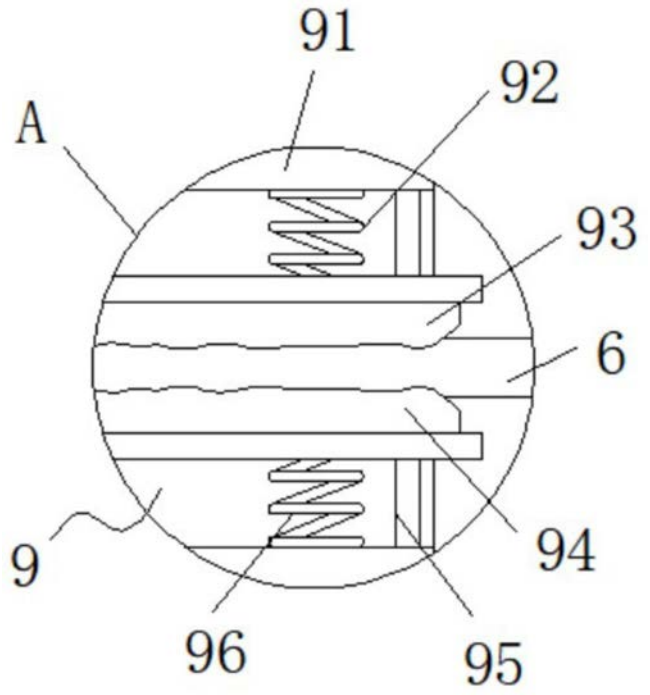

图5

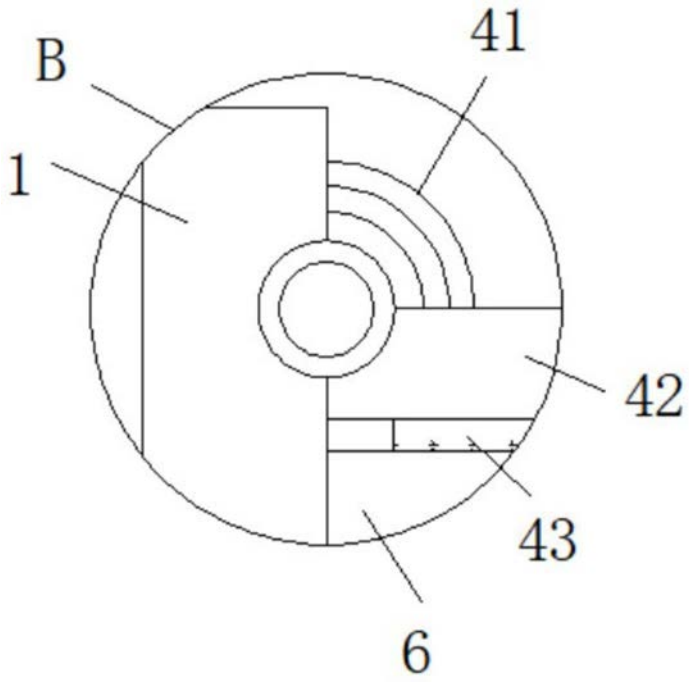

图6

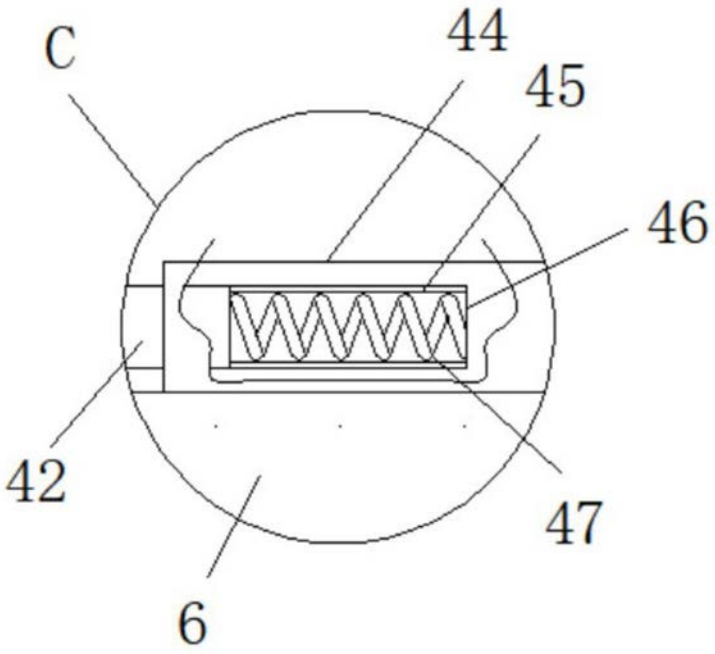

图7