(19)中华人民共和国国家知识产权局

(12)实用新型专利

(10)授权公告号 CN 209373905 U
(45)授权公告日 2019.09.10

(21)申请号 201820712002.7

(22)申请日 2018.05.14

(73)专利权人 四川域高建筑设计有限公司
地址 610036 四川省成都市金牛高新技术产业园区兴平路100号1栋1单元1301号

(72)发明人 谭军

(74)专利代理机构 成都君合集专利代理事务所（普通合伙）51228
代理人 张鸣洁

(51)Int.Cl.
G09B 25/00(2006.01)

权利要求书1页 说明书4页 附图1页

(54)实用新型名称

一种用于建筑模型展示的移动式多角度展示平台

(57)摘要

本实用新型公开了一种用于建筑模型展示的移动式多角度展示平台，包括基座和设置在基座内部的高度调节装置、承接座；驱动电机的驱动轴与螺纹杆固定连接，所述驱动电机设置在基座的底部；所述承接座包括转动盘、承接套管，所述转动盘的顶部用于放置建筑模型，所述转动盘的底部与承接套管转动连接，所述承接套管套接在螺纹杆的外部，所述承接套管与螺纹杆螺纹连接；所述承接套管的外壁与基座滑动连接。本实用新型可以通过驱动电机使得承接座直线升降，从而使建筑模型的展示高度自动升降，还可以将建筑模型收纳在基座内；本实用新型可以通过旋转转动盘从而带动建筑模型转动，从而实现多角度的展示建筑模型，具有较好的实用性。

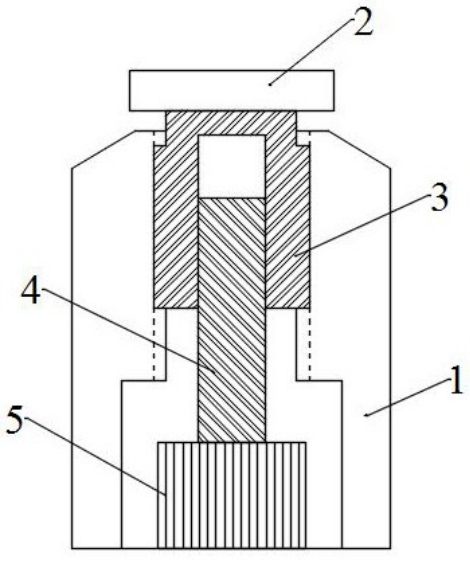

CN 209373905 U

1.一种用于建筑模型展示的移动式多角度展示平台，其特征在于，包括基座(1)和设置在基座(1)内部的高度调节装置、承接座；所述高度调节装置包括驱动电机(5)、螺纹杆(4)，所述驱动电机(5)的驱动轴与螺纹杆(4)固定连接，所述驱动电机(5)设置在基座(1)的底部；所述承接座包括转动盘(2)、承接套管(3)，所述转动盘(2)的顶部用于放置建筑模型，所述转动盘(2)的底部与承接套管(3)转动连接，所述承接套管(3)套接在螺纹杆(4)的外部，所述承接套管(3)与螺纹杆(4)螺纹连接；所述承接套管(3)的外壁与基座(1)滑动连接；

所述转动盘(2)的顶部设置有放置凹槽(6)，所述放置凹槽(6)底部设置有弹性减震垫；所述建筑模型与放置凹槽(6)活动卡接，所述建筑模型的底部两侧分别设置有卡接凸起，所述放置凹槽(6)内部的两侧分别对应设置有锁孔，且放置凹槽(6)的两侧的底部分别对应锁孔设置有钥匙孔和钥匙。

2.根据权利要求1所述的一种用于建筑模型展示的移动式多角度展示平台，其特征在于，所述承接套管(3)的外壁设置有固定凸起(7)，所述基座(1)的内部对应设置有滑轨，所述承接套管(3)通过固定凸起(7)与基座(1)的滑轨滑动连接。

3.根据权利要求1所述的一种用于建筑模型展示的移动式多角度展示平台，其特征在于，还包括设置在基座(1)底部的带有锁止装置的万向轮。

4.根据权利要求1所述的一种用于建筑模型展示的移动式多角度展示平台，其特征在于，所述转动盘(2)的外壁设置有摩擦斜纹。

一种用于建筑模型展示的移动式多角度展示平台

技术领域

[0001] 本实用新型属于建筑模型的展示装置的技术领域，具体涉及一种用于建筑模型展示的移动式多角度展示平台。

背景技术

[0002] 建筑模型是介于平面图纸与实际立体空间之间，它把两者有机的联系在一起，是一种三维的立体模式，建筑模型有助于设计创作的推敲，可以直观地体现设计意图，弥补图纸在表现上的局限性。建筑模型既是设计师设计过程的一部分，同时也属于设计的一种表现形式，被广泛应用于城市建设、房地产开发、商品房销售、设计投标与招商合作等方面。建筑模型以其特有的形象性表现出设计方案之空间效果。因此，在国内外建筑、规划或展览等许多部门模型制作，建筑模型的展示成为了现代建筑设计必不可少的环节。多角度展示建筑模型可以增加客户的理解，方便设计者进行规划。

实用新型内容

[0003] 本实用新型的目的在于提供一种用于建筑模型展示的移动式多角度展示平台，包括基座和设置在基座内部的高度调节装置、承接座；本实用新型可以通过驱动电机使得承接座直线升降，从而使建筑模型的展示高度自动升降，还可以将建筑模型收纳在基座内；本实用新型可以通过旋转转动盘从而带动建筑模型转动，从而实现多角度的展示建筑模型，具有较好的实用性。

[0004] 本实用新型主要通过以下技术方案实现：一种用于建筑模型展示的移动式多角度展示平台，包括基座和设置在基座内部的高度调节装置、承接座；所述高度调节装置包括驱动电机、螺纹杆，所述驱动电机的驱动轴与螺纹杆固定连接，所述驱动电机设置在基座的底部；所述承接座包括转动盘、承接套管，所述转动盘的顶部用于放置建筑模型，所述转动盘的底部与承接套管转动连接，所述承接套管套接在螺纹杆的外部，所述承接套管与螺纹杆螺纹连接；所述承接套管的外壁与基座滑动连接。

[0005] 所述驱动电机现有技术且不是本实用新型的改进点，故不再赘述。

[0006] 本实用新型在使用过程中，可以将建筑模型放置在转动盘的顶部，当驱动电机向一个方向转动时，则承接套管在螺纹柱上转动，且承接套管在基座内部向上滑动，从而实现升高建筑模型的展示高度；当驱动电机向相反方向转动时，则承接套管在螺纹柱上转动，且承接套管在基座内部向下滑动，从而实现降低建筑模型的展示高度；当建筑模型的高度调整完成后，可以通过旋转转动盘，实现转动盘相对承接套管转动，从而实现变换建筑模型展示的角度，具有较好的实用性。

[0007] 为了更好的实现本实用新型，进一步的，所述承接套管的外壁设置有固定凸起，所述基座的内部对应设置有滑轨，所述承接套管通过固定凸起与基座的滑轨滑动连接。

[0008] 为了更好的实现本实用新型，进一步的，所述转动盘的顶部设置有放置凹槽，所述放置凹槽底部设置有弹性减震垫。所述弹性减震垫可以为泡沫弹性垫子，所述弹性减震垫

为现有技术且不是本实用新型的改进点，故不再赘述。

[0009] 为了更好的实现本实用新型，进一步的，所述建筑模型与放置凹槽活动卡接，所述建筑模型的底部两侧分别设置有卡接凸起，所述放置凹槽内部的两侧分别对应设置有锁孔，且放置凹槽的两侧的底部分别对应锁孔设置有钥匙孔和钥匙。所述卡接凸起、锁孔、钥匙孔内部的结构与常用的锁结构相同，所述锁孔内部的结构为现有技术且不是本实用新型的改进点，故不再赘述。

[0010] 本实用新型在使用过程中，当需要将建筑模型锁定时，则将建筑模型安装在放置凹槽内，且建筑模型的卡接凸起对应卡接在锁孔内；当需要拆分建筑模型时，则只需要将钥匙插入钥匙孔进行解锁，从而实现卡接凸起与锁孔分离，本实用新型可以放置建筑模型丢失，具有较好的实用性。

[0011] 为了更好的实现本实用新型，进一步的，还包括设置在基座底部的带有锁止装置的万向轮。所述带有锁止装置的万向轮为现有技术且不是本实用新型的改进点，故不再赘述。

[0012] 为了更好的实现本实用新型，进一步的，所述转动盘的外壁设置有摩擦斜纹。所述摩擦斜纹的设置是为了方便旋转转动盘。

[0013] 本实用新型的有益效果：

[0014] (1)所述高度调节装置包括驱动电机、螺纹杆，所述驱动电机的驱动轴与螺纹杆固定连接，所述驱动电机设置在基座的底部；所述承接座包括转动盘、承接套管，所述转动盘的顶部用于放置建筑模型，所述转动盘的底部与承接套管转动连接，所述承接套管套接在螺纹杆的外部，所述承接套管与螺纹杆螺纹连接；所述承接套管的外壁与基座滑动连接；本实用新型可以通过驱动电机使得承接座直线升降，从而使建筑模型的展示高度自动升降，还可以将建筑模型收纳在基座内；本实用新型可以通过旋转转动盘从而带动建筑模型转动，从而实现多角度的展示建筑模型，具有较好的实用性；

[0015] (2)所述转动盘的顶部设置有放置凹槽，所述放置凹槽底部设置有弹性减震垫；本实用新型通过弹性减震垫提高建筑模型的放置稳定性，减少展示过程中对建筑模型的损坏；

[0016] (3)所述建筑模型与放置凹槽活动卡接，所述建筑模型的底部两侧分别设置有卡接凸起，所述放置凹槽内部的两侧分别对应设置有锁孔，且放置凹槽的两侧的底部分别对应锁孔设置有钥匙孔和钥匙；本实用新型可以放置建筑模型丢失，具有较好的实用性。

附图说明

[0017] 图1为本实用新型的结构示意图；

[0018] 图2为承接套管与螺纹杆的连接结构示意图。

[0019] 其中：1-基座、2-转动盘、3-承接套管、4-螺纹杆、5-驱动电机、6-放置凹槽、7-固定凸起。

具体实施方式

[0020] 实施例1：

[0021] 一种用于建筑模型展示的移动式多角度展示平台，包括基座1和设置在基座1内部

的高度调节装置、承接座;所述高度调节装置包括驱动电机5、螺纹杆4,所述驱动电机5的驱动轴与螺纹杆4固定连接,所述驱动电机5设置在基座1的底部;所述承接座包括转动盘2、承接套管3,所述转动盘2的顶部用于放置建筑模型,所述转动盘2的底部与承接套管3转动连接,所述承接套管3套接在螺纹杆4的外部,所述承接套管3与螺纹杆4螺纹连接;所述承接套管3的外壁与基座1滑动连接。

[0022] 本实用新型在使用过程中,可以将建筑模型放置在转动盘2的顶部,当驱动电机5向一个方向转动时,则承接套管3在螺纹柱上转动,且承接套管3在基座1内部向上滑动,从而实现升高建筑模型的展示高度;当驱动电机5向相反方向转动时,则承接套管3在螺纹柱上转动,且承接套管3在基座1内部向下滑动,从而实现降低建筑模型的展示高度;当建筑模型的高度调整完成后,可以通过旋转转动盘2,实现转动盘2相对承接套管3转动,从而实现变换建筑模型展示的角度,具有较好的实用性。

[0023] 本实用新型可以通过驱动电机5使得承接座直线升降,从而使建筑模型的展示高度自动升降,还可以将建筑模型收纳在基座1内;本实用新型可以通过旋转转动盘2从而带动建筑模型转动,从而实现多角度的展示建筑模型,具有较好的实用性。

[0024] 实施例2:

[0025] 本实施例是在实施例1的基础上进一步优化,如图1、图2所示,所述承接套管3的外壁设置有固定凸起7,所述基座1的内部对应设置有滑轨,所述承接套管3通过固定凸起7与基座1的滑轨滑动连接;所述转动盘2的顶部设置有放置凹槽6,所述放置凹槽6底部设置有弹性减震垫。所述弹性减震垫为泡沫弹性垫子。

[0026] 本实用新型在使用过程中,可以将建筑模型放置在转动盘2的顶部,当驱动电机5向一个方向转动时,则承接套管3在螺纹柱上转动,且承接套管3在基座1内部向上滑动,从而实现升高建筑模型的展示高度;当驱动电机5向相反方向转动时,则承接套管3在螺纹柱上转动,且承接套管3在基座1内部向下滑动,从而实现降低建筑模型的展示高度;当建筑模型的高度调整完成后,可以通过旋转转动盘2,实现转动盘2相对承接套管3转动,从而实现变换建筑模型展示的角度,具有较好的实用性。

[0027] 本实用新型通过弹性减震垫提高建筑模型的放置稳定性,减少展示过程中对建筑模型的损坏;本实用新型可以通过驱动电机5使得承接座直线升降,从而使建筑模型的展示高度自动升降,还可以将建筑模型收纳在基座1内;本实用新型可以通过旋转转动盘2从而带动建筑模型转动,从而实现多角度的展示建筑模型,具有较好的实用性。

[0028] 本实施例的其他部分与实施例1相同,故不再赘述。

[0029] 实施例3:

[0030] 本实施例是在实施例2的基础上进一步的优化,所述建筑模型与放置凹槽6活动卡接,所述建筑模型的底部两侧分别设置有卡接凸起,所述放置凹槽6内部的两侧分别对应设置有锁孔,且放置凹槽6的两侧的底部分别对应锁孔设置有钥匙孔和钥匙;还包括设置在基座1底部的带有锁止装置的万向轮;所述转动盘2的外壁设置有摩擦斜纹。

[0031] 本实用新型在使用过程中,当需要将建筑模型锁定时,则将建筑模型安装在放置凹槽6内,且建筑模型的卡接凸起对应卡接在锁孔内;当需要拆分建筑模型时,则只需要将钥匙插入钥匙孔进行解锁,从而实现卡接凸起与锁孔分离,本实用新型可以放置建筑模型丢失,具有较好的实用性。

[0032] 本实用新型在使用过程中，可以将建筑模型放置在转动盘2的顶部，当驱动电机5向一个方向转动时，则承接套管3在螺纹柱上转动，且承接套管3在基座1内部向上滑动，从而实现升高建筑模型的展示高度；当驱动电机5向相反方向转动时，则承接套管3在螺纹柱上转动，且承接套管3在基座1内部向下滑动，从而实现降低建筑模型的展示高度；当建筑模型的高度调整完成后，可以通过旋转转动盘2，实现转动盘2相对承接套管3转动，从而实现变换建筑模型展示的角度，具有较好的实用性。

[0033] 本实用新型通过弹性减震垫提高建筑模型的放置稳定性，减少展示过程中对建筑模型的损坏；本实用新型可以通过驱动电机5使得承接座直线升降，从而使建筑模型的展示高度自动升降，还可以将建筑模型收纳在基座1内；本实用新型可以通过旋转转动盘2从而带动建筑模型转动，从而实现多角度的展示建筑模型，具有较好的实用性。

[0034] 本实施例的其他部分与上述实施例2相同，故不再赘述。

[0035] 以上所述，仅是本实用新型的较佳实施例，并非对本实用新型做任何形式上的限制，凡是依据本实用新型的技术实质对以上实施例所作的任何简单修改、等同变化，均落入本实用新型的保护范围之内。

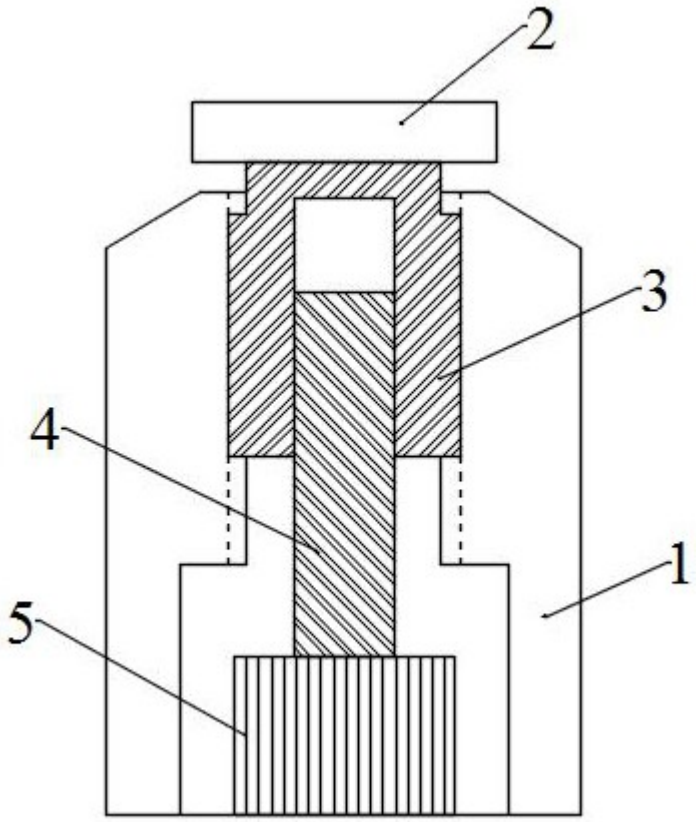

图1

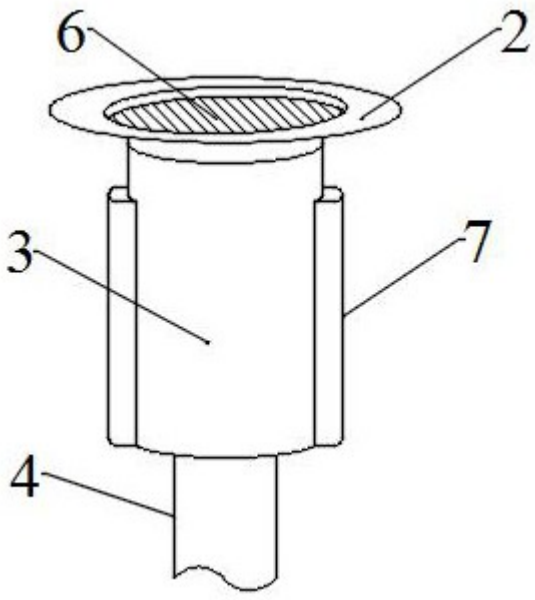

图2