(19)中华人民共和国国家知识产权局

(12)实用新型专利

(10)授权公告号 CN 215988027 U
(45)授权公告日 2022.03.08

(21)申请号 202122164477.1

(22)申请日 2021.09.08

(73)专利权人 闫寒
地址 571700 海南省儋州市那大镇东风路137号

(72)发明人 闫寒

(51)Int.Cl.
G09F 15/00(2006.01)

权利要求书1页 说明书3页 附图3页

(54)实用新型名称

一种便于收纳与安装的建筑房地产销售用展板

(57)摘要

本实用新型涉及建筑房地产技术领域，且公开了一种便于收纳与安装的建筑房地产销售用展板，包括展示机构、支撑机构、连接机构与展示板，所述支撑机构位于展示机构下端的左侧，所述连接机构位于展示机构与支撑机构之间，所述展示机构包括展示支架，所述展示支架上端的右部固定设置有插接槽，所述展示板安装在插接槽的内部，所述插接槽左端的边侧螺纹连接有螺纹旋钮，所述插接槽左端的中部固定设置有支撑滑槽，所述展示支架左端的前后两侧固定设置有支撑护板。该便于收纳与安装的建筑房地产销售用展板，安装方便、收纳简单，收纳完成后该展板仅呈板状，在生产后便于运输，在安装时具有辅助推动结构，更加的省力方便。

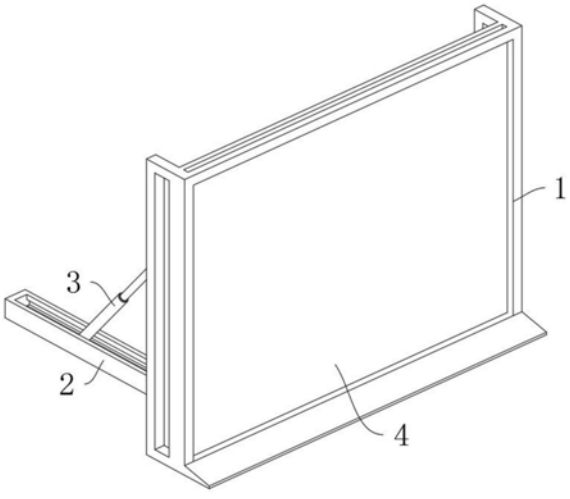

CN 215988027 U

1.一种便于收纳与安装的建筑房地产销售用展板,包括展示机构(1)、支撑机构(2)、连接机构(3)与展示板(4),其特征在于:所述支撑机构(2)位于展示机构(1)下端的左侧,所述连接机构(3)位于展示机构(1)与支撑机构(2)之间,所述展示机构(1)包括展示支架(101),所述展示支架(101)上端的右部固定设置有插接槽(102),所述展示板(4)安装在插接槽(102)的内部,所述插接槽(102)左端的边侧螺纹连接有螺纹旋钮(103),所述插接槽(102)左端的中部固定设置有支撑滑槽(104),所述展示支架(101)左端的前后两侧固定设置有支撑护板(105)。

2.根据权利要求1所述的一种便于收纳与安装的建筑房地产销售用展板,其特征在于:所述支撑机构(2)包括支撑底板(201),所述支撑底板(201)的上端固定设置有收纳槽(202),所述收纳槽(202)内部的左侧旋转安装有第二旋转轴(203)。

3.根据权利要求2所述的一种便于收纳与安装的建筑房地产销售用展板,其特征在于:所述支撑底板(201)的右端固定安装有第一旋转轴(204),所述展示支架(101)的下端固定设置有第一旋转座(205),所述第一旋转轴(204)与第一旋转座(205)旋转连接。

4.根据权利要求3所述的一种便于收纳与安装的建筑房地产销售用展板,其特征在于:所述展示支架(101)下端的右侧固定设置有加强座(206),所述加强座(206)与展示支架(101)为一体化结构。

5.根据权利要求4所述的一种便于收纳与安装的建筑房地产销售用展板,其特征在于:所述连接机构(3)包括电动推杆(301),所述电动推杆(301)的左端固定连接有第二旋转座(302),所述第二旋转座(302)与第二旋转轴(203)旋转连接,所述电动推杆(301)右端的传动端固定连接有第三旋转座(303),所述支撑滑槽(104)的内部活动安装有支撑滑块(305),所述支撑滑块(305)的左端固定设置有第三旋转轴(304),所述第三旋转轴(304)与第三旋转座(303)旋转连接。

6.根据权利要求5所述的一种便于收纳与安装的建筑房地产销售用展板,其特征在于:所述支撑滑槽(104)与支撑滑块(305)相适配,所述支撑滑槽(104)的剖面呈十字型结构。

7.根据权利要求6所述的一种便于收纳与安装的建筑房地产销售用展板,其特征在于:所述收纳槽(202)的长度大于电动推杆(301)的长度,所述收纳槽(202)的深度大于电动推杆(301)的直径。

一种便于收纳与安装的建筑房地产销售用展板

技术领域

[0001] 本实用新型涉及建筑房地产技术领域，具体为一种便于收纳与安装的建筑房地产销售用展板。

背景技术

[0002] 作为一种客观存在的物质形态，可以有三种存在形态：即土地、建筑物、房地合一，房产指建筑在土地上的各种房屋，包括住宅商铺、厂房、仓库以及办公用房等，地产指土地及其上下一定的空间，包括地下的各种基础设施、地面道路等。

[0003] 在房地产销售中一般会在销售大厅中放置展板，而现有的展板大多为钢架结构，安装困难且运输麻烦。

实用新型内容

[0004] (一)解决的技术问题

[0005] 本实用新型的目的在于提供一种便于收纳与安装的建筑房地产销售用展板，以解决上述背景技术中提出在房地产销售中一般会在销售大厅中放置展板，而现有的展板大多为钢架结构，安装困难且运输麻烦的问题。

[0006] (二)技术方案

[0007] 为实现上述目的，本实用新型提供如下技术方案：。

[0008] 与现有技术相比，本实用新型的有益效果是：一种便于收纳与安装的建筑房地产销售用展板，包括展示机构、支撑机构、连接机构与展示板，所述支撑机构位于展示机构下端的左侧，所述连接机构位于展示机构与支撑机构之间，所述展示机构包括展示支架，所述展示支架上端的右部固定设置有插接槽，所述展示板安装在插接槽的内部，所述插接槽左端的边侧螺纹连接有螺纹旋钮，所述插接槽左端的中部固定设置有支撑滑槽，所述展示支架左端的前后两侧固定设置有支撑护板。

[0009] 优选的，所述支撑机构包括支撑底板，所述支撑底板的上端固定设置有收纳槽，所述收纳槽内部的左侧旋转安装有第二旋转轴，在安装该展板时，可首先根据插接槽的尺寸打印展览用的展示板，然后将螺纹旋钮放松并将展示板插接到插接槽的内部，最后将螺纹旋钮旋紧即可完成展示板的安装。

[0010] 优选的，所述支撑底板的右端固定安装有第一旋转轴，所述展示支架的下端固定设置有第一旋转座，所述第一旋转轴与第一旋转座旋转连接，通过安装第一旋转座与第一旋转轴，便于电动推杆收纳至收纳槽的内部。

[0011] 优选的，所述展示支架下端的右侧固定设置有加强座，所述加强座与展示支架为一体化结构，通过安装加强座，在该展板安装好后可在右端为该展板进行支撑，进而大大提高了该展板的结构稳定性，一体化的设计可使加强座的结构稳定。

[0012] 优选的，所述连接机构包括电动推杆，所述电动推杆的左端固定连接有第二旋转座，所述第二旋转座与第二旋转轴旋转连接，所述电动推杆右端的传动端固定连接有第三

旋转座，所述支撑滑槽的内部活动安装有支撑滑块，所述支撑滑块的左端固定设置有第三旋转轴，所述第三旋转轴与第三旋转座旋转连接，通过安装第三旋转轴与第三旋转座，便于电动推杆与支撑滑块之间旋转。

[0013] 优选的，所述支撑滑槽与支撑滑块相适配，所述支撑滑槽的剖面呈十字型结构，通过设置剖面呈十字型结构的支撑滑槽，可在横向上对支撑滑槽与支撑滑块进行限位，避免支撑滑槽与支撑滑块之间发生横向活动造成展板的不稳定。

[0014] 优选的，所述收纳槽的长度大于电动推杆的长度，所述收纳槽的深度大于电动推杆的直径，该设置确保电动推杆能稳定的收纳至收纳槽的内部。

[0015] 1、该便于收纳与安装的建筑房地产销售用展板，安装方便、收纳简单，收纳完成后该展板仅呈板状，在生产后便于运输，在安装时具有辅助推动结构，更加的省力方便；

[0016] 2、该便于收纳与安装的建筑房地产销售用展板，通过设置剖面呈十字型结构的支撑滑槽，可在横向上对支撑滑槽与支撑滑块进行限位，避免支撑滑槽与支撑滑块之间发生横向活动造成展板的不稳定；

[0017] 3、该便于收纳与安装的建筑房地产销售用展板，通过安装加强座，在该展板安装好后可在右端为该展板进行支撑，进而大大提高了该展板的结构稳定性，一体化的设计可使加强座的结构稳定。

附图说明

[0018] 图1为本实用新型立体结构示意图；

[0019] 图2为本实用新型剖面结构示意图；

[0020] 图3为本实用新型展示支架立体结构示意图；

[0021] 图4为本实用新型支撑滑块剖面结构示意图。

[0022] 图中：1、展示机构；2、支撑机构；3、连接机构；4、展示板；101、展示支架；102、插接槽；103、螺纹旋钮；104、支撑滑槽；105、支撑护板；201、支撑底板；202、收纳槽；203、第二旋转轴；204、第一旋转轴；205、第一旋转座；206、加强座；301、电动推杆；302、第二旋转座；303、第三旋转座；304、第三旋转轴；305、支撑滑块。

具体实施方式

[0023] 下面将结合本实用新型实施例中的附图，对本实用新型实施例中的技术方案进行清楚、完整地描述，显然，所描述的实施例仅仅是本实用新型一部分实施例，而不是全部的实施例。基于本实用新型中的实施例，本领域普通技术人员在没有做出创造性劳动前提下所获得的所有其他实施例，都属于本实用新型保护的范围。

[0024] 请参阅图1-4，本实用新型提供一种技术方案：一种便于收纳与安装的建筑房地产销售用展板，包括展示机构1、支撑机构2、连接机构3与展示板4，支撑机构2位于展示机构1下端的左侧，连接机构3位于展示机构1与支撑机构2之间，展示机构1包括展示支架101，展示支架101上端的右部固定设置有插接槽102，展示板4安装在插接槽102的内部，插接槽102左端的边侧螺纹连接有螺纹旋钮103，插接槽102左端的中部固定设置有支撑滑槽104，展示支架101左端的前后两侧固定设置有支撑护板105，支撑机构2包括支撑底板201，支撑底板201的上端固定设置有收纳槽202，收纳槽202内部的左侧旋转安装有第二旋转轴203，在安

装该展板时，可首先根据插接槽102的尺寸打印展览用的展示板4，然后将螺纹旋钮103放松并将展示板4插接到插接槽102的内部，最后将螺纹旋钮103旋紧即可完成展示板4的安装，然后手动的将展示支架101与支撑底板201抬起一定的角度，随后将电动推杆301接电并启动，电动推杆301在第二旋转座302与第二旋转轴203的作用下向上抬，且支撑滑块305在支撑滑槽104的上端滑动，同时第三旋转座303与第三旋转轴304旋转，可将展示支架101与支撑底板201彻底分开，当展示支架101完全展开后电动推杆301关闭并使该展板保持在固定的角度，此时加强座206与地面接触并形成支撑，而在收起该展板时使电动推杆301回缩，该展板反向运动，并使电动推杆301完全收纳在收纳槽202的内部，同时支撑护板105支撑在支撑底板201的两侧，将整个展板收纳成一个板状结构，便于收纳运输；

[0025] 支撑底板201的右端固定安装有第一旋转轴204，展示支架101的下端固定设置有第一旋转座205，第一旋转轴204与第一旋转座205旋转连接，通过安装第一旋转座205与第一旋转轴204，便于电动推杆301收纳至收纳槽202的内部，展示支架101下端的右侧固定设置有加强座206，加强座206与展示支架101为一体化结构，通过安装加强座206，在该展板安装好后可在右端为该展板进行支撑，进而大大提高了该展板的结构稳定性，一体化的设计可使加强座206的结构稳定，连接机构3包括电动推杆301，电动推杆301的左端固定连接有第二旋转座302，第二旋转座302与第二旋转轴203旋转连接，电动推杆301右端的传动端固定连接有第三旋转座303，支撑滑槽104的内部活动安装有支撑滑块305，支撑滑块305的左端固定设置有第三旋转轴304，第三旋转轴304与第三旋转座303旋转连接，通过安装第三旋转轴304与第三旋转座303，便于电动推杆301与支撑滑块305之间旋转；

[0026] 支撑滑槽104与支撑滑块305相适配，支撑滑槽104的剖面呈十字型结构，通过设置剖面呈十字型结构的支撑滑槽104，可在横向上对支撑滑槽104与支撑滑块305进行限位，避免支撑滑槽104与支撑滑块305之间发生横向活动造成展板的不稳定，收纳槽202的长度大于电动推杆301的长度，收纳槽202的深度大于电动推杆301的直径，该设置确保电动推杆301能稳定的收纳至收纳槽202的内部。

[0027] 工作原理：在安装该展板时，可首先根据插接槽102的尺寸打印展览用的展示板4，然后将螺纹旋钮103放松并将展示板4插接到插接槽102的内部，最后将螺纹旋钮103旋紧即可完成展示板4的安装，然后手动的将展示支架101与支撑底板201抬起一定的角度，随后将电动推杆301接电并启动，电动推杆301在第二旋转座302与第二旋转轴203的作用下向上抬，且支撑滑块305在支撑滑槽104的上端滑动，同时第三旋转座303与第三旋转轴304旋转，可将展示支架101与支撑底板201彻底分开，当展示支架101完全展开后电动推杆301关闭并使该展板保持在固定的角度，此时加强座206与地面接触并形成支撑，而在收起该展板时使电动推杆301回缩，该展板反向运动，并使电动推杆301完全收纳在收纳槽202的内部，同时支撑护板105支撑在支撑底板201的两侧，将整个展板收纳成一个板状结构，便于收纳运输。

[0028] 最后应当说明的是，以上内容仅用以说明本实用新型的技术方案，而非对本实用新型保护范围的限制，本领域的普通技术人员对本实用新型的技术方案进行的简单修改或者等同替换，均不脱离本实用新型技术方案的实质和范围。

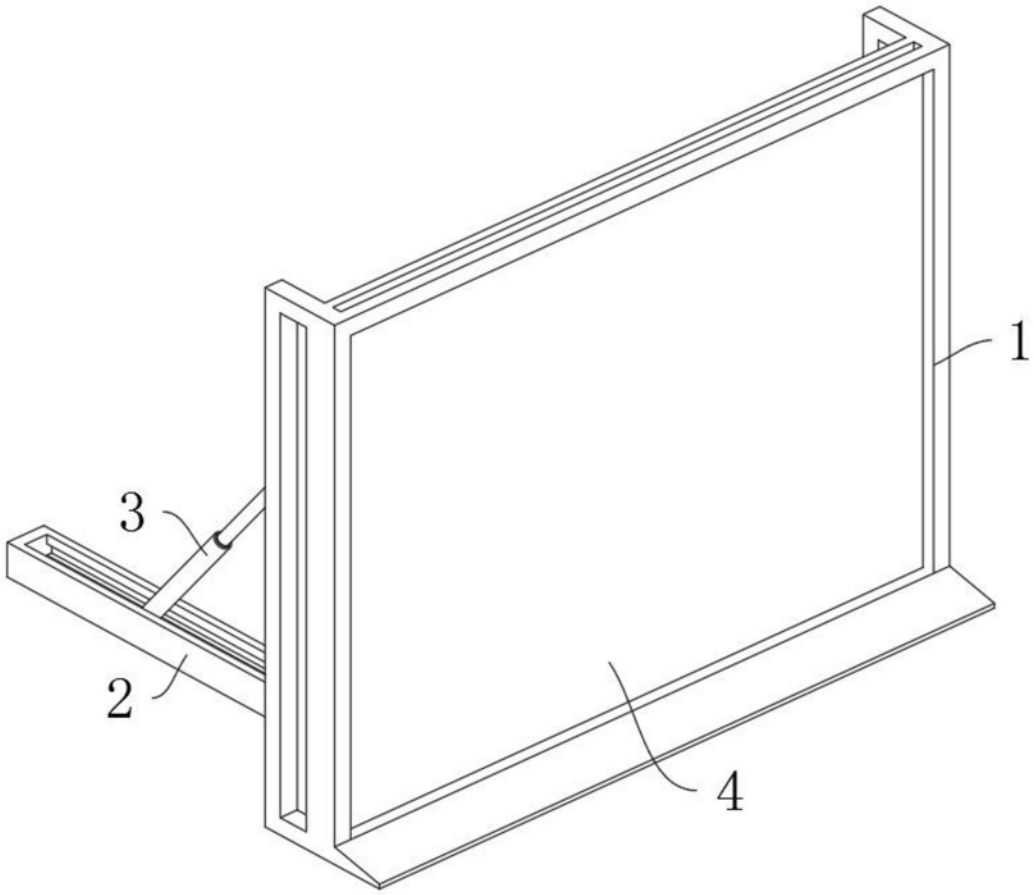

图1

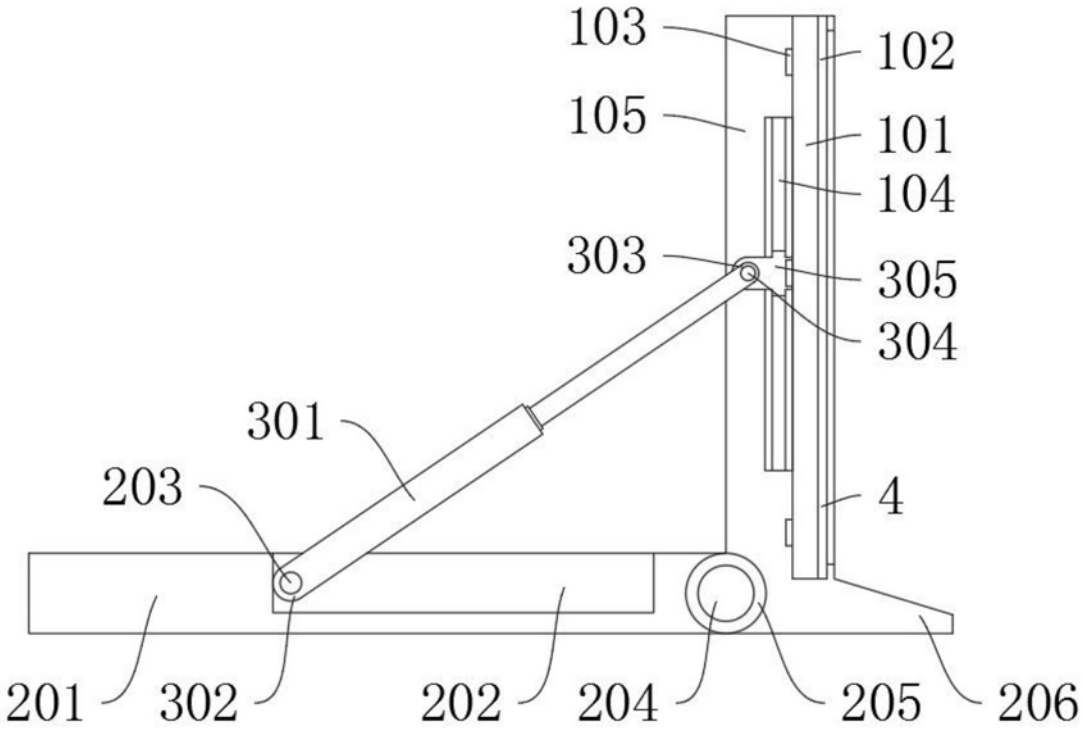
103
102
105
101
104
303
305
304
301
203
4
201
302
202
204
205
206

图2

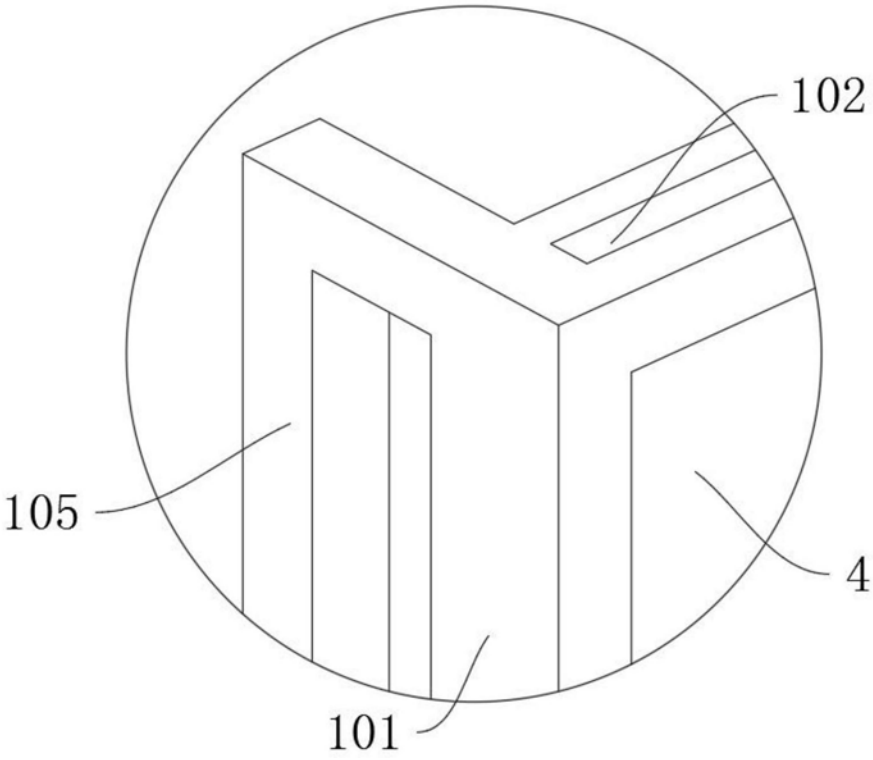
102
105
4
101

图3

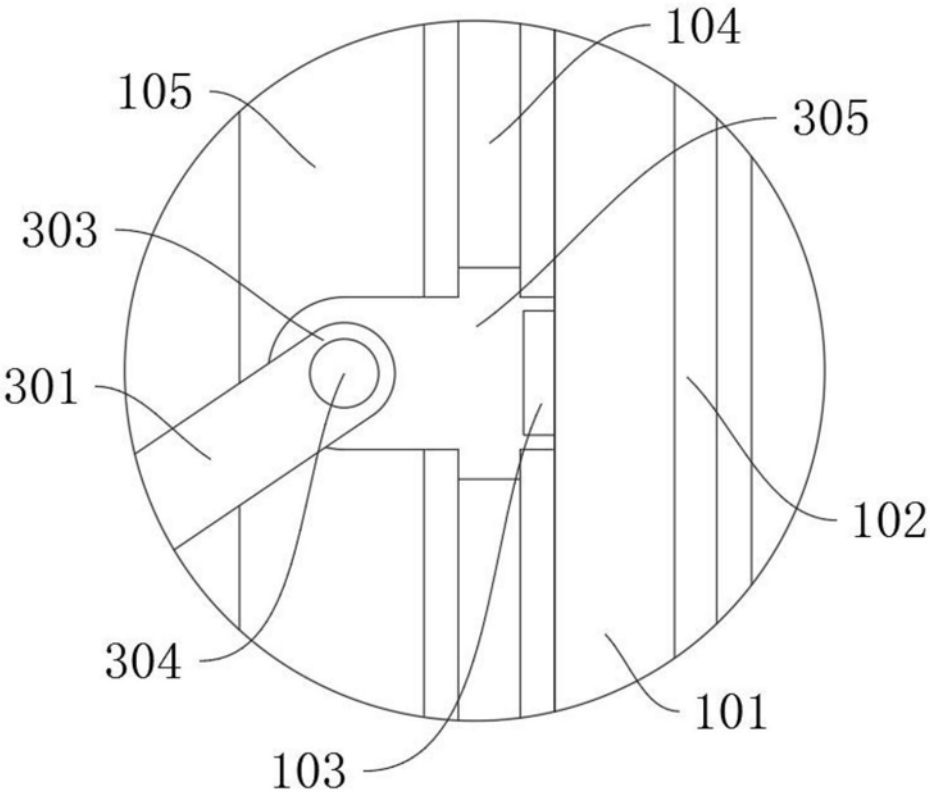

图4