(19)中华人民共和国国家知识产权局

(12)发明专利申请

(10)申请公布号 CN 112832589 A
(43)申请公布日 2021.05.25

(21)申请号 202110026875.9

(22)申请日 2021.01.09

(71)申请人 广州易萍贸易有限公司
地址 512026 广东省韶关市武江区体育东路5号

(72)发明人 刘月霞

(51)Int.Cl.
E05B 15/00(2006.01)
E05B 15/10(2006.01)
E05B 47/00(2006.01)

权利要求书1页 说明书6页 附图6页

(54)发明名称

一种显示屏用锁盒

(57)摘要

本发明公开了一种显示屏用锁盒，其结构包括操作箱、出鞘孔、显示板面、传输板面、按键块，操作箱和按键块间隙配合，操作箱和传输板面机械连接，显示板面和操作箱嵌固连接，出鞘孔和操作箱为一体化结构，本发明的导向套与锁舌接触的一侧上设有滚动结构，在设备内部调节结构的配合下，导向套上的滚动结构完全贴合在锁舌上，完全贴合，可以防止锁舌驱动时发生倾斜，而设备内部的滚动结构都是横向贴合在锁舌上，当锁舌驱动时，导向套的滚动结构会随着锁舌的驱动而滚动，其滚动方向与驱动方向一致，这样锁舌在驱动过程中与导向套产生的作用力方向相同，锁舌所受的阻力就会被减缓。

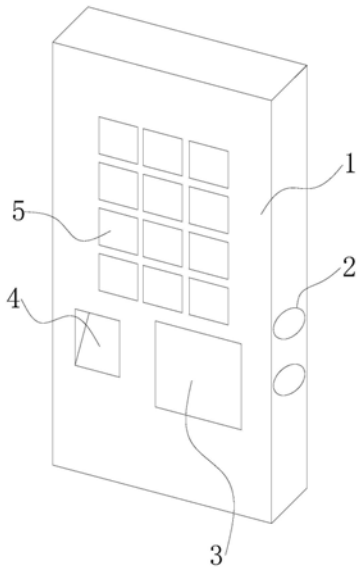

CN 112832589 A

1.一种显示屏用锁盒,其特征在于:其结构包括操作箱(1)、出鞘孔(2)、显示板面(3)、传输板面(4)、按键块(5),所述操作箱(1)和按键块(5)间隙配合,所述操作箱(1)和传输板面(4)机械连接,所述显示板面(3)和操作箱(1)嵌固连接,所述出鞘孔(2)和操作箱(1)为一体化结构;

所述操作箱(1)设有卡扣器(1a)、控制板(1b)、锁舌(1c)、导向套(1d)、箱体(1e)、拨片(1f)、电机(1g)、电源控制板块(1h),所述箱体(1e)与控制板(1b)相嵌合,所述锁舌(1c)和导向套(1d)滑动连接,所述导向套(1d)通过活动轴与卡扣器(1a)活动连接,所述电机(1g)和箱体(1e)活动卡合,所述电源控制板块(1h)和箱体(1e)机械连接,所述拨片(1f)和导向套(1d)固定连接。

2.根据权利要求1所述的一种显示屏用锁盒,其特征在于:所述锁舌(1c)的表面设有两个多边形的镂空口,所述锁舌(1c)的两个镂空孔之间的距离与导向套(1d)的宽度一致,所述锁舌(1c)末端两侧设有凸起块结构。

3.根据权利要求1所述的一种显示屏用锁盒,其特征在于:所述导向套设有壳体(d1)、移动腔(d2)、槽块(d3)、翻转器(d4)、移动块(d5)、延展块(d6)、套柱(d7)、中心转球(d8)、延伸体(d9)、活动块(d10),所述壳体(d1)和槽块(d3)千古一连接,所述延伸体(d9)与壳体(d1)机械连接,所述延伸体(d9)与延展块(d6)相嵌合,所述活动块(d10)和延展块(d6)固定连接,所述活动块(d10)与套柱(d7)嵌固连接,所述套柱(d7)和中心转球(d8)间隙配合,所述移动腔(d2)和移动块(d5)滑动连接,所述翻转器(d4)和壳体(d1)通过活动轴活动连接。

4.根据权利要求3所述的一种显示屏用锁盒,其特征在于:所述中心转球(d8)的两侧设有活动连接杆,所述中心转球(d8)的活动连接杆直径比套柱(d7)连接体直径小一倍,所述套柱(d7)上设有滚动球体。

5.根据权利要求3所述的一种显示屏用锁盒,其特征在于:所述翻转器(d4)设有滑道(d41)、滑片(d42)、接触球(d43)、推送体(d44)、夹合块(d45)、翻转体(d46)、转动槽(d47)、滑轮(d48),所述滑道(d41)和滑轮(d48)滑动连接,所滑轮(d48)与转动槽(d47)机械连接,所述翻转体(d46)和转动槽(d47)滑动连接,所述滑片(d42)和推送体(d44)通过活动轴活动连接,所述推送体(d44)和滑轮(d48)间隙配合,所述夹合块(d45)和滑轮(d48)活动卡合,所述接触球(d43)与推送体(d44)滑动连接。

6.根据权利要求5所述的一种显示屏用锁盒,其特征在于:所述夹合块(d45)通过镂空的弧形套体环套在一个弧形转动杆上,所述夹合块(d45)的弧形转动杆两侧延伸出长条结构与滑片(d42)固定连接。

7.根据权利要求1所述的一种显示屏用锁盒,其特征在于:所述卡扣器(1a)设有卡扣体(a1)、堵块(a2)、压板(a3)、压条(a4)、弹块(a5)、夹块(a6)、下压板(a7)、滑柱(a8)、活动腔(a9)、器体(a10),所述器体(a10)与夹块(a6)卡合连接,所述器体(a10)和活动腔(a9)为一体化结构,所述活动腔(a9)与堵块(a2)活动卡合,所述卡扣体(a1)通过活动轴与器体(a10)活动连接,所述压板(a3)与器体(a10)相嵌合,所述压条(a4)和压板(a3)通过活动轴活动连接,所述压板(a3)和弹块(a5)相嵌合,所述滑柱(a8)与器体(a10)机械连接,所述滑柱(a8)与下压板(a7)嵌固连接。

8.根据权利要求7所述的一种显示屏用锁盒,其特征在于:所述压条(a4)和下压板(a7)都为弧形拱条结构,所述下压板(a7)朝下的一端与滑柱(a8)的中心柱体嵌固连接。

一种显示屏用锁盒

技术领域

[0001] 本发明涉及显示屏领域，尤其是涉及到一种显示屏用锁盒。

背景技术

[0002] 显示屏用锁盒是一种通过密码输入来控制电路或是芯片工作，从而控制设备开关的闭合，完成开锁、闭锁任务的产品，现在应用较广的显示屏用锁盒是以芯片为核心，通过编程来实现的；

[0003] 在现有技术中，为防止锁舌出鞘前的驱动方向倾斜，锁舌都会使用显示屏用锁盒的导向套来定位驱动方向，但是由于设备的电机高速旋转，会增大锁舌的驱动速度，而锁舌的驱动力作用在导向套上会产生反作用力，因驱动速度的增大，锁舌在经过导向套之间的反作用力抗衡力度会增大，这样不仅会增加锁舌在驱动时所受的阻力，还会使导向套因驱动冲击力而脱离设备的固定结构。

发明内容

[0004] 针对现有技术的不足，本发明是通过如下的技术方案来实现：一种显示屏用锁盒，其结构包括操作箱、出鞘孔、显示板面、传输板面、按键块，所述操作箱和按键块间隙配合，所述操作箱和传输板面机械连接，所述显示板面和操作箱嵌固连接，所述出鞘孔和操作箱为一体化结构；

[0005] 所述操作箱设有卡扣器、控制板、锁舌、导向套、箱体、拨片、电机、电源控制板块，所述箱体与控制板相嵌合，所述锁舌和导向套滑动连接，所述导向套通过活动轴与卡扣器活动连接，所述电机和箱体活动卡合，所述电源控制板块和箱体机械连接，所述拨片和导向套固定连接。

[0006] 作为本技术方案的进一步优化，所述锁舌的表面设有两个多边形的镂空口，所述锁舌的两个镂空孔之间的距离与导向套的宽度一致，所述锁舌末端两侧设有凸起块结构。

[0007] 作为本技术方案的进一步优化，所述导向套设有壳体、移动腔、槽块、翻转器、移动块、延展块、套柱、中心转球、延伸体、活动块，所述壳体和槽块千古一连接，所述延伸体与壳体机械连接，所述延伸体与延展块相嵌合，所述活动块和延展块固定连接，所述活动块与套柱嵌固连接，所述套柱和中心转球间隙配合，所述移动腔和移动块滑动连接，所述翻转器和壳体通过活动轴活动连接，所述槽块为弧形条结构，其向内一侧设有方形槽口，所述延展块内部设有弹簧，所述移动块的端口处通过活动轴与一个球体结构活动连接，所述延伸体为底部设有滑腔的弧形滑动块结构。

[0008] 作为本技术方案的进一步优化，所述中心转球的两侧设有活动连接杆，所述中心转球的活动连接杆直径比套柱连接体直径小一倍，所述套柱上设有滚动球体，所述套柱的滚动球体与中心转球的球体在桶一条弧线上，所述活动块靠近套柱的一端延伸出长条结构与套柱固定连接，所述活动块靠近槽块的一侧上设有方向的滑动块。

[0009] 作为本技术方案的进一步优化，所述翻转器设有滑道、滑片、接触球、推送体、夹合

块、翻转体、转动槽、滑轮，所述滑道和滑轮滑动连接，所滑轮与转动槽机械连接，所述翻转体和转动槽滑动连接，所述滑片和推送体通过活动轴活动连接，所述推送体和滑轮间隙配合，所述夹合块和滑轮活动卡合，所述接触球与推送体滑动连接，所述翻转体的侧面延伸出弧形凸起块结构，所述翻转体的延伸凸起结构直径与滑片侧面的槽口一致，所述接触球的两侧通过弧形连接柱与球体结构活动卡合。

[0010] 作为本技术方案的进一步优化，所述夹合块通过镂空的弧形套体环套在一个弧形转动杆上，所述夹合块的弧形转动杆两侧延伸出长条结构与滑片固定连接，所述夹合块的弧形套体上设有翻转长条体，所述夹合块的翻转长条体前端设有方形凸起块，所述夹合块长条体的方形凸起块结构与推送体和滑片之间连接的活动轴槽口一致。

[0011] 作为本技术方案的进一步优化，所述卡扣器设有卡扣体、堵块、压板、压条、弹块、夹块、下压板、滑柱、活动腔、器体，所述器体与夹块卡合连接，所述器体和活动腔为一体化结构，所述活动腔与堵块活动卡合，所述卡扣体通过活动轴与器体活动连接，所述压板与器体相嵌合，所述压条和压板通过活动轴活动连接，所述压板和弹块相嵌合，所述滑柱与器体机械连接，所述滑柱与下压板嵌固连接，所述夹块通过环形套筒环套在器体两侧，所述夹块的两侧为多边凸起块结构，所述夹块的多边凸起角上设有方形凸起块，所述夹块的多边凸起块结构与锁舌上的多边槽口一致，所述卡扣体的端口处设有方形槽口，所述卡扣体设有槽口的一端通过滑动柱与末端的连接腔滑动连接。

[0012] 作为本技术方案的进一步优化，所述压条和下压板都为弧形拱条结构，所述下压板朝下的一端与滑柱的中心柱体嵌固连接，所述滑柱的中心滑柱四分点处设有凸起块，通过凸起滑动块与外侧的柱体滑动连接，所述弹块内部设有螺旋状的弹簧。

[0013] 有益效果

[0014] 本发明一种显示屏用锁盒与现有技术相比具有以下优点：

[0015] 1.本发明的导向套与锁舌接触的一侧上设有滚动结构，在设备内部调节结构的配合下，导向套上的滚动结构完全贴合在锁舌上，完全贴合，可以防止锁舌驱动时发生倾斜，而设备内部的滚动结构都是横向贴合在锁舌上，当锁舌驱动时，导向套的滚动结构会随着锁舌的驱动而滚动，其滚动方向与驱动方向一致，这样锁舌在驱动过程中与导向套产生的作用力方向相同，锁舌所受的阻力就会被减缓。

[0016] 2.本发明的锁舌末端在快接触到导向套结构时，会被卡扣体卡扣固定，阻隔了锁舌末端与导向套的直接接触，这样就可以减缓锁舌末端抵扣在导向套时所带来的冲击力，而压板会紧密贴合导向套，使得压板上的弹块能更好的感受导向套所受到的冲击力，通过能量传递，减缓锁舌在驱动过程中，导向套所受到的冲击力，防止导向套因驱动冲击力而脱离设备的固定结构。

附图说明

[0017] 通过阅读参照以下附图对非限制性实施例所作的详细描述，本发明的其它特征、目的和优点将会变得更明显：

[0018] 图1为本发明一种显示屏用锁盒的整体结构示意图。

[0019] 图2为本发明的操作箱结构示意图。

[0020] 图3为本发明的导向套结构示意图。

[0021] 图4为图3的工作状态图。

[0022] 图5为本发明的翻转器结构示意图。

[0023] 图6为本发明的卡扣器结构示意图。

[0024] 图中:操作箱1、出鞘孔2、显示板面3、传输板面4、按键块5、卡扣器1a、控制板1b、锁舌1c、导向套1d、箱体1e、拨片1f、电机1g、电源控制板块1h、壳体d1、移动腔d2、槽块d3、翻转器d4、移动块d5、延展块d6、套柱d7、中心转球d8、延伸体d9、活动块d10、滑道d41、滑片d42、接触球d43、推送体d44、夹合块d45、翻转体d46、转动槽d47、滑轮d48、卡扣体a1、堵块a2、压板a3、压条a4、弹块a5、夹块a6、下压板a7、滑柱a8、活动腔a9、器体a10。

具体实施方式

[0025] 为使本发明实现的技术手段、创作特征、达成目的与功效易于明白了解,下面结合具体实施方式以及附图说明,进一步阐述本发明的优选实施方案。

[0026] 实施例一

[0027] 请参阅图1-图5,一种显示屏用锁盒,其结构包括操作箱1、出鞘孔2、显示板面3、传输板面4、按键块5,所述操作箱1和按键块5间隙配合,所述操作箱1和传输板面4机械连接,所述显示板面3和操作箱1嵌固连接,所述出鞘孔2和操作箱1为一体化结构;

[0028] 所述操作箱1设有卡扣器1a、控制板1b、锁舌1c、导向套1d、箱体1e、拨片1f、电机1g、电源控制板块1h,所述箱体1e与控制板1b相嵌合,所述锁舌1c和导向套1d滑动连接,所述导向套1d通过活动轴与卡扣器1a活动连接,所述电机1g和箱体1e活动卡合,所述电源控制板块1h和箱体1e机械连接,所述拨片1f和导向套1d固定连接,减缓设备所产生的反作用力。

[0029] 所述锁舌1c的表面设有两个多边形的镂空口,所述锁舌1c的两个镂空孔之间的距离与导向套1d的宽度一致,所述锁舌1c末端两侧设有凸起块结构,通过卡扣固定实现驱动结构的固定。

[0030] 所述导向套设有壳体d1、移动腔d2、槽块d3、翻转器d4、移动块d5、延展块d6、套柱d7、中心转球d8、延伸体d9、活动块d10,所述壳体d1和槽块d3千古一连接,所述延伸体d9与壳体d1机械连接,所述延伸体d9与延展块d6相嵌合,所述活动块d10和延展块d6固定连接,所述活动块d10与套柱d7嵌固连接,所述套柱d7和中心转球d8间隙配合,所述移动腔d2和移动块d5滑动连接,所述翻转器d4和壳体d1通过活动轴活动连接,所述槽块d3为弧形条结构,其向内一侧设有方形槽口,所述延展块d6内部设有弹簧,所述移动块d5的端口处通过活动轴与一个球体结构活动连接,所述延伸体d9为底部设有滑腔的弧形滑动块结构,通过球体转动使得作用力与驱动方向一致。

[0031] 所述中心转球d8的两侧设有活动连接杆,所述中心转球d8的活动连接杆直径比套柱d7连接体直径小一倍,所述套柱d7上设有滚动球体,所述套柱d7的滚动球体与中心转球d8的球体在桶一条弧线上,所述活动块d10靠近套柱d7的一端延伸出长条结构与套柱d7固定连接,所述活动块d10靠近槽块d3的一侧上设有方向的滑动块,通过转球接触使得接触面随设备驱动结构滚动。

[0032] 所述翻转器d4设有滑道d41、滑片d42、接触球d43、推送体d44、夹合块d45、翻转体d46、转动槽d47、滑轮d48,所述滑道d41和滑轮d48滑动连接,所滑轮d48与转动槽d47机械连

接，所述翻转体d46和转动槽d47滑动连接，所述滑片d42和推送体d44通过活动轴活动连接，所述推送体d44和滑轮d48间隙配合，所述夹合块d45和滑轮d48活动卡合，所述接触球d43与推送体d44滑动连接，所述翻转体d46的侧面延伸出弧形凸起块结构，所述翻转体d46的延伸凸起结构直径与滑片d42侧面的槽口一致，所述接触球d43的两侧通过弧形连接柱与球体结构活动卡合，调节接触点，使得球体结构贴合驱动结构。

[0033] 所述夹合块d45通过镂空的弧形套体环套在一个弧形转动杆上，所述夹合块d45的弧形转动杆两侧延伸出长条结构与滑片d42固定连接，所述夹合块d45的弧形套体上设有翻转长条体，所述夹合块d45的翻转长条体前端设有方形凸起块，所述夹合块d45长条体的方形凸起块结构与推送体d44和滑片d42之间连接的活动轴槽口一致，进一步增加接触转体，减缓反作用力带来的影响。

[0034] 使用方法：锁舌1c一般为弧形结构，启动电源，延伸体d9沿着下端的滑动轨道滑动，延伸体d9上的延展块d6随着延伸体d9的滑动而收缩，在收缩过程中，延展块d6拖动活动块d10转动一定角度，活动块d10靠近套柱d7的一端，此时套柱d7的套体结构会沿着中心转球d8的滑动柱体滑动，套柱d7的套体直径大于中心转球d8的连接柱，所以在收缩过程中，套柱d7上的转动球体结构与连接球夹合在一起导致设备无法转动，此过程中，中心转球d8与套柱d7上的转动球距离变短，缩小了中心转球d8与套柱d7之间接触点的弧度，使得锁舌1c上下的表面完全贴合中心转球d8以及套柱d7上的转动球，接着活动块d10另一端的滑动结构被推送出来，与槽块d3的槽口卡扣住，固定了设备的滑动后的结构，让设备转动结构贴合锁舌1c可以更加的稳定牢固，而移动块d5沿着移动腔d2推送出来，其上面的转动结构会贴合在锁舌1c的两侧，增加贴合点，于此同时，滑轮d48沿着滑道d41滑动到一定的距离，滑片d42沿着滑轮d48滑动，接触球d43通过活动滑轴沿着推送体d44推动出来，使得接触球d43抵扣在锁舌1c的周边，接着翻转体d46沿着转动槽d47转动，让翻转体d46的延伸边与滑片d42上的卡槽卡合在一起，紧接着夹合块d45上的环套体沿着连接轴翻转，让夹合块d45上的放心凸起块卡合在滑片d42与推送体d44之间的活动轴卡槽上，固定住翻转器d4的结构，使得设备在工作时不会因驱动冲击力而导致滚动结构收缩，无法贴合设备。

[0035] 实施例二

[0036] 请参阅图1-图6，一种显示屏用锁盒，其结构包括操作箱1、出鞘孔2、显示板面3、传输板面4、按键块5，所述操作箱1和按键块5间隙配合，所述操作箱1和传输板面4机械连接，所述显示板面3和操作箱1嵌固连接，所述出鞘孔2和操作箱1为一体化结构；

[0037] 所述操作箱1设有卡扣器1a、控制板1b、锁舌1c、导向套1d、箱体1e、拨片1f、电机1g、电源控制板块1h，所述箱体1e与控制板1b相嵌合，所述锁舌1c和导向套1d滑动连接，所述导向套1d通过活动轴与卡扣器1a活动连接，所述电机1g和箱体1e活动卡合，所述电源控制板块1h和箱体1e机械连接，所述拨片1f和导向套1d固定连接，减缓设备所产生的反作用力。

[0038] 所述锁舌1c的表面设有两个多边形的镂空口，所述锁舌1c的两个镂空孔之间的距离与导向套1d的宽度一致，所述锁舌1c末端两侧设有凸起块结构，通过卡扣固定实现驱动结构的固定。

[0039] 所述导向套设有壳体d1、移动腔d2、槽块d3、翻转器d4、移动块d5、延展块d6、套柱d7、中心转球d8、延伸体d9、活动块d10，所述壳体d1和槽块d3千古一连接，所述延伸体d9与

壳体d1机械连接，所述延伸体d9与延展块d6相嵌合，所述活动块d10和延展块d6固定连接，所述活动块d10与套柱d7嵌固连接，所述套柱d7和中心转球d8间隙配合，所述移动腔d2和移动块d5滑动连接，所述翻转器d4和壳体d1通过活动轴活动连接，所述槽块d3为弧形条结构，其向内一侧设有方形槽口，所述延展块d6内部设有弹簧，所述移动块d5的端口处通过活动轴与一个球体结构活动连接，所述延伸体d9为底部设有滑腔的弧形滑动块结构，通过球体转动使得作用力与驱动方向一致。

[0040] 所述中心转球d8的两侧设有活动连接杆，所述中心转球d8的活动连接杆直径比套柱d7连接体直径小一倍，所述套柱d7上设有滚动球体，所述套柱d7的滚动球体与中心转球d8的球体在桶一条弧线上，所述活动块d10靠近套柱d7的一端延伸出长条结构与套柱d7固定连接，所述活动块d10靠近槽块d3的一侧上设有方向的滑动块，通过转球接触使得接触面随设备驱动结构滚动。

[0041] 所述翻转器d4设有滑道d41、滑片d42、接触球d43、推送体d44、夹合块d45、翻转体d46、转动槽d47、滑轮d48，所述滑道d41和滑轮d48滑动连接，所滑轮d48与转动槽d47机械连接，所述翻转体d46和转动槽d47滑动连接，所述滑片d42和推送体d44通过活动轴活动连接，所述推送体d44和滑轮d48间隙配合，所述夹合块d45和滑轮d48活动卡合，所述接触球d43与推送体d44滑动连接，所述翻转体d46的侧面延伸出弧形凸起块结构，所述翻转体d46的延伸凸起结构直径与滑片d42侧面的槽口一致，所述接触球d43的两侧通过弧形连接柱与球体结构活动卡合，调节接触点，使得球体结构贴合驱动结构。

[0042] 所述夹合块d45通过镂空的弧形套体环套在一个弧形转动杆上，所述夹合块d45的弧形转动杆两侧延伸出长条结构与滑片d42固定连接，所述夹合块d45的弧形套体上设有翻转长条体，所述夹合块d45的翻转长条体前端设有方形凸起块，所述夹合块d45长条体的方形凸起块结构与推送体d44和滑片d42之间连接的活动轴槽口一致，进一步增加接触转体，减缓反作用力带来的影响。

[0043] 所述卡扣器1a设有卡扣体a1、堵块a2、压板a3、压条a4、弹块a5、夹块a6、下压板a7、滑柱a8、活动腔a9、器体a10，所述器体a10与夹块a6卡合连接，所述器体a10和活动腔a9为一体化结构，所述活动腔a9与堵块a2活动卡合，所述卡扣体a1通过活动轴与器体a10活动连接，所述压板a3与器体a10相嵌合，所述压条a4和压板a3通过活动轴活动连接，所述压板a3和弹块a5相嵌合，所述滑柱a8与器体a10机械连接，所述滑柱a8与下压板a7嵌固连接，所述夹块a6通过环形套筒环套在器体a10两侧，所述夹块a6的两侧为多边凸起块结构，所述夹块a6的多边凸起角上设有方形凸起块，所述夹块a6的多边凸起块结构与锁舌1c上的多边槽口一致，所述卡扣体a1的端口处设有方形槽口，所述卡扣体a1设有槽口的一端通过滑动柱与末端的连接腔滑动连接，减缓驱动结构所带来的冲击力。

[0044] 所述压条a4和下压板a7都为弧形拱条结构，所述下压板a7朝下的一端与滑柱a8的中心柱体嵌固连接，所述滑柱a8的中心滑柱四分点处设有凸起块，通过凸起滑动块与外侧的柱体滑动连接，所述弹块a5内部设有螺旋状的弹簧，通过贴合压板结构来减缓驱动结构的冲击力。

[0045] 在实施例一的基础上安装卡扣器1a，在此之前，打开堵块a2，往活动腔a9内部装入活动小球，当锁舌1c底部结构块贴合导向套1d底部时，夹块a6沿着器体a10的连接板面翻转出来，将夹块a6上的多边凸起块结构卡扣在锁舌1c的槽口上，夹块a6的多边原生块的顶边

设有方形凸起块，可以进一步的加固卡扣结构，接着卡扣体a1沿着活动轴转动，将卡扣体a1翻转出来，卡扣体a1上的滑动结构沿着其后端的滑动腔活动出来，让卡扣体a1上的方形槽口对准锁舌1c上的两个凸起结构，将锁舌1c两边卡扣固定住，这样夹块a6不仅能防止锁舌1c末端给导向套1d所带来的冲击力，还能增加锁盒锁扣后的稳定性，在设备工作时，滑柱a8的中心滑轴沿着其外侧的滑壁向下滑动，将下压板a7往下拖，拱形压条a4受到下压板a7的压力而变形，并贴合器体a10，其变形产生的作用力作用到压板a3上，让压板a3完全贴合在器体a10，使得弹块a5能更好的接触到导向套1d，当锁舌1c在驱动时，其产生的冲击力作用到导向套1d上，会被弹块a5上产生的弹性震动以及活动腔a9内部的活动球消耗掉能量，从而减缓导向套1d所受到的冲击力。

[0046] 以上显示和描述了本发明的基本原理、主要特征和本发明的优点，本行业的技术人员应该了解，本发明不受上述实施例的限制，上述实施例和说明书中描述的只是说明本发明的原理，在不脱离本发明精神或基本特征的前提下，不仅能够以其他的具体形式实现本发明，还会有各种变化和改进，这些变化和改进都落入要求保护的本发明范围，因此本发明要求保护范围由所附的权利要求书及其等同物界定，而不是上述说明限定。

[0047] 此外，应当理解，虽然本说明书按照实施方式加以描述，但并非每个实施方式仅包含一个独立的技术方案，说明书的这种叙述方式仅仅是为清楚起见，本领域技术人员应当将说明书作为一个整体，各实施例中的技术方案也可以经适当组合，形成本领域技术人员可以理解的其他实施方式。

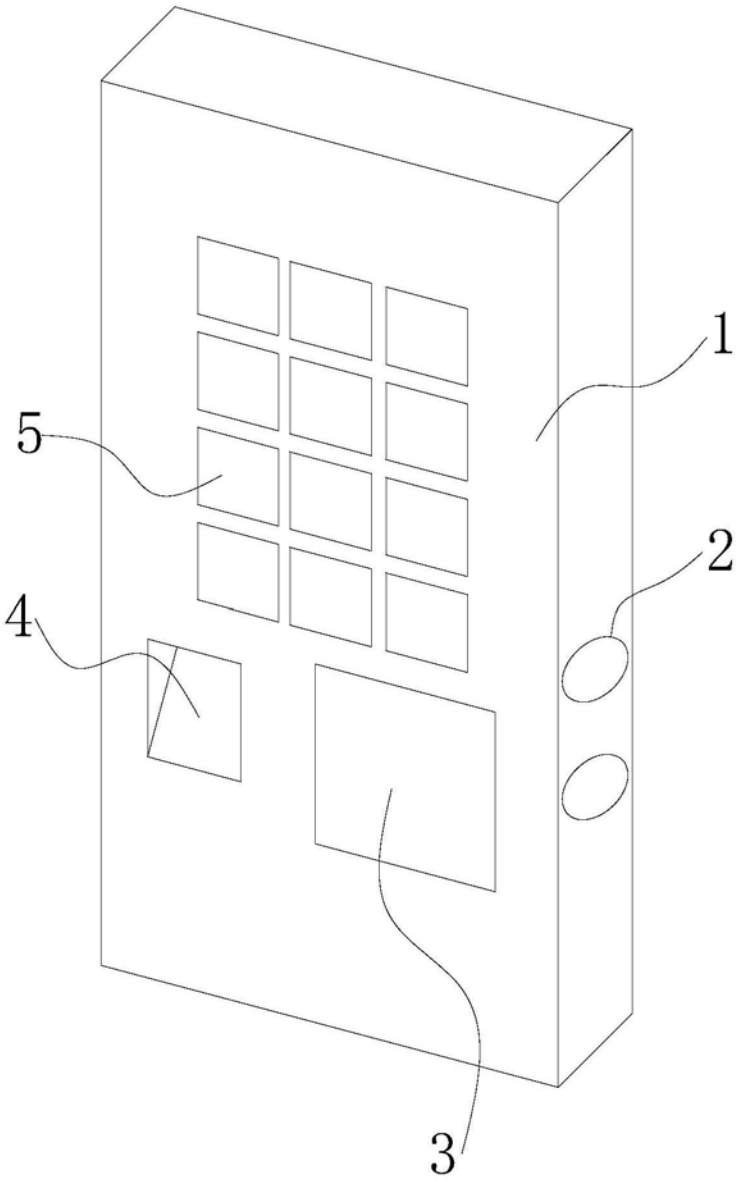

图1

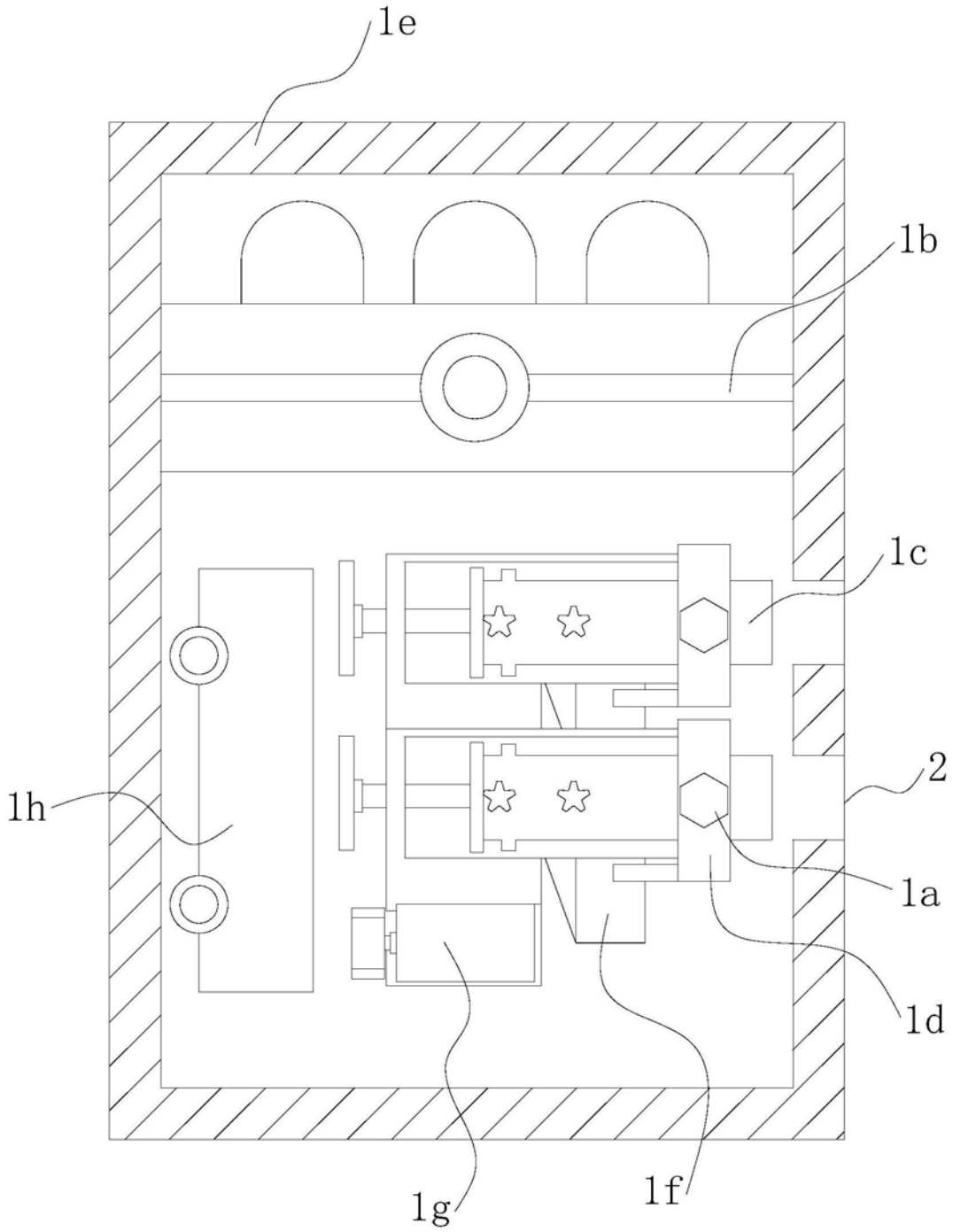

图2

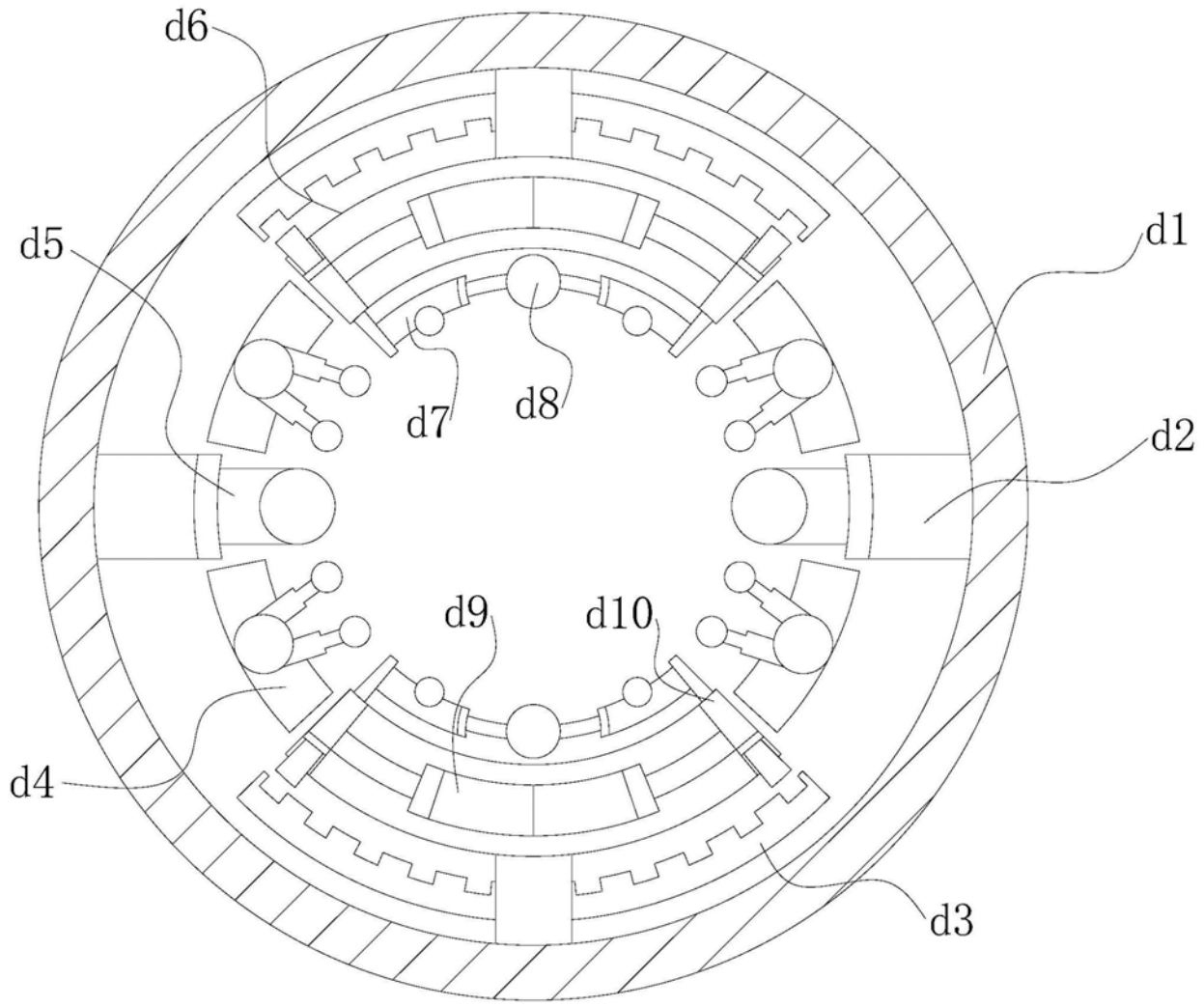

图3

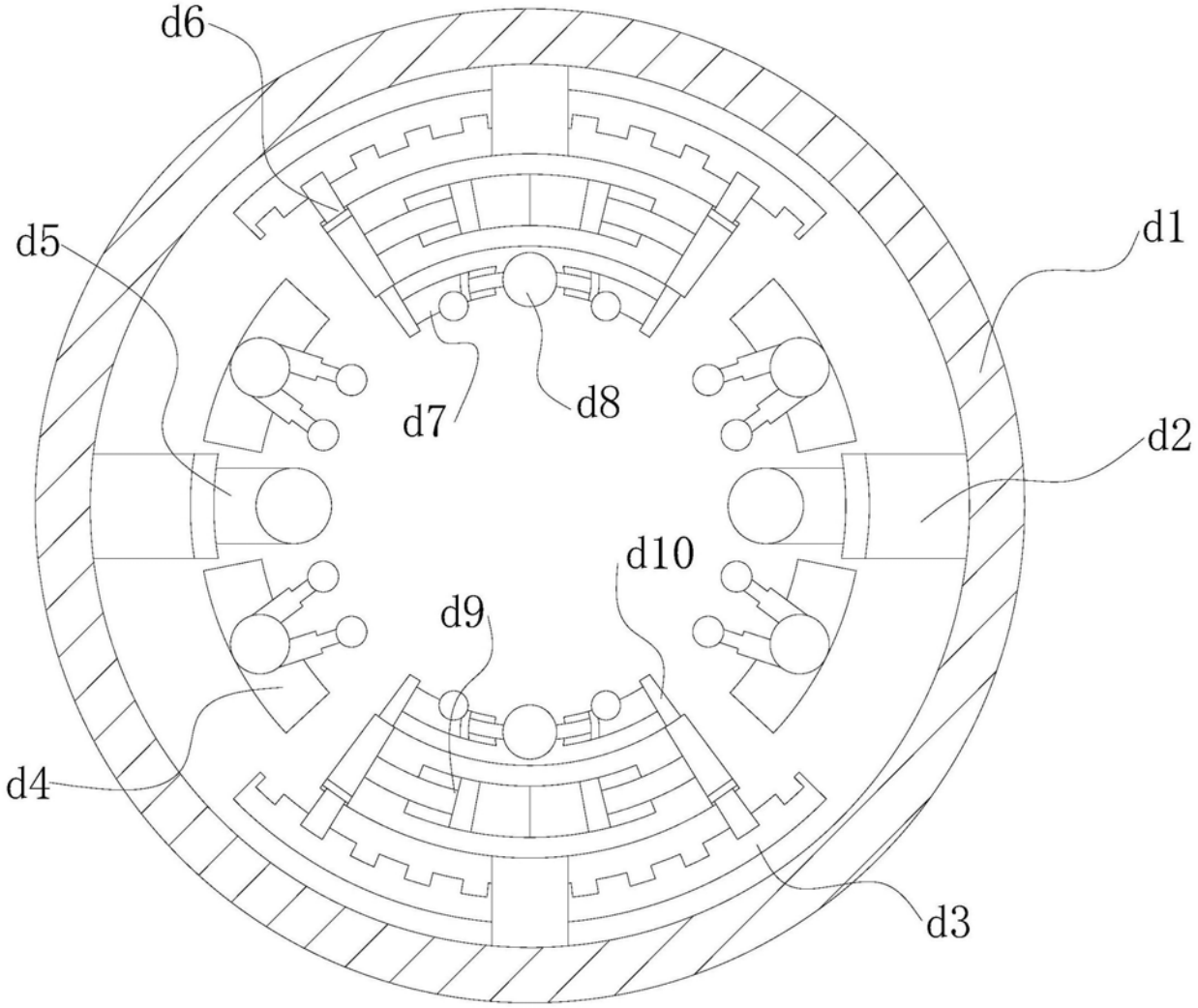

图4

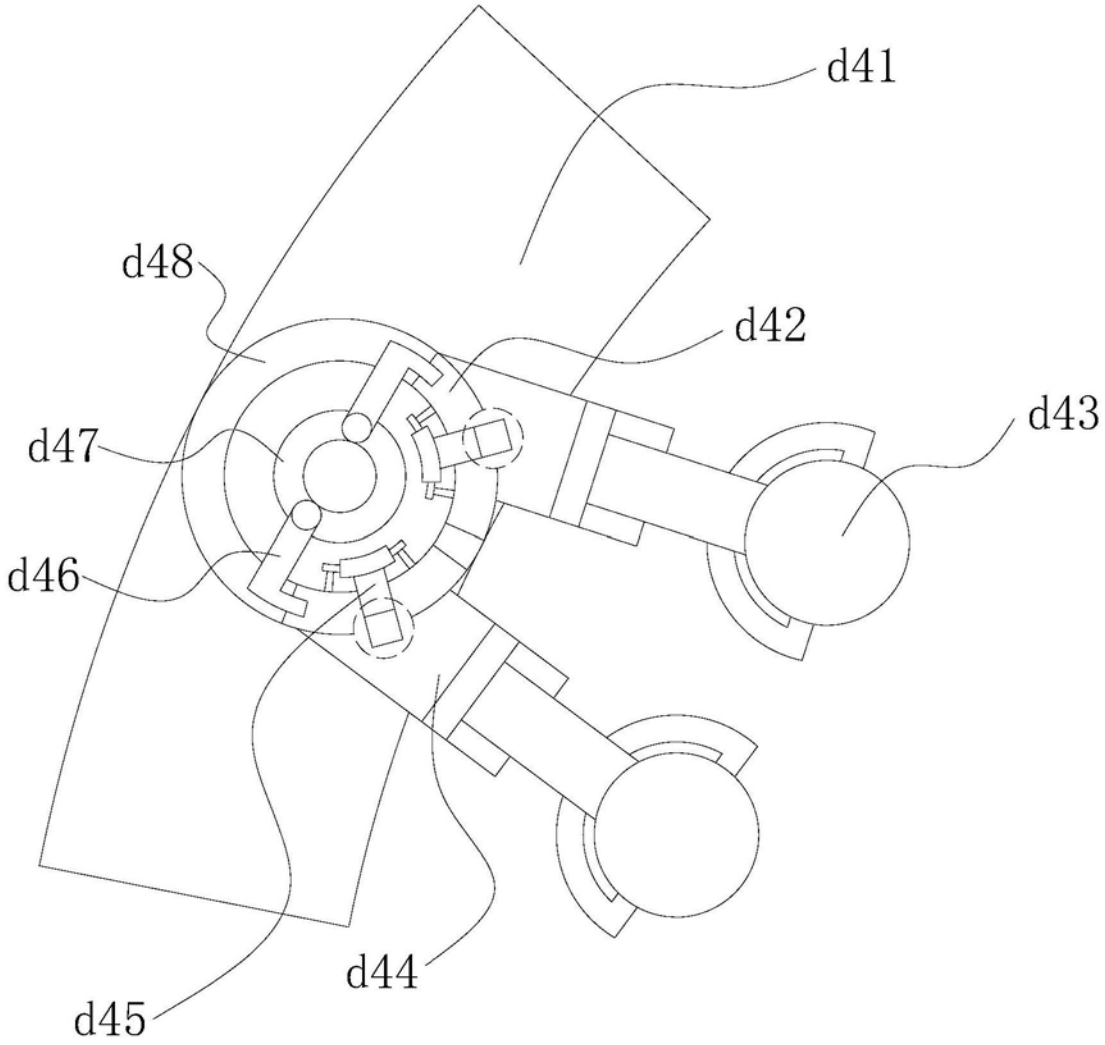

图5

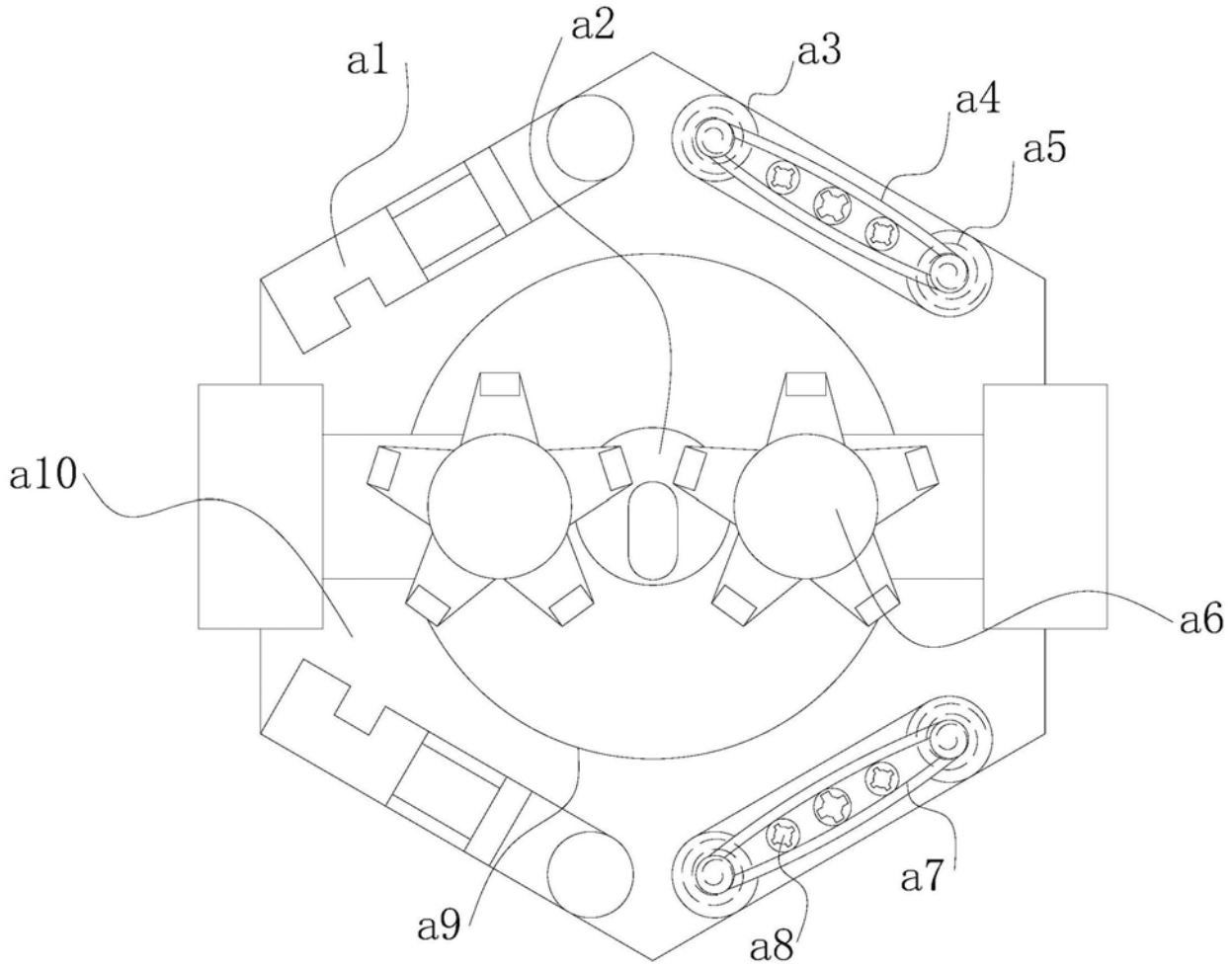

图6