(19)中华人民共和国国家知识产权局

(12)实用新型专利

(10)授权公告号 CN 208235190 U
(45)授权公告日 2018.12.14

(21)申请号 201820743964.9

(22)申请日 2018.05.18

(73)专利权人 缙云县盛达缝制设备有限公司
地址 321404 浙江省丽水市缙云县壶镇镇工业园区

(72)发明人 楼雄伟 朱晓阳

(51)Int.Cl.
D06F 77/00(2006.01)
D06F 79/02(2006.01)

权利要求书1页 说明书3页 附图2页

(54)实用新型名称

一种智能型电熨斗

(57)摘要

本实用新型公开了一种智能型电熨斗，所述电熨斗本体的上方固定有第一板块，所述第一板块通过弹簧与第二板块的底面固定连接，所述第一板块与第二板块之间的两侧均固定有第二伸缩杆，所述第二板块的上表面中间设有轴承，所述轴承与第二螺纹杆的底端固定连接，所述第二螺纹杆的上部从下至上均螺纹连接有第三板块和滑块，所述滑块与第三板块的上表面固定连接，所述滑块的内部螺纹连接有横向的第一螺纹杆，所述第一螺纹杆的右端与电机的电机轴固定连接。本新型结构简单，便于操作，通过在电熨斗上设置一种可以施加压力的装置，同时使电熨斗在熨烫过程中可以在布料上进行自由移动，降低了劳动强度，提高了熨烫效果及熨烫效率。

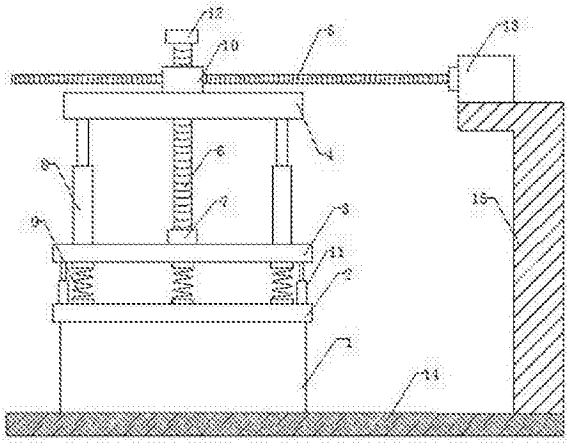

CN 208235190 U

1.一种智能型电熨斗，包括电熨斗本体(1)，所述电熨斗本体(1)置于工作台(14)上，其特征在于：所述电熨斗本体(1)的上方固定有第一板块(2)，所述第一板块(2)通过弹簧(9)与第二板块(3)的底面固定连接，所述第一板块(2)与第二板块(3)之间的两侧均固定有第二伸缩杆(11)，所述第二板块(3)的上表面中间设有轴承(7)，所述轴承(7)与第二螺纹杆(6)的底端固定连接，所述第二螺纹杆(6)的上部从下至上均螺纹连接有第三板块(4)和滑块(10)，所述滑块(10)与第三板块(4)的上表面固定连接，所述滑块(10)的内部螺纹连接有横向的第一螺纹杆(5)，所述第一螺纹杆(5)的右端与电机(13)的电机轴固定连接。

2.根据权利要求1所述的一种智能型电熨斗，其特征在于：所述第三板块(4)与第二板块(3)之间的两端设有第一伸缩杆(8)，所述第一伸缩杆(8)的底端与第二板块(3)的上表面固定连接，所述第一伸缩杆(8)的上端与第三板块(4)的底面固定连接。

3.根据权利要求1所述的一种智能型电熨斗，其特征在于：所述第二螺纹杆(6)的顶端设有矩形块(12)。

4.根据权利要求1所述的一种智能型电熨斗，其特征在于：所述弹簧(9)的数量设置为六个，且第一板块(2)与第二板块(3)之间前后每侧等距离分布各三个。

5.根据权利要求1所述的一种智能型电熨斗，其特征在于：所述电机(13)固定安装于电机架(15)上，所述电机架(15)固定于工作台(14)的右侧。

6.根据权利要求1所述的一种智能型电熨斗，其特征在于：所述轴承(7)的外圈(72)与第二板块(3)的上表面固定连接，所述轴承(7)的内圈(71)与第二螺纹杆(6)的底端固定连接。

7.根据权利要求1所述的一种智能型电熨斗，其特征在于：所述第一螺纹杆(5)的长度大于工作台(14)的长度。

一种智能型电熨斗

技术领域

[0001] 本实用新型涉及家居生活用品技术领域，具体为一种智能型电熨斗。

背景技术

[0002] 电熨斗是平整衣服和布料的工具，功率一般在300—1000W之间，其类型可分为：普通型、调温型、蒸汽喷雾型等，普通型电熨斗结构简单，价格便宜，制造和维修方便；调温型电熨斗能够60—250℃范围内自动调节温度，能自动切断电源，可以根据不同的衣料采用适合的温度来熨烫，比普通型来得省电；蒸汽喷雾型电熨斗既有调温功能，又能产生蒸汽，有的还装配上喷雾装置，免除了人工喷水的麻烦，而衣料润湿更均匀，熨烫效果更好。

[0003] 在酒店、大型工厂等使用的衣物被褥一般都是统一收集到专门的洗涤熨烫间进行整理，不同布料的物品会经分类存放，就熨烫步骤来说，相应的会有对应的熨烫机处理不同类型的物品。但是现有的电熨斗使用时需要手动握持和施力，长时间的工作容易造成工作人员疲劳，且人工熨烫一方面劳动强度大，另一方面由于人为控制熨斗的移动或施力造成熨烫不均匀，使熨烫效果较差。

[0004] 基于此，提供一种智能型电熨斗，在电熨斗上设置一种可以施加压力的装置，同时使电熨斗在熨烫过程中可以在布料上进行自由移动，从而降低劳动强度，提高熨烫效果。

实用新型内容

[0005] 本实用新型的目的在于提供一种智能型电熨斗，在电熨斗上设置一种可以施加压力的装置，同时使电熨斗在熨烫过程中可以在布料上进行自由移动，从而降低劳动强度，提高熨烫效果，以解决上述背景技术中提出的问题。

[0006] 为实现上述目的，本实用新型提供如下技术方案：一种智能型电熨斗，包括电熨斗本体，所述电熨斗本体置于工作台上，所述电熨斗本体的上方固定有第一板块，所述第一板块通过弹簧与第二板块的底面固定连接，所述第一板块与第二板块之间的两侧均固定有第二伸缩杆，所述第二板块的上表面中间设有轴承，所述轴承与第二螺纹杆的底端固定连接，所述第二螺纹杆的上部从下至上均螺纹连接有第三板块和滑块，所述滑块与第三板块的上表面固定连接，所述滑块的内部螺纹连接有横向的第一螺纹杆，所述第一螺纹杆的右端与电机的电机轴固定连接。

[0007] 优选的，所述第三板块与第二板块之间的两端设有第一伸缩杆，所述第一伸缩杆的底端与第二板块的上表面固定连接，所述第一伸缩杆的上端与第三板块的底面固定连接。

[0008] 优选的，所述第二螺纹杆的顶端设有矩形块。

[0009] 优选的，所述弹簧的数量设置为六个，且第一板块与第二板块之间前后每侧等距离分布各三个。

[0010] 优选的，所述电机固定安装于电机架上，所述电机架固定于工作台的右侧。

[0011] 优选的，所述轴承的外圈与第二板块的上表面固定连接，所述轴承的内圈与第二

螺纹杆的底端固定连接。

[0012] 优选的，所述第一螺纹杆的长度大于工作台的长度。

[0013] 本实用新型的有益效果是：

[0014] 本新型结构简单，便于操作，通过在电熨斗上设置一种可以施加压力的装置，同时使电熨斗在熨烫过程中可以在布料上进行自由移动，降低了劳动强度，提高了熨烫效果及熨烫效率。

附图说明

[0015] 图1为本实用新型的结构示意图；

[0016] 图2为本实用新型的螺纹杆与轴承连接结构示意图；

[0017] 图3为本实用新型的滑块俯视结构示意图；

[0018] 图4为本实用新型的滑块侧面结构示意图。

[0019] 图中：1电熨斗本体、2第一板块、3第二板块、4第三板块、5第一螺纹杆、6第二螺纹杆、7轴承、71内圈、72外圈、8第一伸缩杆、9弹簧、10滑块、11第二伸缩杆、12矩形块、13电机、14工作台、15电机架。

具体实施方式

[0020] 下面将结合本实用新型实施例中的附图，对本实用新型实施例中的技术方案进行清楚、完整地描述，显然，所描述的实施例仅仅是本实用新型一部分实施例，而不是全部的实施例。基于本实用新型中的实施例，本领域普通技术人员在没有做出创造性劳动前提下所获得的所有其他实施例，都属于本实用新型保护的范围。

[0021] 在不同附图中以相同标号来标示相同或类似组件；另外请了解文中诸如“第一”、“第二”、“第三”、“上”、“下”、“前”、“后”、“内”、“外”、“端”、“部”、“段”、“宽度”、“深度”、“腔”等等及类似用语仅便于看图者参考图中构造以及仅用于帮助描述本实用新型而已，并非是对本实用新型的限定。

[0022] 请参阅图1-4，本实用新型提供一种技术方案：一种智能型电熨斗，包括电熨斗本体1，所述电熨斗本体1置于工作台14上，所述电熨斗本体1的上方固定有第一板块2，所述第一板块2通过弹簧9与第二板块3的底面固定连接，所述第一板块2与第二板块3之间的两侧均固定有第二伸缩杆11，所述第二板块3的上表面中间设有轴承7，所述轴承7与第二螺纹杆6的底端固定连接，所述第二螺纹杆6的上部从下至上均螺纹连接有第三板块4和滑块10，所述滑块10与第三板块4的上表面固定连接，所述滑块10的内部螺纹连接有横向的第一螺纹杆5，所述第一螺纹杆5的右端与电机13的电机轴固定连接。

[0023] 具体的，所述第三板块4与第二板块3之间的两端设有第一伸缩杆8，所述第一伸缩杆8的底端与第二板块3的上表面固定连接，所述第一伸缩杆8的上端与第三板块4的底面固定连接，提高了第二板块3的稳定性，减少了第二板块3的晃动幅度，防止旋转第二螺纹杆6带动第二板块3上下移动时导致第二板块3也发生旋转，同时第一伸缩杆8的上下移动与第二板块3同步，并由第二螺纹杆6的移动距离所决定。

[0024] 具体的，所述第二螺纹杆6的顶端设有矩形块12，便于扭动第二螺纹杆6。

[0025] 具体的，所述弹簧9的数量设置为六个，且第一板块2与第二板块3之间前后每侧等

距离分布各三个，以使第一板块2的受力点分布均与，从而使被压覆的电熨斗本体1能够受力均匀，达到良好的熨烫效果。

[0026] 具体的，所述电机13固定安装于电机架15上，所述电机架15固定于工作台14的右侧，使电机13处于一定高度，同时与电机轴固定连接的第一螺纹杆5为下部的施压机构提供施压支撑点。

[0027] 具体的，所述轴承7的外圈72与第二板块3的上表面固定连接，所述轴承7的内圈71与第二螺纹杆6的底端固定连接，防止第二螺纹杆6旋转时导致第二板块3也跟着旋转，如此连接能够使第三板块4在第二螺纹杆6上进行相对位移，从而下压第二板块3，使压力传至电熨斗本体1上。

[0028] 具体的，所述第一螺纹杆5的长度大于工作台14的长度，保证电熨斗本体1在工作台14上的移动距离足够长，从而使布料能够充分熨烫。

[0029] 工作原理：在使用本实用新型时，首先将需要熨烫的布料平整的放于工作台14上，通过矩形块12带动第二螺纹杆6旋转，第二螺纹杆6的下端相对伸长抵压第二板块3，同时为防止第三板块3发生旋转，两侧的第一伸缩杆8变长，第三板块3将受到的压力通过底部的弹簧9传至第一板块2，而第一板块2压覆于电熨斗本体1上，从而使电熨斗本体1下的布料能够受力均匀，启动电机13，电机13带动第一螺纹杆5在滑块10中进行移动，为使第一板块2和与其下部固定连接的电熨斗本体1能够同步移动，避免因弹簧9连接发生弹性偏移，在第一板块2与第二板块3之间两侧固定连接两个第二伸缩杆11，同时弹簧9的连接也是为了避免电熨斗本体1与布料发生硬性接触，防止布料褶皱，影响熨烫效果，总之，运用本新型电熨斗一方面降低了人工熨烫的劳动强度，另一方面提高了熨烫效果及熨烫效率。

[0030] 尽管已经示出和描述了本实用新型的实施例，对于本领域的普通技术人员而言，可以理解在不脱离本实用新型的原理和精神的情况下可以对这些实施例进行多种变化、修改、替换和变型，本实用新型的范围由所附权利要求及其等同物限定。

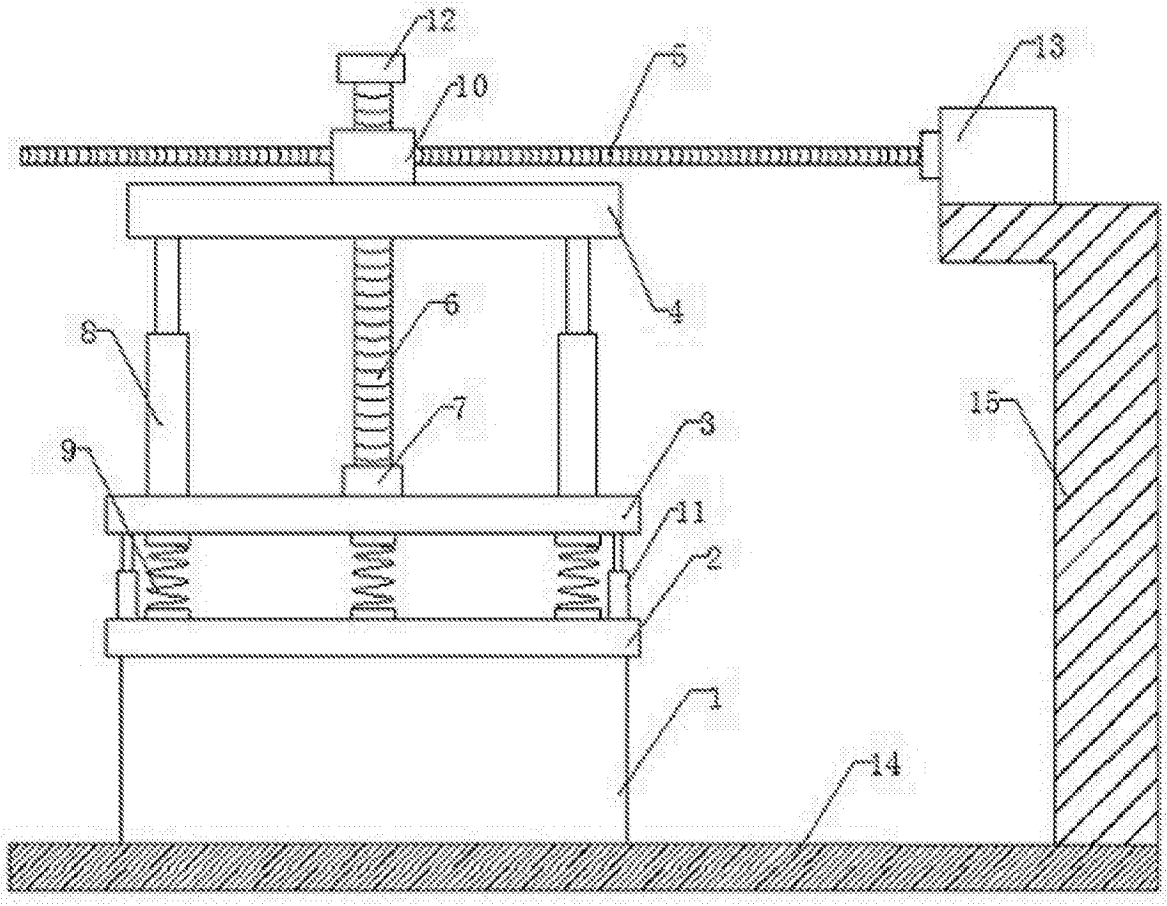

图1

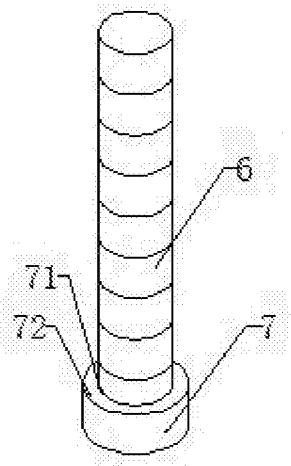

图2

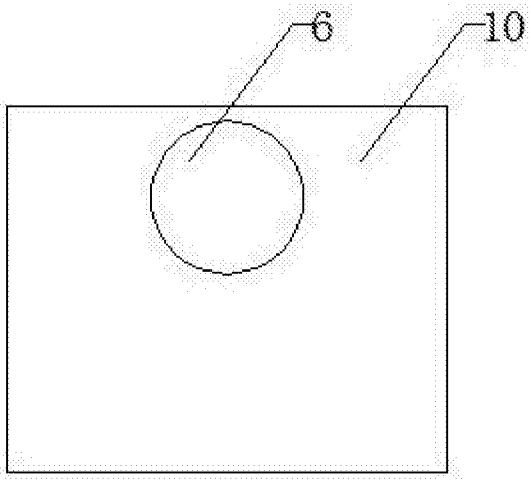

图3

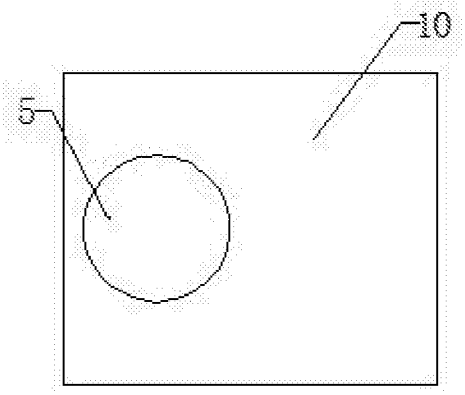

图4