(19)国家知识产权局

(12)实用新型专利

(10)授权公告号 CN 219528050 U
(45)授权公告日 2023.08.15

(21)申请号 202320574084.4
(22)申请日 2023.03.22
(73)专利权人 浙江华汇装饰工程股份有限公司
地址 312000 浙江省绍兴市袍江洋江东路12号
(72)发明人 顾旭中 范斌 胡凤娟 赖则干 祝丽平 孙鑫凯 陶晶晶
(74)专利代理机构 绍兴市越兴专利事务所(普通合伙) 33220
专利代理师 蒋卫东
(51)Int.Cl.
E04B 2/74(2006.01)
E04B 2/82(2006.01)
E04B 1/80(2006.01)
E04B 1/94(2006.01)
E04B 1/76(2006.01)
H02G 3/38(2006.01)

权利要求书1页 说明书3页 附图4页

(54)实用新型名称

拆装式隔墙板结构

(57)摘要

本实用新型公开了一种拆装式隔墙板结构，属于建筑装饰工程技术领域，其包括多条立柱和隔墙板，所述立柱呈直立布置状态，其底部与地面，顶部与横梁或屋顶固定安装，立柱的两侧面均设有安装凹槽，安装凹槽的中心线与立柱的中心线对齐，所述隔墙板为块状结构，其左右宽度与立柱安装的间距一致，所述隔墙板的后背布置有安装插块，所述安装插块能够插合嵌入安装在所述安装凹槽内，并使隔墙板与立柱稳固安装。

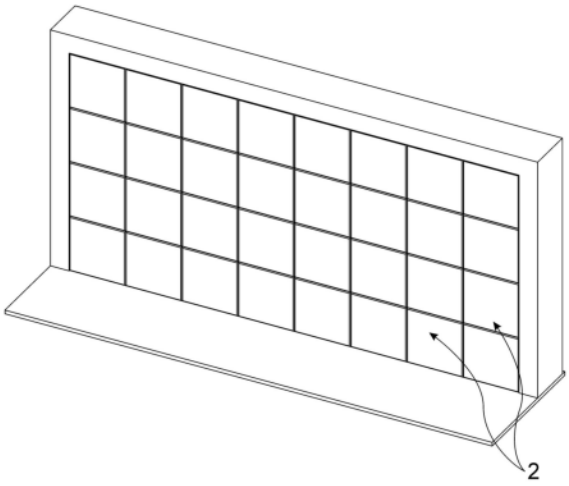

CN 219528050 U

1.拆装式隔墙板结构,其特征在于:包括多条立柱和隔墙板,所述立柱呈直立布置状态,其底部与地面,顶部与横梁或屋顶固定安装,立柱的两侧面均设有安装凹槽,安装凹槽的中心线与立柱的中心线对齐,所述隔墙板为块状结构,其左右宽度与立柱安装的间距一致,所述隔墙板的后背布置有安装插块,所述安装插块能够插合嵌入安装在所述安装凹槽内,并使隔墙板与立柱稳固安装。

2.根据权利要求1所述的拆装式隔墙板结构,其特征在于:所述立柱之间布置有连接拉杆。

3.根据权利要求1所述的拆装式隔墙板结构,其特征在于:所述立柱处布置有管线。

4.根据权利要求1所述的拆装式隔墙板结构,其特征在于:所述安装凹槽为内收式结构。

5.根据权利要求1所述的拆装式隔墙板结构,其特征在于:所述安装插块包括安装部、直插部和卡弹部,所述安装部与隔墙板的后背连接,所述直插部可以插入至安装凹槽内部,所述卡弹部具有弹性,其外壁能够与安装凹槽的内壁贴合。

6.根据权利要求5所述的拆装式隔墙板结构,其特征在于:所述直插部的外立面为平整面,并与隔墙块的侧壁对齐进行安装。

7.根据权利要求5所述的拆装式隔墙板结构,其特征在于:所述安装部、直插部和卡弹部之间为圆弧过渡结构,且具有弹性结构。

8.根据权利要求5所述的拆装式隔墙板结构,其特征在于:所述安装部的长度与安装凹槽的深度一致。

9.根据权利要求5所述的拆装式隔墙板结构,其特征在于:所述安装部与直插部之间为90度夹角结构。

10.根据权利要求1所述的拆装式隔墙板结构,其特征在于:所述立柱之间布置防火隔音材料。

拆装式隔墙板结构

技术领域

[0001] 本实用新型涉及建筑装饰技术领域，特别涉及一种拆装式隔墙板结构。

背景技术

[0002] 快装式装饰是近年新兴的一种装饰施工形式，即是尽可能将装饰所需要使用的各个部品部件在工厂内实现生产完成，然后运输到装饰现场进行组合安装，免去了传统的装饰现场对各部品部件的测量、切割等作业，施工更为简单方便，可以极大地提高装饰现场的施工效率，并且施工现场更为整洁和美观，不会产生过多的装饰材料垃圾，是一种更为绿色环保的装饰施工形式，特别适合如医院、大型商业场所及住宅统一装修等多种场合装饰使用。

[0003] 目前，针对墙面或隔墙的采用实木、仿木或复合材料的木饰面装饰，越来越得到广泛的应用，具有视觉美观、造型独特和处理灵活的特点，但传统的隔墙施工通常需要进行泥工、木工和水电工的配合施工，施工时间长、衔接差和装配精度差的问题，传统的隔墙使用还存在铺贴不够平整，内部容易返潮，不便于施工安装和不便于后期更换维护的问题。

[0004] 本专利申请人对此进行研究，研发出一种拆装式隔墙板结构，以解决现有木饰面隔墙装饰施工结构安装复杂，装配效率低下和整体效果不佳的技术问题，并且可以实现隔墙板的快速拆卸安装，提高隔墙板的个性更换和维护效能。

发明内容

[0005] 本实用新型的目的在于提供一种拆装式隔墙板结构，以提高木饰面隔墙的安装效能和安装平整度，并实现隔墙板的快速拆装和维护。

[0006] 为了实现上述目的，本实用新型的技术方案如下：

[0007] 拆装式隔墙板结构，包括多条立柱和隔墙板，所述立柱呈直立布置状态，其底部与地面，顶部与横梁或屋顶固定安装，立柱的两侧面均设有安装凹槽，安装凹槽的中心线与立柱的中心线对齐，所述隔墙板为块状结构，其左右宽度与立柱安装的间距一致，所述隔墙板的后背布置有安装插块，所述安装插块能够插合嵌入安装在所述安装凹槽内，并使隔墙板与立柱稳固安装。

[0008] 进一步的，所述立柱之间布置有连接拉杆。

[0009] 进一步的，所述立柱处布置有管线。

[0010] 进一步的，所述安装凹槽为内收式结构。

[0011] 进一步的，所述安装插块包括安装部、直插部和卡弹部，所述安装部与隔墙板的后背连接，所述直插部可以插入至安装凹槽内部，所述卡弹部具有弹性，其外壁能够与安装凹槽的内壁贴合。

[0012] 进一步的，所述直插部的外立面为平整面，并与隔墙块的侧壁对齐进行安装。

[0013] 进一步的，所述安装部、直插部和卡弹部之间为圆弧过渡结构，并且具有弹性结构。

[0014] 进一步的，所述安装部的长度与安装凹槽的深度一致。

[0015] 进一步的，所述安装部与直插部之间为90度夹角结构。

[0016] 进一步的，所述立柱之间布置防火隔音材料。

[0017] 采用本方案，对比现有技术，具有以下优点：

[0018] 本方案一种拆装式隔墙板结构，主体采用立柱结构作为基础支撑，在立柱之间布置连接拉杆，形成稳固的安装结构，并以立柱的侧面形成平整的安装面，在实际施工时具有施工便捷，安装面对准精准和平整度高的特点，为隔墙板的精准稳固安装提供保障；

[0019] 本方案通过安装插块和安装凹抽配合的方式进行安装，即隔墙板或隔墙块的侧边对齐安装有多个安装插块，只需要简单施力，就能够将安装插块插入至安装凹槽内，并且隔墙板能够精准安装在两个立柱之间，其两侧边能够与立柱的中心线精准对齐，在必要时，还可以在安装凹槽的限制下，进行上下位置微调或滑动隔墙板，故安装的精度极高，安装的平整度极好，并且可以大大降低安装的难度，特别适合各种饰面板、软装板和拼接花纹板的整体高效安装；

[0020] 本安装结构的内部能够快速布置如电源线和弱电类的管线，也可以安装防火隔热隔音材料，具有安装便捷，扩展功能丰富的特点。

附图说明

[0021] 图1为优选实施例整体安装结构示意图。

[0022] 图2为安装结构分解示意图。

[0023] 图3为立柱的安装正面结构示意图。

[0024] 图4为立柱的截面结构示意图。

[0025] 图5为饰面板后背结构示意图。

[0026] 图6安装插块的结构示意图。

[0027] 图7安装凹槽和安装插块的安装结构示意图。

具体实施方式

[0028] 本方案的初衷是提供一种拆装式隔墙板结构，以提高木饰面隔墙板的安装效能和平整度，目前在家装和商业场所，具有美观平整度的木饰面或拼接的装饰板作为隔墙方式，越来越得到广泛的运用，但传统的施工中，总是存在安装难度大，跨工种使用衔接差，和装饰板对齐拼接效果不佳的问题，同时传统的隔墙装饰使用，在更换和维护也相对麻烦，也容易造成物料的严重损耗。

[0029] 参考图1至图7，一种拆装式隔墙板结构，包括多条立柱1和隔墙板2，立柱1为条块状结构，其结构可以为铝合金或塑钢材料一体制成，立柱1的底部与地面固定安装，其顶部与横梁或屋顶固定安装，在安装时可以通过角铁和膨胀螺栓实现高效稳固的安装，在安装时可以通过激光对齐工具，确保所有立柱1的外侧面为平整对齐并且直立的状态，按照设计要求和隔墙板2的尺寸，立柱1之间的间距与隔墙板2的宽度一致。

[0030] 在立柱1之间可以填充安装有防火隔热保温材料11，具体可以选择为岩棉板等材料，在立柱1处，可以左右贯穿布置有管线12，用于布置电线或弱电线等，可以提高整体装修的效能和便捷度，也便于对管线12进行扩展和维护，为了提高立柱1的稳定性，立柱1之间可

以布置有连接拉杆13，故可以提高整体的结构强度。

[0031] 在立柱1的前后两侧都设有安装凹槽14，安装凹槽14为内收结构，即其外侧开口较小，内侧形成类似于漏斗状的空腔结构。

[0032] 隔墙板2可以为长条状结构，比如以设计要求，可以与吊顶位置及地面(贴脚线)位置对齐，实现整体拼接效果，也可以呈正方形或长方形的拼块结构，可以实现组合拼接效果，并最终实现多种现代艺术的墙板风格；

[0033] 以60厘米宽60厘米高的隔墙板2为例，在隔墙板2的两侧分别布置3块安装插块21，安装插块21可以由金属冲压制成，具有一定的弹性结构，其包括安装部22、直插部23和卡弹部24，安装部22、直插部23和卡弹部24之间为圆弧过渡结构，其中安装部22通过安装螺丝安装在隔墙板2的后背，并且确保直插部23的外侧与隔墙板2的侧面进行对齐安装，并且安装部22与直插部23之间为90度夹角结构，故当安装部22稳固安装在隔墙板2的后背时，直插部23则呈垂直向前布置状态；

[0034] 在安装插入操作时，直插部23和卡弹部24被插入至安装凹槽14内部，在插入过程中，卡弹部24在通过安装凹槽14的开口处时，其向内弹性形变，而其进入至安装凹槽14内部时，卡弹部24则回位到初始式样，并实现其外壁与安装凹槽14的内壁紧密贴合的安装结构，同时，直插部23的长度与安装凹槽14的深度一致，故安装后，直插部23的前端能够抵住安装凹槽14的内壁，使整体结构更加稳固，当该六个安装插块21全部安装在安装凹槽14内部时，实现当前隔墙板2在立柱1处的紧密安装。

[0035] 在实际安装时，依据设计要求，安装立柱1，并同时布置好管线12和连接拉杆13，后依次安装饰面板2，即便安装上下有误差，则可以轻微上下推动隔墙板2，实现整个安装的平整，故可以安装完所有的饰面板2，必要时，通过同样的方式，可以实现双面的饰面板2的高效安装，并实现隔音隔热防火防潮的隔墙的效果，反之，也可以便捷的拆卸隔墙板2，以实现拆卸、更换和维护的功能。

[0036] 综上所述，本方案一种拆装式隔墙板结构，主体采用立柱结构作为基础支撑，在立柱之间布置连接拉杆，形成稳固的安装结构，并以立柱的侧面形成平整的安装面，在实际施工时具有施工便捷，安装面对准精准和平整度高的特点，为隔墙板的精准稳固安装提供保障；

[0037] 本方案通过安装插块和安装凹抽配合的方式进行安装，即隔墙板或隔墙块的侧边对齐安装有多个安装插块，只需要简单施力，就能够将安装插块插入至安装凹槽内，并且隔墙板能够精准安装在两个立柱之间，其两侧边能够与立柱的中心线精准对齐，在必要时，还可以在安装凹槽的限制下，进行上下位置微调或滑动隔墙板，故安装的精度极高，安装的平整度极好，并且可以大大降低安装的难度，特别适合各种饰面板、软装板和拼接花纹板的整体高效安装，本安装结构的内部能够快速布置如电源线和弱电类的管线，也可以安装防火隔热隔音材料，具有安装便捷，扩展功能丰富的特点。

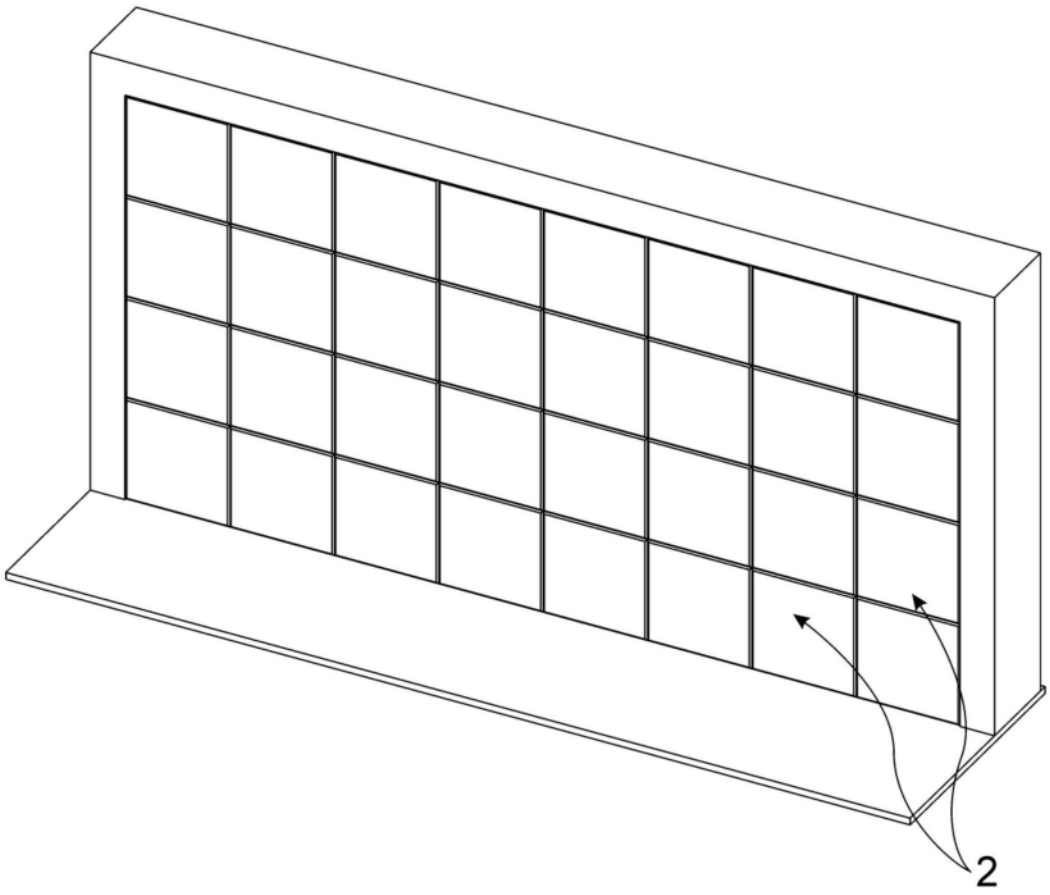

图1

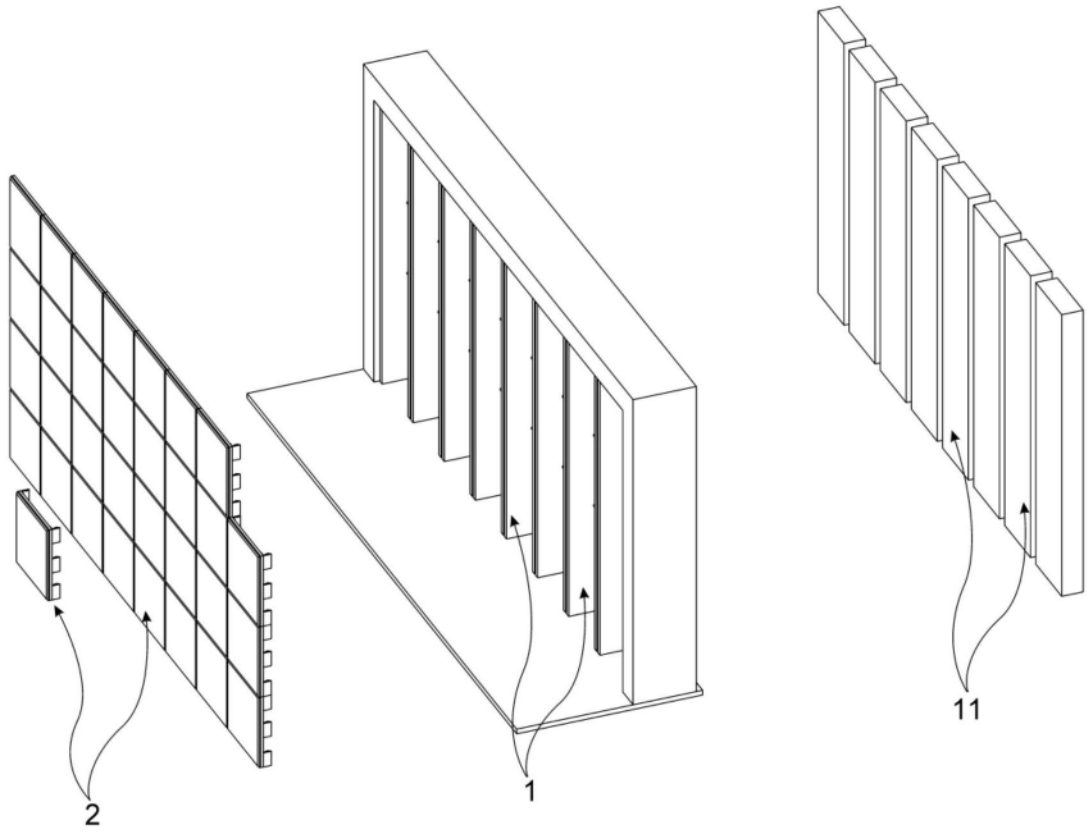

图2

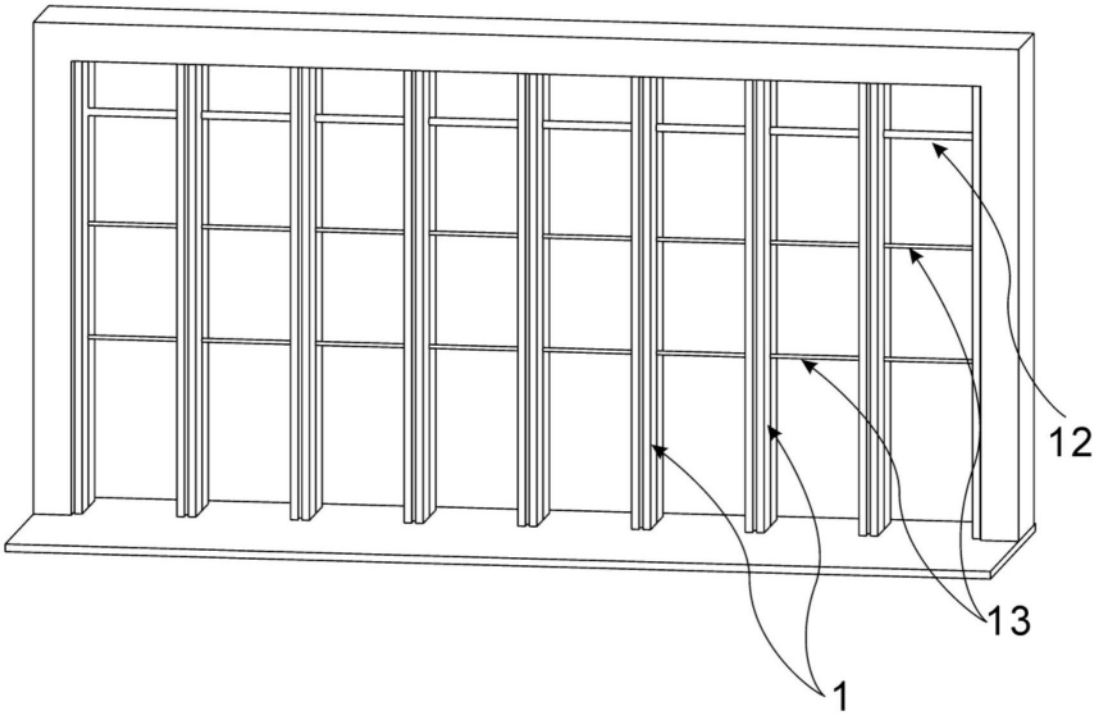

图3

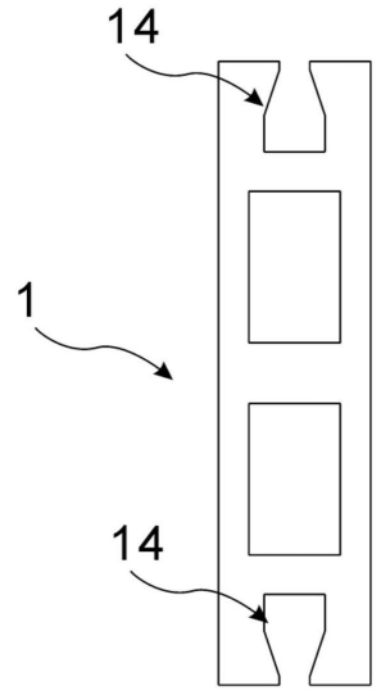

图4

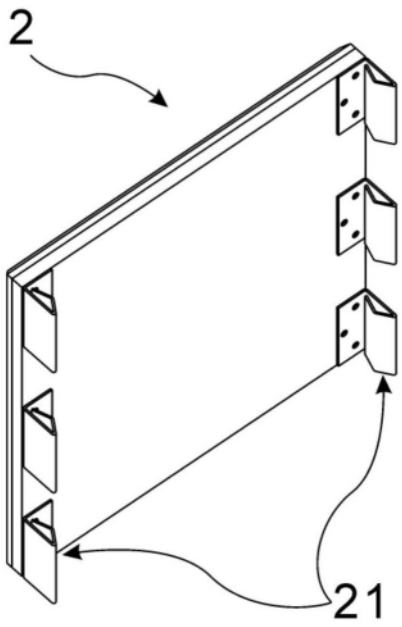

图5

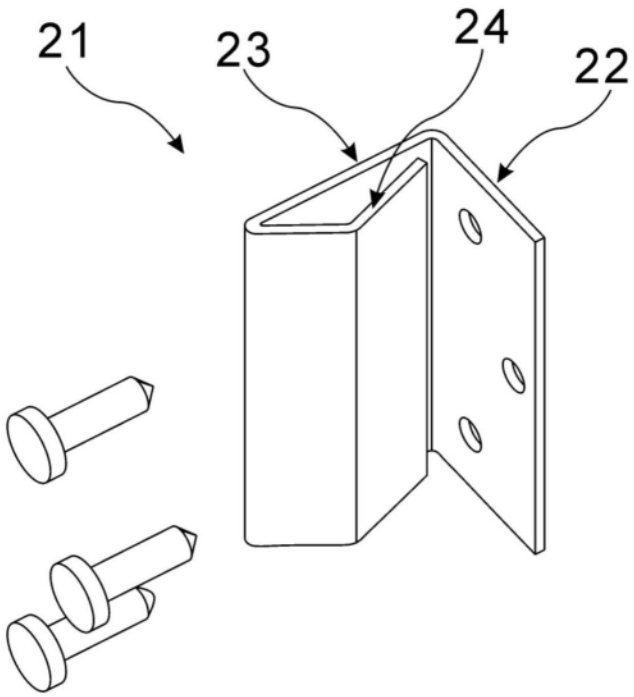

图6

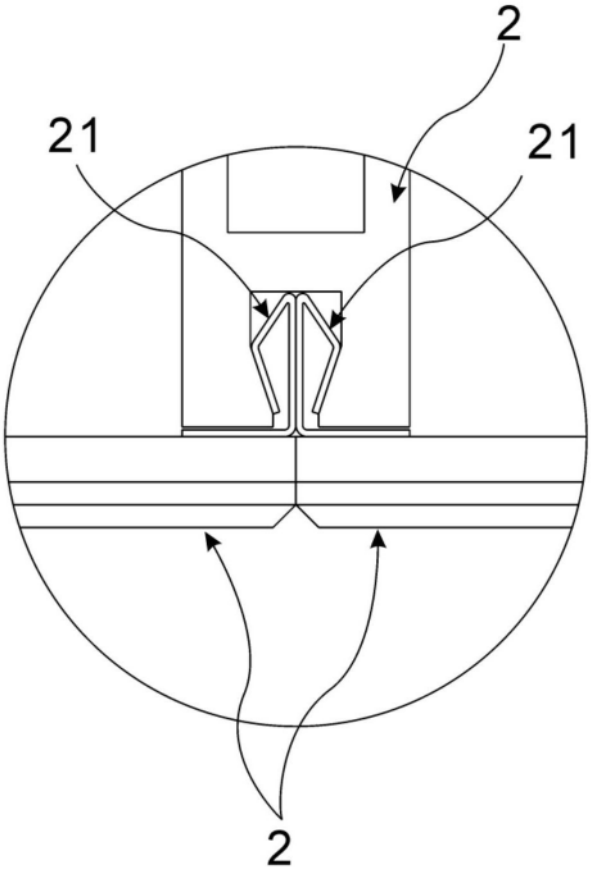

图7