(19)中华人民共和国国家知识产权局

(12)实用新型专利

(10)授权公告号 CN 202190984 U
(45)授权公告日 2012.04.18

(21)申请号 201120263919.1

(22)申请日 2011.07.25

(73)专利权人 苏州弗乐卡电器科技发展有限公司
地址 215500 江苏省苏州市常熟市辛庄镇光华环路 20 号

(72)发明人 刘小军 麻琦明 张斌

(74)专利代理机构 苏州广正知识产权代理有限公司 32234
代理人 张利强

(51)Int.Cl.
A47B 77/06(2006.01)
A47B 77/14(2006.01)

权利要求书 1 页 说明书 2 页 附图 1 页

(54)实用新型名称

一种水槽挂架

(57)摘要

本实用新型公开了一种水槽挂架，包括水槽、水龙头和支撑水槽的柜体，所述柜体的上方设置有后挡板，所述后挡板中部设有一置物台，置物台与后挡板为活动连接，所述后挡板上还设有若干挂钩。通过上述方式，本实用新型提供的水槽挂架，结构简单，能够放置各种厨具和餐具，使用方便，减少了厨房的占用空间。

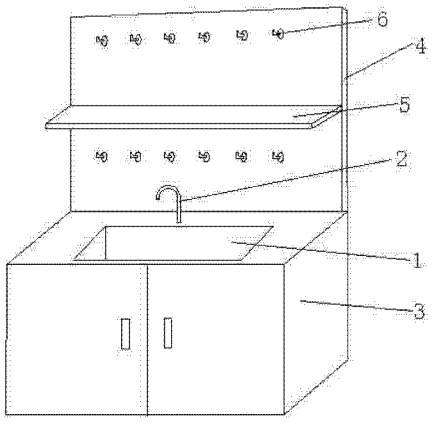

CN 202190984 U

1. 一种水槽挂架，包括水槽、水龙头和支撑水槽的柜体，其特征在于，所述柜体的上方设置有后挡板，所述后挡板中部设有一置物台，置物台与后挡板为活动连接，所述后挡板上还设有若干挂钩。

2. 根据权利要求 1 所述的水槽挂架，其特征在于，所述的置物台为折叠置物台。

3. 根据权利要求 1 所述的水槽挂架，其特征在于，所述挂钩以置物台为分割线在后挡板上均匀的横向排列成两排。

4. 根据权利要求 3 所述的水槽挂架，其特征在于，所述挂钩和置物台之间的距离大于置物台的宽度。

5. 根据权利要求 1 所述的水槽挂架，其特征在于，所述柜体设置有柜门，柜门内侧设有放置厨具的厨具架。

6. 根据权利要求 1 所述的水槽挂架，其特征在于，所述后挡板的材料为不锈钢。

一种水槽挂架

技术领域

[0001] 本实用新型涉及一种厨具用品，尤其涉及一种水槽挂架。

背景技术

[0002] 目前厨房用的蔬果洗涤水槽或带水槽的台面，占据厨房相当大的空间，但其功能单一，从多的厨具需要单独在厨房中布局存放，极大的降低了厨房空间的使用率。各种厨具种类繁多，占用空间较大，而且不便存放，通常情况下，人们在清洗厨具后都在厨具放置在台面上，造成厨房混乱，也不利于寻找。为了方便使用，人们习惯在厨房的墙壁上钉铁钉，用来悬挂厨具，这样做不美观、不卫生，并且影响厨房的使用寿命。

[0003] 随着社会的进步，厨房内的勺子、菜刀、铲子等厨具大都是挂放在一挂架上，而目前所使用的挂架有两种，一种是摆放在桌子上的挂架，这种挂架占用空间大，而且摆放不稳定，容易歪倒；另一种是由主架板及挂钩组成，主架板固定在墙壁上，挂钩横向排列固定在主架板上。以上两种挂架，作用都比较单一，都须在厨具上设置相应的挂孔才能挂在挂钩上，不可以放置没有挂孔的厨具和餐具等物品。

实用新型内容

[0004] 本实用新型主要解决的技术问题是提供一种水槽挂架，结构简单，能够放置各种厨具和餐具，使用方便，减少了厨房的占用空间。

[0005] 一种水槽挂架，包括水槽、水龙头和支撑水槽的柜体，所述柜体的上方设置有后挡板，所述后挡板中部设有一置物台，置物台与后挡板为活动连接，所述后挡板上还设有若干挂钩。

[0006] 在本实用新型一个较佳实施例中，所述的置物台为折叠置物台。

[0007] 在本实用新型一个较佳实施例中，所述后挡板上还设有若干挂钩。

[0008] 在本实用新型一个较佳实施例中，所述挂钩以置物台为分割线在后挡板上均匀的横向排列成两排。

[0009] 在本实用新型一个较佳实施例中，所述挂钩和置物台之间的距离大于置物台的宽度。

[0010] 在本实用新型一个较佳实施例中，所述柜体设置有柜门，柜门内侧设有放置厨具的厨具架。

[0011] 在本实用新型一个较佳实施例中，所述后挡板的材料为不锈钢。

[0012] 本实用新型的有益效果是：本实用新型的水槽挂架，后挡板中部设有一置物台，置物台与后挡板为活动连接，后挡板上还设有若干挂钩，能够放置各种厨具和餐具，使用方便，减少了厨房的占用空间。

附图说明

[0013] 图 1 是本实用新型水槽挂架一较佳实施方式的结构示意图；

[0014] 附图中各部件的标记如下：1、水槽，2、水龙头，3、柜体，4、后挡板，5、置物台，6、挂钩。

具体实施方式

[0015] 下面结合附图对本实用新型的较佳实施例进行详细阐述，以使本实用新型的优点和特征能更易于被本领域技术人员理解，从而对本实用新型的保护范围做出更为清楚明确的界定。

[0016] 请参阅图 1，图 1 为本实用新型水槽挂架一较佳实施方式的结构示意图。该水槽挂架包括水槽 1、水龙头 2 和支撑水槽的柜体 3，柜体 3 的上方设置有后挡板 4。其中，后挡板 4 中部设有一置物台 5，置物台 5 与后挡板 4 为活动连接，后挡板 4 上还设有若干挂钩 6。

[0017] 本实用新型水槽挂架中后挡板 4 为不锈钢材料制成的，后挡板 4 中部设有一置物台 5，与后挡板 4 为活动连接，该置物台 5 为折叠置物台。后挡板 4 上还设有若干挂钩 6，挂钩 6 以置物台 5 为分割线在后挡板 4 上均匀的横向排列成两排，挂钩 6 和置物台 5 之间的距离大于置物台 5 的宽度，这样当置物台 5 折叠起来不使用时，也不会妨碍挂钩 6 的使用。该置物台 5 上可以放置多种餐具，比如碗碟、酒杯或调料等物品；不需要放置物品时，可以折叠起来，操作方便，大大减少了厨房的占用空间。

[0018] 本实用新型水槽挂架中柜体 3 设置有柜门，柜门内侧设有放置厨具的厨具架，可放置多种厨具和餐具用品，进一步减少了占用厨房的空间，从而保持了厨房的整洁性。

[0019] 本实用新型的水槽挂架，后挡板 4 中部设有一置物台 5，置物台 5 与后挡板 4 为活动连接，后挡板 4 上还设有若干挂钩 6，能够放置各种厨具和餐具，使用方便，减少了厨房的占用空间。

[0020] 以上所述，仅为本实用新型的较佳实施方式，但本实用新型的保护范围并不局限于此，任何熟悉本领域的技术人员在本实用新型所揭露的技术范围内，可不经过创造性劳动想到的变化或替换，都应涵盖在本实用新型的保护范围之内。因此，本实用新型的保护范围应该以权利要求书所限定的保护范围为准。

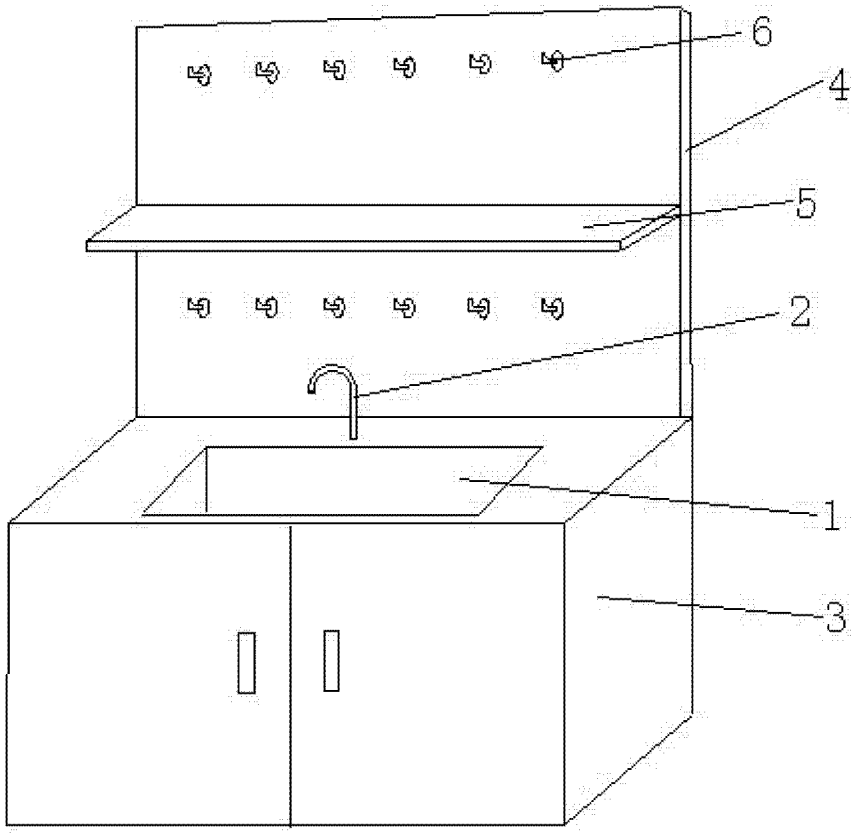

图 1