(19)中华人民共和国国家知识产权局

(12)实用新型专利

(10)授权公告号 CN 213075285 U
(45)授权公告日 2021.04.30

(21)申请号 202021438892.0

(22)申请日 2020.07.21

(73)专利权人 贵州闽乾思源塑料制品有限责任公司
地址 550001 贵州省安顺市平坝区夏云工业园区

(72)发明人 何平

(74)专利代理机构 贵州科峰专利商标事务所(普通合伙) 52105
代理人 穆元城

(51)Int.Cl.
*A47G 19/22*(2006.01)

权利要求书1页 说明书3页 附图4页

(54)实用新型名称

饮料塑料杯

(57)摘要

本实用新型公开了一种饮料塑料杯，包括杯体和杯盖，杯盖盖设在杯体的顶部，杯体的顶部开口处设置有塑封胶纸，杯体的外侧面上部设置有扣紧凸起，杯盖的边沿处铰接有搭扣，搭扣上设置有扣紧块，扣紧块卡设在扣紧凸起的底部，杯盖上表面边沿处铰接有密封扣，密封扣的侧面上设置有密封柱，杯盖上表面与密封柱位置对应处设置有吸孔，密封柱的外侧面设置有一圈弧形凸块，本饮料塑料杯，用于盛装饮料售卖，当消费者喝完杯内饮料后，可将杯子作为日常水杯使用，节约了材料，较为环保，本盛装杯采用PP塑料制成，对人体无害，能盛装热水，还能用于微波炉，本盛装杯密封性好，装水后不易溢出，方便放包里随身携带，实用性较好。

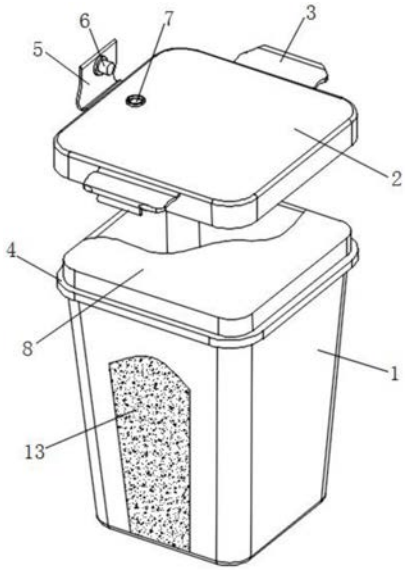


CN 213075285 U

1.一种饮料塑料杯,包括杯体(1)和杯盖(2),杯盖(2)盖设在杯体(1)的顶部,其特征在于:所述杯体(1)的顶部开口处设置有塑封胶纸(8),杯体(1)的外侧面上部设置有扣紧凸起(4),所述杯盖(2)的边沿处铰接有搭扣(3),搭扣(3)上设置有扣紧块(9),扣紧块(9)卡设在扣紧凸起(4)的底部,杯盖(2)上表面边沿处铰接有密封扣(5),密封扣(5)的侧面上设置有密封柱(6),杯盖(2)上表面与密封柱(6)位置对应处设置有吸孔(7),密封柱(6)的外侧面设置有一圈弧形凸块,吸孔(7)的内侧面设置有一圈弧形凹槽,密封柱(6)插设在吸孔(7)内时,弧形凸块位于弧形凹槽内。

2.根据权利要求1所述的饮料塑料杯,其特征在于:所述扣紧凸起(4)的底部设置有凹槽,扣紧块(9)的下部设置有凸缘,凸缘位于凹槽内。

3.根据权利要求1所述的饮料塑料杯,其特征在于:所述杯体(1)设置有磨砂区域(13)。

4.根据权利要求1所述的饮料塑料杯,其特征在于:所述杯体(1)和杯盖(2)由PP塑料制成。

5.根据权利要求1所述的饮料塑料杯,其特征在于:所述杯盖(2)的内部边沿处设置有第一密封圈(10),第一密封圈(10)由食品级橡胶材料制成,第一密封圈(10)与杯体(1)的顶部开口边沿弹性接触。

6.根据权利要求1所述的饮料塑料杯,其特征在于:所述吸孔(7)边沿设置有第二密封圈(12),第二密封圈(12)由食品级橡胶材料制成,密封柱(6)的底部设置有密封盘(11),密封柱(6)插设在吸孔(7)内时,密封盘(11)与第二密封圈(12)弹性接触。

# 饮料塑料杯

## 技术领域

[0001] 本实用新型涉及日用品技术领域，具体为饮料塑料杯。

## 背景技术

[0002] 饮料即饮品，是指用来解渴、提供营养或提神的液体，饮料的种类众多，例如碳酸类饮料、果蔬汁饮料、茶类饮料、咖啡饮料、乳饮料等，炎热的夏天，一杯冰凉的冷饮使人惬意，冷饮需要有杯子盛装，现有的饮料杯通常为一次性杯子，不可以二次利用，比较浪费材料，回收需要一定成本，也会对环境造成污染，不环保。

## 实用新型内容

[0003] 本实用新型要解决的技术问题是克服现有的缺陷，提供饮料塑料杯，用于盛装饮料售卖，当消费者喝完杯内饮料后，可将杯子作为日常水杯使用，节约了材料，较为环保。

[0004] 为实现上述目的，本实用新型提供如下技术方案：一种饮料塑料杯，包括杯体和杯盖，杯盖盖设在杯体的顶部，所述杯体的顶部开口处设置有塑封胶纸，杯体的外侧面上部设置有扣紧凸起，所述杯盖的边沿处铰接有搭扣，搭扣上设置有扣紧块，扣紧块卡设在扣紧凸起的底部，杯盖上表面边沿处铰接有密封扣，密封扣的侧面上设置有密封柱，杯盖上表面与密封柱位置对应处设置有吸孔，密封柱的外侧面设置有一圈弧形凸块，吸孔的内侧面设置有一圈弧形凹槽，密封柱插设在吸孔内时，弧形凸块位于弧形凹槽内。

[0005] 作为本实用新型的一种优选技术方案，所述扣紧凸起的底部设置有凹槽，扣紧块的下部设置有凸缘，凸缘位于凹槽内。

[0006] 作为本实用新型的一种优选技术方案，所述杯体设置有磨砂区域。

[0007] 作为本实用新型的一种优选技术方案，所述杯体和杯盖由PP塑料制成。

[0008] 作为本实用新型的一种优选技术方案，所述杯盖的内部边沿处设置有第一密封圈，第一密封圈由食品级橡胶材料制成，第一密封圈与杯体的顶部开口边沿弹性接触。

[0009] 作为本实用新型的一种优选技术方案，所述吸孔边沿设置有第二密封圈，第二密封圈由食品级橡胶材料制成，密封柱的底部设置有密封盘，密封柱插设在吸孔内时，密封盘与第二密封圈弹性接触。

[0010] 与现有技术相比，本实用新型的有益效果是：本饮料塑料杯，用于盛装饮料售卖，当消费者喝完杯内饮料后，可将杯子作为日常水杯使用，节约了材料，较为环保，本盛装杯采用PP塑料制成，对人体无害，能盛装热水，还能用于微波炉，本盛装杯密封性好，装水后不易溢出，方便放包里随身携带，实用性较好。

## 附图说明

[0011] 为了更清楚地说明本发明实施例或现有技术中的技术方案，下面将对实施例或现有技术描述中所需要使用的附图作简单地介绍，显而易见地，下面描述中的附图仅仅是本发明的一些实施例，对于本领域普通技术人员来讲，在不付出创造性劳动性的前提下，还可

以根据这些附图获得其他的附图。

[0012] 图1为本实用新型结构示意图；

[0013] 图2为本实用新型底面结构示意图；

[0014] 图3为本实用新型杯盖结构示意图；

[0015] 图4为本实用新型搭扣结构示意图。

[0016] 图中：1杯体、2杯盖、3搭扣、4扣紧凸起、5密封扣、6密封柱、7吸孔、8塑封胶纸、9扣紧块、10第一密封圈、11密封盘、12第二密封圈、13 磨砂区域。

## 具体实施方式

[0017] 下面将结合本实用新型实施例中的附图，对本实用新型实施例中的技术方案进行清楚、完整地描述，显然，所描述的实施例仅仅是本实用新型一部分实施例，而不是全部的实施例。基于本实用新型中的实施例，本领域普通技术人员在没有做出创造性劳动前提下所获得的所有其他实施例，都属于本实用新型保护的范围。

[0018] 请参阅图1-4，本实用新型提供一种技术方案：一种饮料塑料杯，包括杯体1和杯盖2，杯体1和杯盖2由PP塑料制成，PP塑料强度韧性好，美观，且具有阻燃性，用食品级PP材料制备得到的杯体1和杯盖2对人体无害，杯体1设置有磨砂区域13，磨砂区域13能增加使用者手持杯体1时的摩擦力，避免滑落，磨砂区域处喷印或粘贴的图案也不易脱落，耐久性较好，杯盖2 盖设在杯体1的顶部，杯盖2的内部边沿处设置有第一密封圈10，第一密封圈10由食品级橡胶材料制成，第一密封圈10与杯体1的顶部开口边沿弹性接触，增强杯盖2盖设在杯体1上时的密封性，使内部液体不易溢出，杯体1 的顶部开口处设置有塑封胶纸8，便于密封盛装饮料，使用后将塑封胶纸8撕掉后可再次利用，较为环保，杯体1的外侧面上部设置有扣紧凸起4，杯盖2 的边沿处铰接有搭扣3，搭扣3上设置有扣紧块9，扣紧块9卡设在扣紧凸起4的底部，扣紧凸起4的底部设置有凹槽，扣紧块9的下部设置有凸缘，凸缘位于凹槽内，扣紧块9的凸缘在塑料本身的弹力作用下紧扣在扣紧凸起4的底部，将杯盖2固定在杯体1上，达到密封效果，掰开搭扣3，即可使凸缘脱离凹槽，即可从杯体1上取下杯盖2，杯盖2上表面边沿处铰接有密封扣5，密封扣5的侧面上设置有密封柱6，杯盖2上表面与密封柱6位置对应处设置有吸孔7，用于插入吸管吸取内部饮料，密封柱6的外侧面设置有一圈弧形凸块，吸孔7的内侧面设置有一圈弧形凹槽，密封柱6插设在吸孔7内时，弧形凸块位于弧形凹槽内，使密封柱6不会因非人为原因无故脱离吸孔7，吸孔 7边沿设置有第二密封圈12，第二密封圈12由食品级橡胶材料制成，密封柱 6的底部设置有密封盘11，密封柱6插设在吸孔7内时，密封盘11与第二密封圈12弹性接触，增强密封柱6与吸孔7之间的密封性，使内部液体不易溢出。

[0019] 在使用时：扣紧块9卡设在扣紧凸起4的底部，扣紧凸起4的底部设置有凹槽，扣紧块9的下部设置有凸缘，凸缘位于凹槽内，扣紧块9的凸缘在塑料本身的弹力作用下紧扣在扣紧凸起4的底部，将杯盖2固定在杯体1上，达到密封效果，掰开搭扣3，即可使凸缘脱离凹槽，即可从杯体1上取下杯盖 2，杯体1设置有磨砂区域13，磨砂区域13能增加使用者手持杯体1时的摩擦力，避免滑落，磨砂区域处喷印或粘贴的图案也不易脱落，耐久性较好，吸孔7用于插入吸管吸取内部饮料，密封柱6插设在吸孔7内时，弧形凸块位于弧形凹槽内，使密封柱6不会因非人为原因无故脱离吸孔7，密封盘11 与第二密封圈12弹性接触，增强密封柱6与吸孔7之间的密封性，使内部液体不易溢出。

[0020] 尽管已经示出和描述了本实用新型的实施例,对于本领域的普通技术人员而言,可以理解在不脱离本实用新型的原理和精神的情况下可以对这些实施例进行多种变化、修改、替换和变型,本实用新型的范围由所附权利要求及其等同物限定。

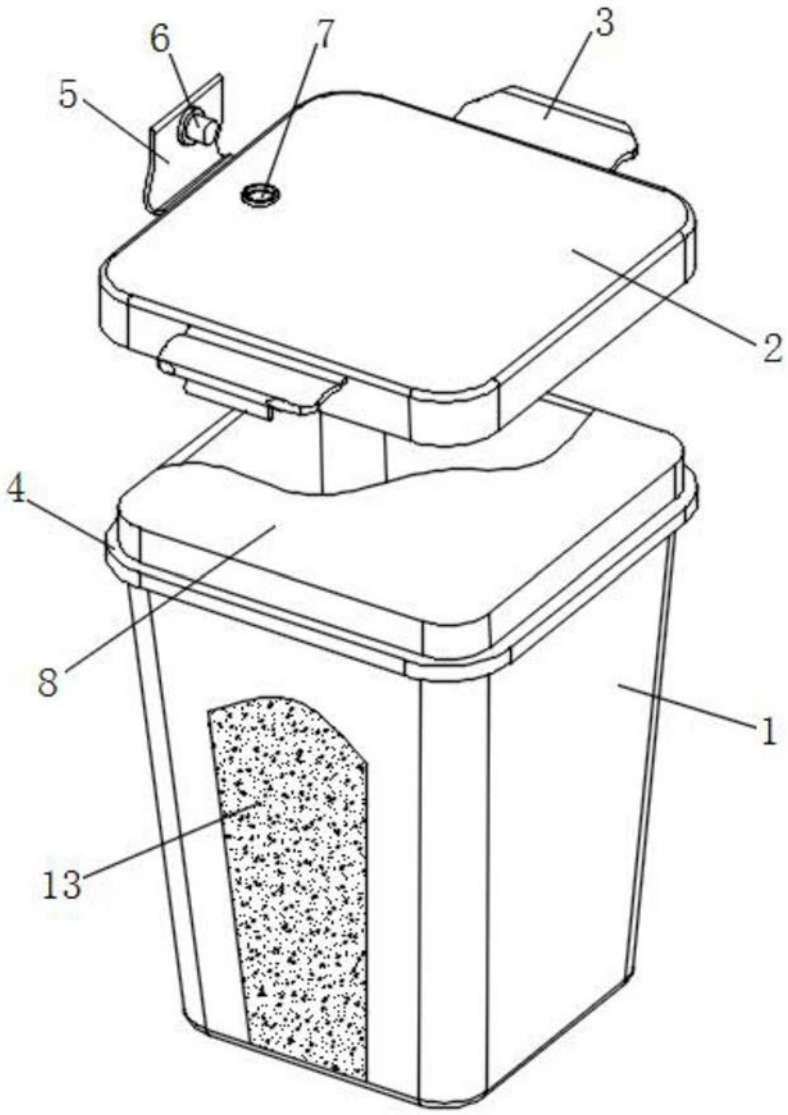


图1

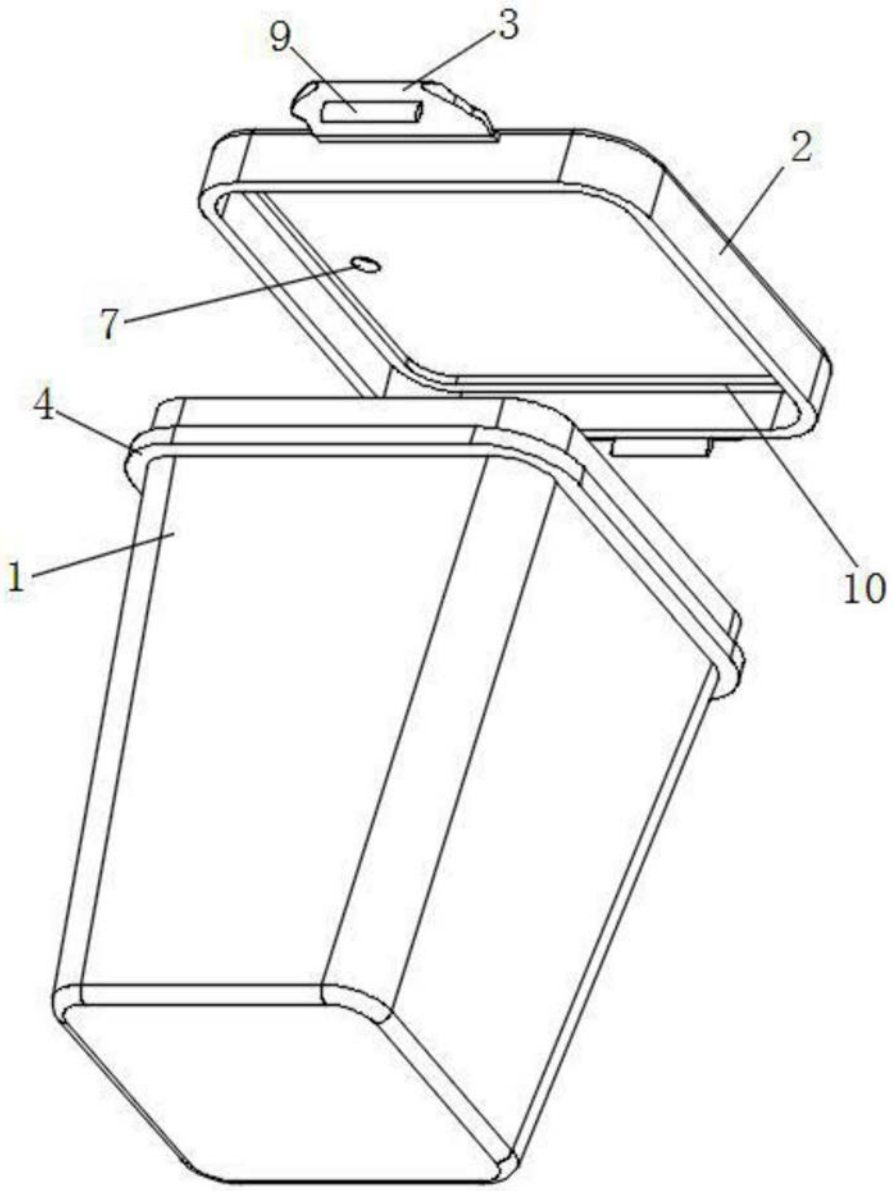


图2

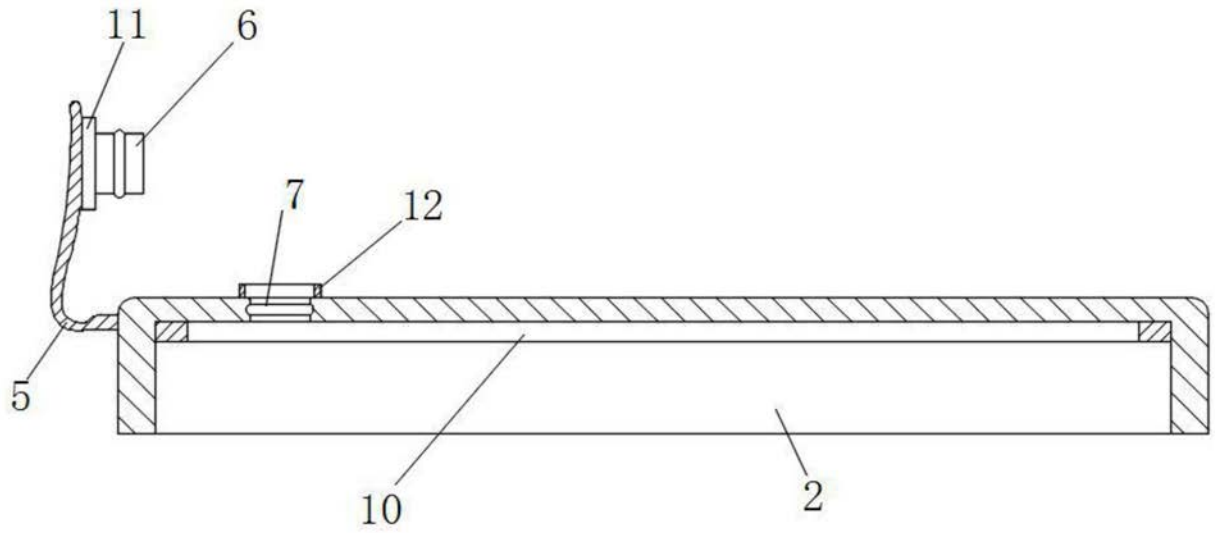


图3

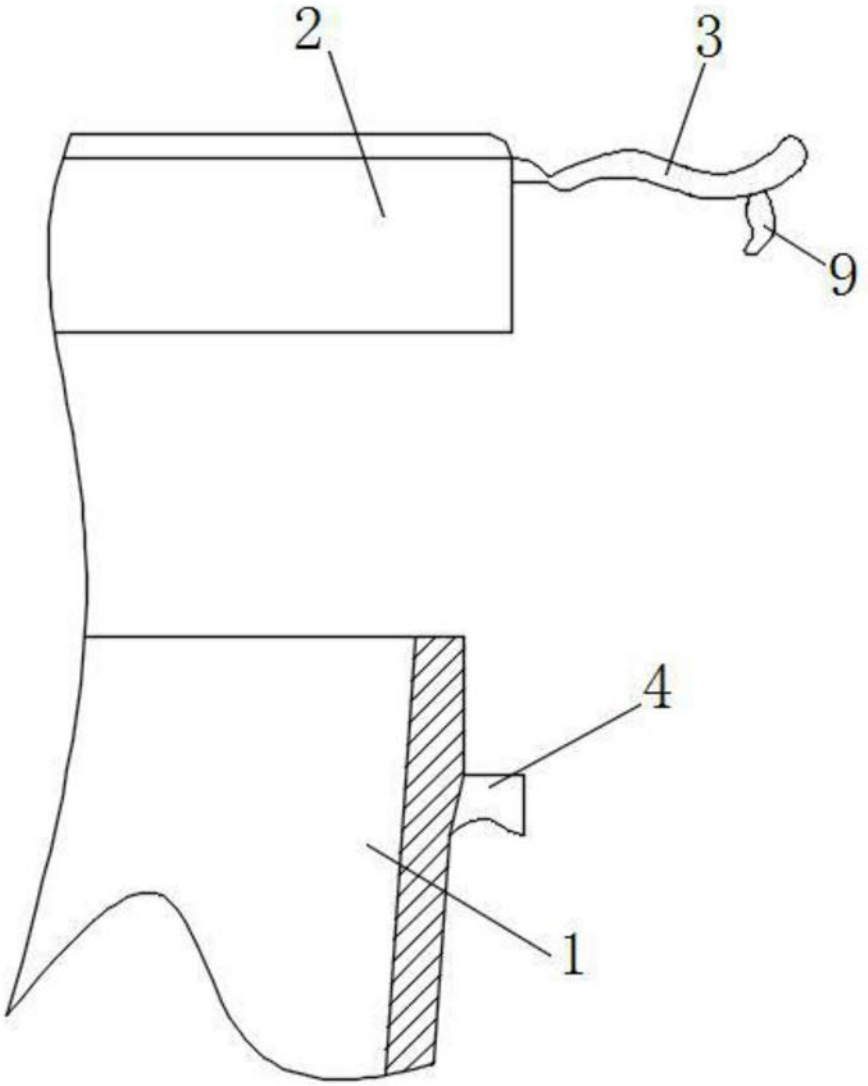


图4