(19)中华人民共和国国家知识产权局

(12)实用新型专利

(10)授权公告号 CN 208578994 U
(45)授权公告日 2019.03.05

(21)申请号 201820876555.6

(22)申请日 2018.06.07

(73)专利权人 无锡托普搅拌设备有限公司
地址 214000 江苏省无锡市惠山经济开发区前洲配套区鑫园路9号

(72)发明人 陈志武

(74)专利代理机构 连云港联创专利代理事务所（特殊普通合伙）32330
代理人 刘刚

(51)Int.Cl.
F16K 3/24(2006.01)
F16K 3/30(2006.01)

权利要求书1页 说明书2页 附图1页

(54)实用新型名称

无死角阀门

(57)摘要

本实用新型公开了无死角阀门，包括导料管，所述导料管的一侧外表面固定安装有出料管，所述导料管的内部外表面活动安装有滑柱，且滑柱的底端外表面中心处固定安装有传动支杆，所述传动支杆的底端挖表面固定安装有手动推杆，所述导料管的一侧外表面靠近顶端位置底端外表面处设置有法兰脖子。本实用新型所述的无死角阀门，设有滑柱，能够在使用的过程中，通过手动推杆施加推力，对传动支杆进行推动作用，从而带动传动支杆顶端的滑柱进行滑动，当滑柱滑动到出料管处时，可以消除容器底部因为导料管造成的死角，当滑柱滑动到法兰脖子时，能够对容器的出料进行封闭作用，带来更好的使用前景。

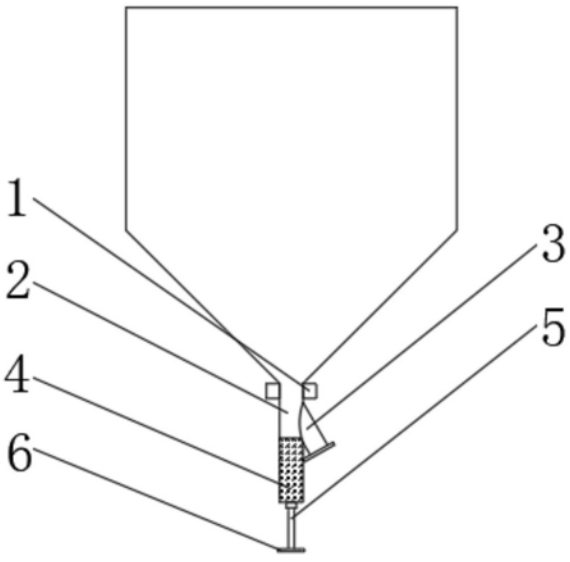

CN 208578994 U

1.无死角阀门,包括导料管(2),其特征在于:所述导料管(2)的一侧外表面固定安装有出料管(3),所述导料管(2)的内部外表面活动安装有滑柱(4),且滑柱(4)的底端外表面中心处固定安装有传动支杆(5),所述传动支杆(5)的底端挖表面固定安装有手动推杆(6),所述导料管(2)的一侧外表面靠近顶端位置底端外表面处设置有法兰脖子(1)。

2.根据权利要求1所述的无死角阀门,其特征在于:所述出料管(3)的直径与导料管(2)的直径相等,且出料管(3)与导料管(2)之间的夹角为三十度,所述出料管(3)贯穿于导料管(2)的一侧外表面。

3.根据权利要求1所述的无死角阀门,其特征在于:所述导料管(2)的内径与滑柱(4)的直径相等,且滑柱(4)的外表面与导料管(2)的内表面滑动连接。

4.根据权利要求1所述的无死角阀门,其特征在于:所述导料管(2)的底端外表面中心处设置有凸块,凸块的形状为圆柱状,凸块的内部为空心,凸块的底端外表面设置有透孔,透孔的直径与传动支杆(5)的直径相等。

5.根据权利要求1所述的无死角阀门,其特征在于:所述手动推杆(6)通过传动支杆(5)与滑柱(4)固定连接。

无死角阀门

技术领域

[0001] 本实用新型涉及阀门领域，特别涉及无死角阀门。

背景技术

[0002] 阀门是管路流体输送系统中控制部件，用来改变通路断面和介质流动方向，具有导流、截止、节流、止回、分流或溢流卸压等功能。用于流体控制的阀门，从最简单的截止阀到极为复杂的自控系统中所用的各种阀门，其品种和规格繁多，并且阀门的控制可采用多种传动方式，如手动、电动、液动、气动、涡轮、电磁动、电磁液动、电液动、气液动、正齿轮、伞齿轮驱动等，可以在压力、温度或其它形式传感信号的作用下，按预定的要求动作，或者不依赖传感信号而进行简单的开启或关闭，阀门依靠驱动或自动机构使启闭件作升降、滑移、旋摆或回转运动，从而改变其流道面积的大小以实现其控制功能；现有的无死角阀门在使用时存在一定的弊端，在容器底部，我们现在使用的阀门通常是蝶阀和球阀，在使用的过程中容器底部会有死角，通过搅拌无法消除，导致物料反应不够充分，如是固体颗粒，还容易造成一系列的问题，无法满足人们的使用需求，给人们的使用过程带来了一定的影响，为此，我们提出无死角阀门。

实用新型内容

[0003] 本实用新型要解决的技术问题是克服现有技术的缺陷，提供无死角阀门。

[0004] 为了解决上述技术问题，本实用新型提供了如下的技术方案：

[0005] 本实用新型无死角阀门，包括导料管，所述导料管的内部外表面活动安装有滑柱，且滑柱的底端外表面中心处固定安装有传动支杆，所述传动支杆的底端挖表面固定安装有手动推杆，所述导料管的一侧外表面靠近顶端位置底端外表面处设置有法兰脖子。

[0006] 优选的，所述出料管的直径与导料管的直径相等，且出料管与导料管之间的夹角为三十度，所述出料管贯穿于导料管的一侧外表面。

[0007] 优选的，所述导料管的内径与滑柱的直径相等，且滑柱的外表面与导料管的内表面滑动连接。

[0008] 优选的，所述导料管的底端外表面中心处设置有凸块，凸块的形状为圆柱状，凸块的内部为空心，凸块的底端外表面设置有透孔，透孔的直径与传动支杆的直径相等。

[0009] 优选的，所述手动推杆通过传动支杆与滑柱固定连接。

[0010] 本实用新型所达到的有益效果是：该无死角阀门，通过设置的滑柱，能够在使用的过程中，通过手动推杆施加推力，对传动支杆进行推动作用，从而带动传动支杆顶端的滑柱进行滑动作用，当滑柱滑动到出料管处时，可以消除容器底部因为导料管造成的死角，当滑柱滑动到法兰脖子时，能够对容器的出料进行封闭作用，比较方便，满足人们的需求，整个无死角阀门结构简单，操作方便，使用的效果相对于传统方式更好。

附图说明

[0011] 附图用来提供对本实用新型的进一步理解，并且构成说明书的一部分，与本实用新型的实施例一起用于解释本实用新型，并不构成对本实用新型的限制。

[0012] 在附图中：

[0013] 图1是本实用新型无死角阀门的整体结构示意图；

[0014] 图中：1、法兰脖子；2、导料管；3、出料管；4、滑柱；5、传动支杆；6、手动推杆。

具体实施方式

[0015] 以下结合附图对本实用新型的优选实施例进行说明，应当理解，此处所描述的优选实施例仅用于说明和解释本实用新型，并不用于限定本实用新型。

[0016] 实施例

[0017] 如图1所示，无死角阀门，包括导料管2，导料管2的一侧外表面固定安装有出料管3，导料管2的内部外表面活动安装有滑柱4，能够在使用的过程中，通过手动推杆6施加推力，对传动支杆5进行推动作用，从而带动传动支杆5顶端的滑柱4进行滑动作用，当滑柱4滑动到出料管3处时，可以消除容器底部因为导料管2造成的死角，当滑柱4滑动到法兰脖子1时，能够对容器的出料进行封闭作用，比较方便，且滑柱4的底端外表面中心处固定安装有传动支杆5，传动支杆5的底端挖表面固定安装有手动推杆6，导料管2的一侧外表面靠近顶端位置设置有法兰脖子1。

[0018] 出料管3的直径与导料管2的直径相等，且出料管3与导料管2之间的夹角为三十度，出料管3贯穿于导料管2的一侧外表面；导料管2的内径与滑柱4的直径相等，且滑柱4的外表面与导料管2的内表面滑动连接；导料管2的底端外表面中心处设置有凸块，凸块的形状为圆柱状，凸块的内部为空心，凸块的底端外表面设置有透孔，透孔的直径与传动支杆5的直径相等；手动推杆6通过传动支杆5与滑柱4固定连接。

[0019] 需要说明的是，本实用新型为无死角阀门，使用时，首先，通过手动推杆6施加推力，对传动支杆5进行推动作用，从而带动传动支杆5顶端的滑柱4进行滑动作用，当滑柱4滑动到出料管3处时，可以消除容器底部因为导料管2造成的死角，此时处于容器内部的物料沿导料管2流向出料管3，最后通过出料管3流出，当滑柱4滑动到法兰脖子1时，能够对容器的出料进行封闭作用，此时处于容器内部的物料不能流出，较为实用。

[0020] 最后应说明的是：以上所述仅为本实用新型的优选实施例而已，并不用于限制本实用新型，尽管参照前述实施例对本实用新型进行了详细的说明，对于本领域的技术人员来说，其依然可以对前述各实施例所记载的技术方案进行修改，或者对其中部分技术特征进行等同替换。凡在本实用新型的精神和原则之内，所作的任何修改、等同替换、改进等，均应包含在本实用新型的保护范围之内。

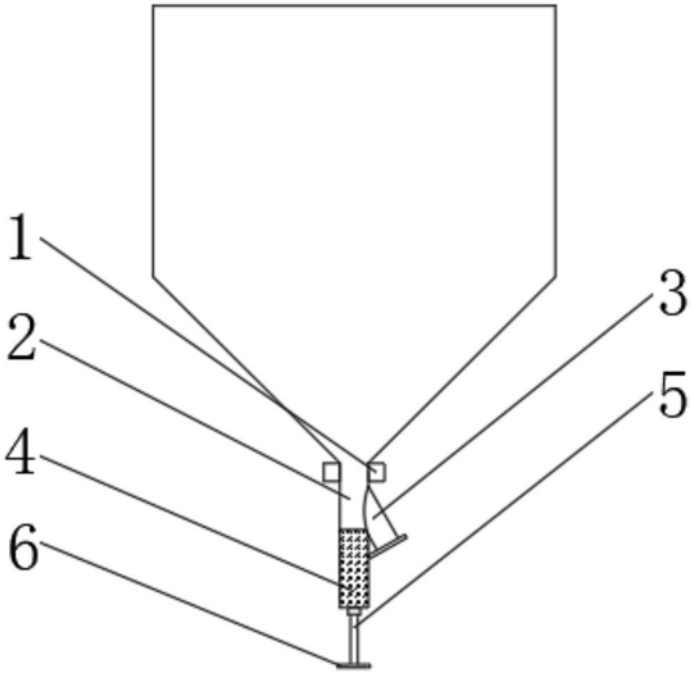

图1